

Turbo 315 USW1

Diagonal-Rohrventilator

- Schalldruckpegel LpA bei 3 m: 52
- Steuerung: Eingebauter Drehzahlregler
- Laufradtyp: Halbaxial
- Gehäusematerial: Polypropylen
- In beliebiger Position
- Stromkabel mit Netzstecker

	Maßeinheit	Turbo 315 USW1	
Drehzahl	-	1	2
Stutzengröße	mm	315	
Phasen	-	1	
Minimale Versorgungsspannung	V	230	
Maximale Versorgungsspannung	V	230	
Netzfrequenz	Hz	50/60	
Nennleistung	W	230	320
Stromaufnahme	A	1.0	1.42
Maximaler Volumenstrom bei 50 Hz	m³/h	1570	2050
Schalldruckpegel LpA bei 3 m	dB(A)	41	52
Gewicht	kg	11.95	
Maximale Fördermitteltemperatur	°C	60	
Schutzart	-	IPX4	
Motorschutzart	-	IPX4	
Material des Laufrads	-	Plastik	
Artikelnummer	-	8019012	

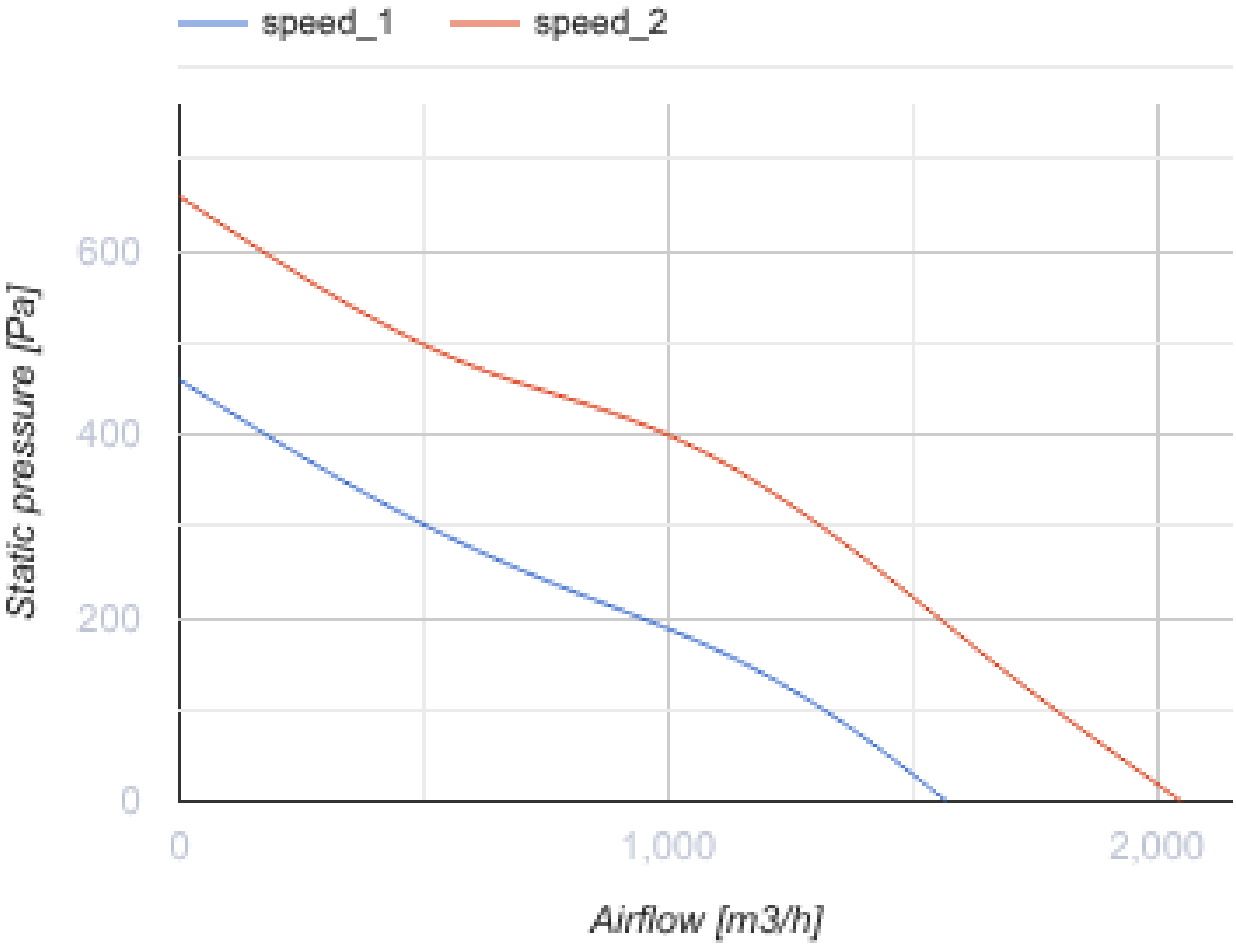
speed_1
speed_2
600
400
200
0
Static pressure [Pa]
0
1,000
2,000
Airflow [m3/h]

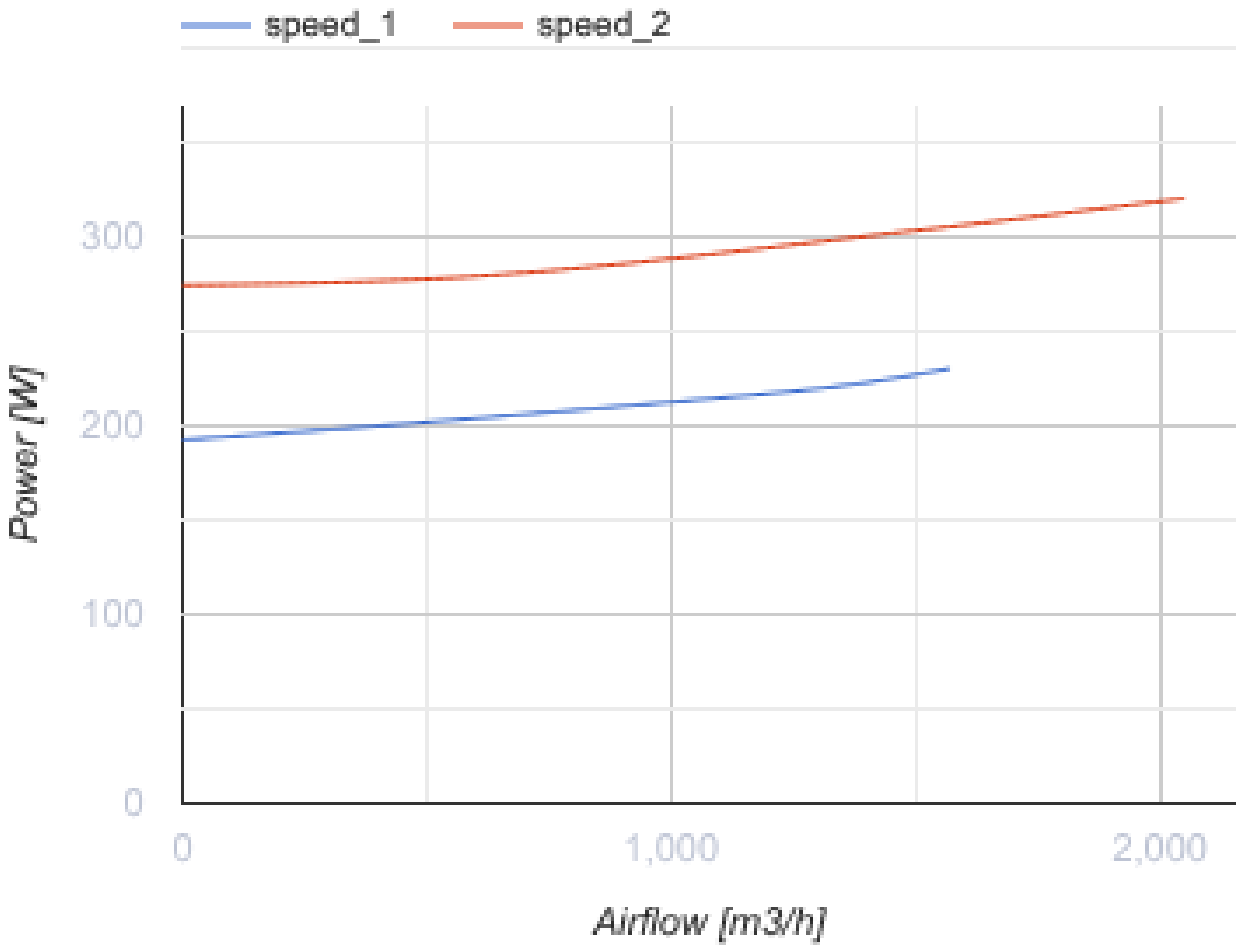

Abmessungen

ØD	ØD1	B	H	L
310	323	362	408	445

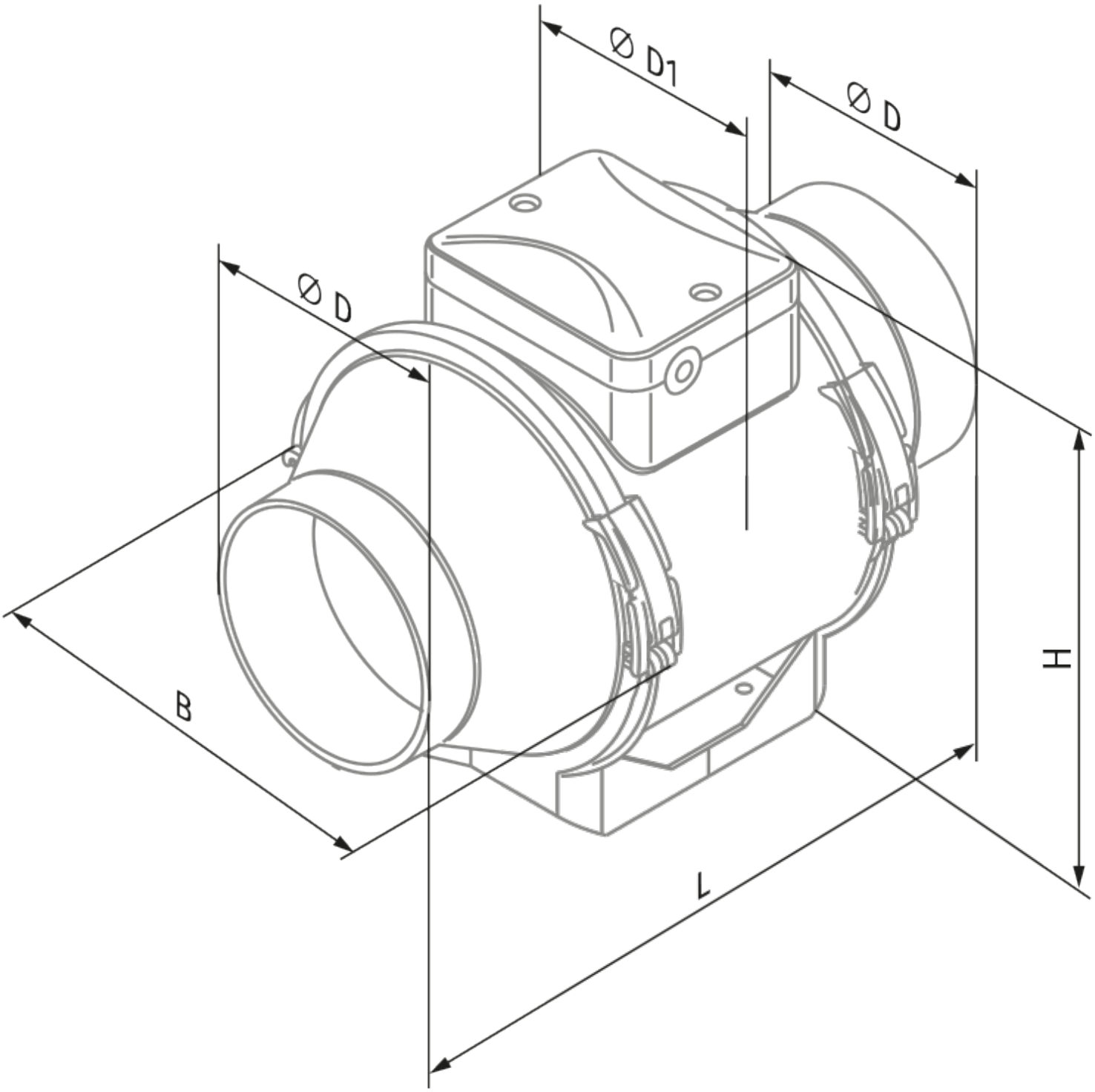
Ø D1
Ø D
Ø D
B
H
L

Ecodesign

Warenzeichen	Blauberg
Modell	Turbo 315 USW1
Typ des Lüftungsgeräts	Unidirektional
Antriebsart	Externer MSD oder VSD
Typ des Wärmerückgewinnungssystems	Nicht vorhanden
Statischer Druck bei Nennvolumenstrom (Pa)	392
Maximale externe Leckagerate (%)	2.7
Statische Effizienz (%)	33.3
Schallleistungspegel (dB(A))	74
Effektive Eingangsleistung (kW)	0.332
Anlagentyp	NRVU UVU

Zubehör

Schalldämpfer

Produktname	Foto	Beschreibung
SD 315/600		Schalldämpfer für Lüftungsrohre
SD 315/900		Schalldämpfer für Lüftungsrohre
SD 315/1200		Schalldämpfer für Lüftungsrohre

Filterboxen

Produktname	Foto	Beschreibung
KFBT 315 G4		Luftfilterbox mit Taschenfilter für Lüftungsrohre
KFBT 315 F5	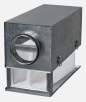	Luftfilterbox mit Taschenfilter für Lüftungsrohre

KFBT 315 F7		Luftfilterbox mit Taschenfilter für Lüftungsrohre

Flexible Rohre und Komponenten

Produktname	Foto	Beschreibung
VRV 315		Federbelastete Rückschlagklappen

Lüftungszubehör

Produktname	Foto	Beschreibung
VKA 315		Automatische Verschlussklappe für Lüftungsrohre

Steuerungen

Produktname	Foto	Beschreibung
CDT E1.8		Thyristor-Drehzahlregler
CDT1 E1.5		Drehzahlregler
CDP-2/5		Drehzahlregler für mehrstufige Ventilatoren
CDP-2/10		Schalter für mehrstufige Ventilatoren
HSI 1.5		Feuchtesensor mit timer
TI 1.5		Timer für Ventilator-Ausschaltverzögerung
LSI 1.5		Sensoren
IRSI 1.5		Bewegungssensor mit timer