

Turbo EC 100 G1

Diagonal-Rohrventilator mit EC-Motor

- Schalldruckpegel LpA bei 3 m: 35
- Steuerung: Eingebauter Drehzahlregler
- Laufradtyp: Halbaxial
- Gehäusematerial: Polypropylen
- In beliebiger Position
- Stromkabel mit Netzstecker
- Temperatursensor: Eingebaut

	Maßeinheit	Turbo EC 100 G1
Stutzengröße	mm	100
Phasen	-	1
Minimale Versorgungsspannung	V	230
Maximale Versorgungsspannung	V	230
Netzfrequenz	Hz	50/60
Nennleistung	W	19
Stromaufnahme	A	0.18
Maximaler Volumenstrom bei 50 Hz	m³/h	280
Drehzahl bei 50 Hz	-	3000
Schalldruckpegel LpA bei 3 m	dB(A)	35
Gewicht	kg	1.75
Maximale Fördermitteltemperatur	°C	40
Minimale Fördermitteltemperatur	°C	-25
Schutzart	-	IPX4
Material des Laufrads	-	Plastik

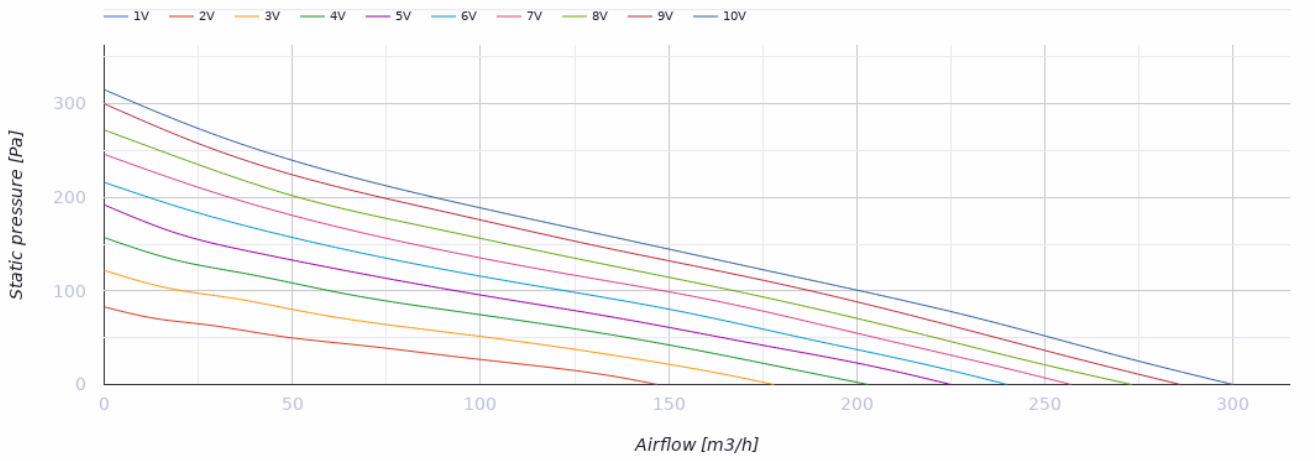

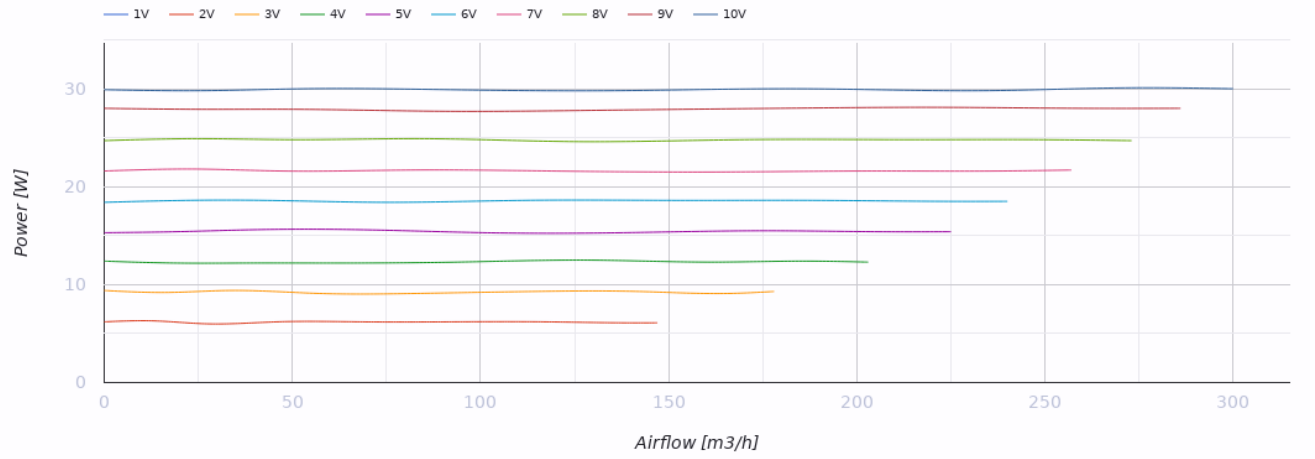

Abmessungen

Ø D	Ø D1	B	H	L
98	164	192	241	302.5

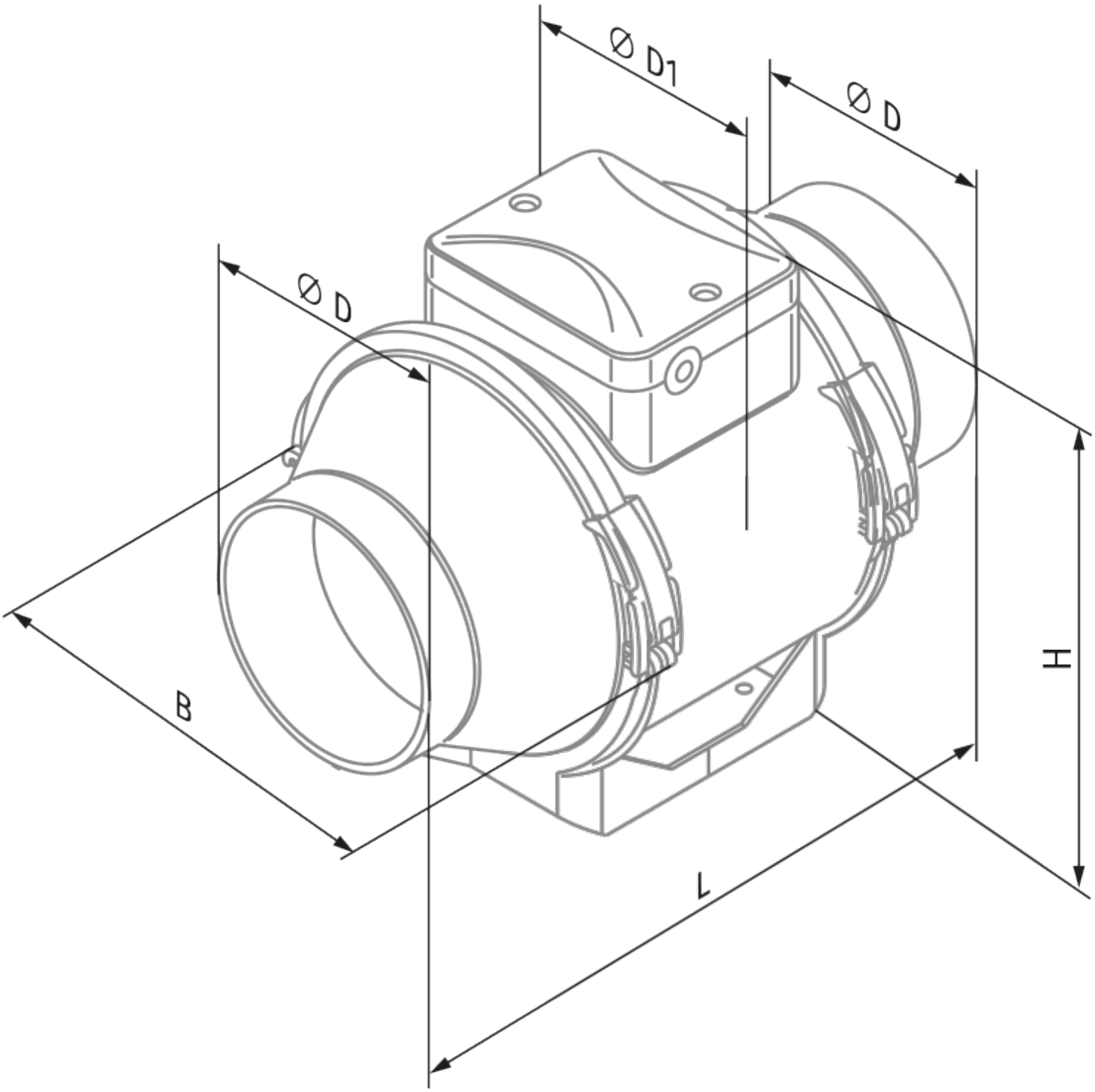
Ø D1
Ø D
Ø D
B
H
L

Ecodesign

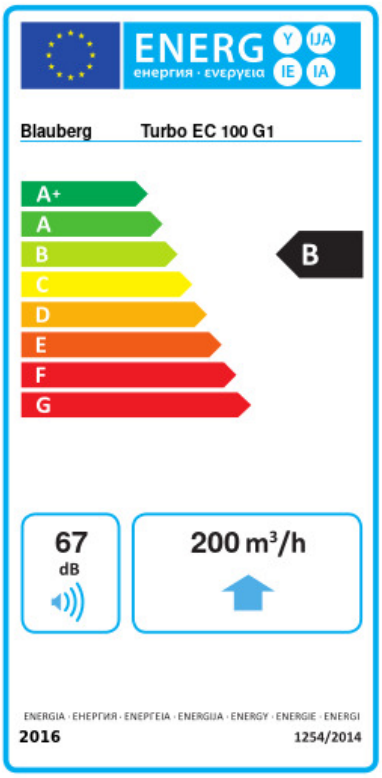

Warenzeichen	Blauberg					
Modell	Turbo EC 100 G1					
Spezifischer Energieverbrauch (SEV) (kWh/(m²/a))	Kalt		Durchschnittlich		Warm	
	-53.9	A+	-26.9	B	-11.4	E
Typ des Lüftungsgeräts	Unidirektional					
Antriebsart	Drehzahlregelung					
Typ des Wärmerückgewinnungssystems	Nicht vorhanden					
Maximaler Luftvolumenstrom (m³/h)	200					
Elektrische Eingangsleistung (W)	30					
Referenzvolumenstrom (m³/s)	0.039					
Referenzdruckdifferenz (Pa)	50					
Spezifische Leistungsaufnahme (SPI) (W/(m³/h))	0.109					
Steuerungstypologie	Örtliche Bedarfssteuerung					
Maximale externe Leckagerate (%)	2.7					
Anlagentyp	RVU UVU					
Schallleistungspegel (dB(A))	67					
Jährlicher Stromverbrauch (JSV) (kWh/a)	Kalt		Durchschnittlich		Warm	
	58		58		58	
Jährliche Einsparung an Heizenergie (JEH) (kWh/a)	Kalt		Durchschnittlich		Warm	
	5536		2830		1280	

Zubehör

Schalldämpfer

Produktname	Foto	Beschreibung
SD 100/600		Schalldämpfer für Lüftungsrohre
SD 100/900		Schalldämpfer für Lüftungsrohre
SD 100/1200		Schalldämpfer für Lüftungsrohre

Filterboxen

Produktname	Foto	Beschreibung
KFBT 100 G4		Luftfilterbox mit Taschenfilter für Lüftungsrohre
KFBT 100 F5	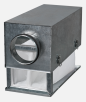	Luftfilterbox mit Taschenfilter für Lüftungsrohre
KFBT 100 F7		Luftfilterbox mit Taschenfilter für Lüftungsrohre

Flexible Rohre und Komponenten

Produktname	Foto	Beschreibung
VRV 100		Federbelastete Rückschlagklappen
K 100		Bandschelle für flexible Rohre

Lüftungszubehör

Produktname	Foto	Beschreibung
VKA 100		Automatische Verschlussklappe für Lüftungsrohre

Steuerungen

Produktname	Foto	Beschreibung
CDT E/0-10		Drehzahlregler für EC-Motoren zur Unterputzmontage