

Valeo-E 35/60 I

Radial-Abluftventilator für Aufputzmontage mit rückwärtigem Luftaustritt

- Schalldruckpegel LpA bei 3 m: 36
- Steuerung: Kabelgebundenes Bedienfeld
- Gehäusematerial: Kunststoff
- Schutz gegen Luftrückstrom: Rückschlagklappe

	Maßeinheit	Valeo-E 35/60 I	
Drehzahl	-	1	2
Stutzengröße	mm	80	
Phasen	-	1	
Maximale Versorgungsspannung	V	240	
Minimale Versorgungsspannung	V	220	
Netzfrequenz	Hz	50	
Nennleistung	W	15	25
Stromaufnahme	A	0.12	0.14
Maximaler Volumenstrom bei 50 Hz	m³/h	35	63
Drehzahl bei 50 Hz	-	890	1350
Schalldruckpegel LpA bei 3 m	dB(A)	27	36
Gewicht	kg	2.7	
Maximale Lufttemperatur der Umgebung	°C	40	
Minimale Lufttemperatur der Umgebung	°C	1	
Schutzart	-	IP55	
Artikelnummer	-	8020216	

Abmessungen

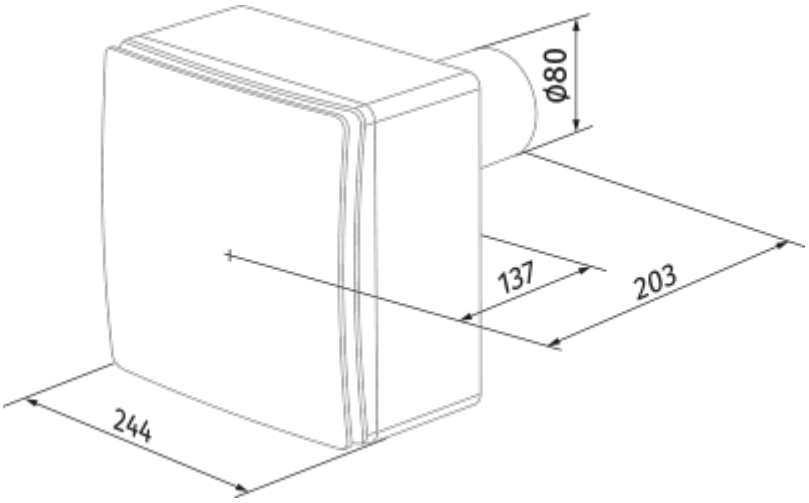
ø80
137
203
244

Ecodesign

Warenzeichen	Blauberg					
Modell	Valeo-E 35/60 I					
Spezifischer Energieverbrauch (SEV) (kWh/(m²/a))	Kalt		Durchschnittlich		Warm	
	-24	C	-6.1	F	4.1	G
Typ des Lüftungsgeräts	Unidirektional					
Antriebsart	Zweistufig					
Typ des Wärmerückgewinnungssystems	Nicht vorhanden					
Maximaler Luftvolumenstrom (m³/h)	63					
Elektrische Eingangsleistung (W)	25					
Referenzvolumenstrom (m³/s)	0.01					
Referenzdruckdifferenz (Pa)	50					
Spezifische Leistungsaufnahme (SPI) (W/(m³/h))	0.429					
Steuerungstypologie	Zeitsteuerung					
Maximale externe Leckagerate (%)	2.7					
Schallleistungspegel (dB(A))	47					
Anlagentyp	RVU UVU					
Jährlicher Stromverbrauch (JSV) (kWh/a)	Kalt		Durchschnittlich		Warm	
	505		505		505	
Jährliche Einsparung an Heizenergie (JEH) (kWh/a)	Kalt		Durchschnittlich		Warm	
	3667		1874		848	

Zubehör

Steuerungen

Produktname	Foto	Beschreibung
CDP-3/5		Drehzahlregler für mehrstufige Ventilatoren