

Valeo2 BP2

Brandschutz-Unterputzgehäuse für Bäder und WCs zur Verhinderung einer Brandübertragung von Geschoss zu Geschoss

- Gehäusematerial: ABS-Kunststoff

	Maßeinheit	Valeo2 BP2
Gewicht	kg	0.5
Artikelnummer	-	8070112

Abmessungen

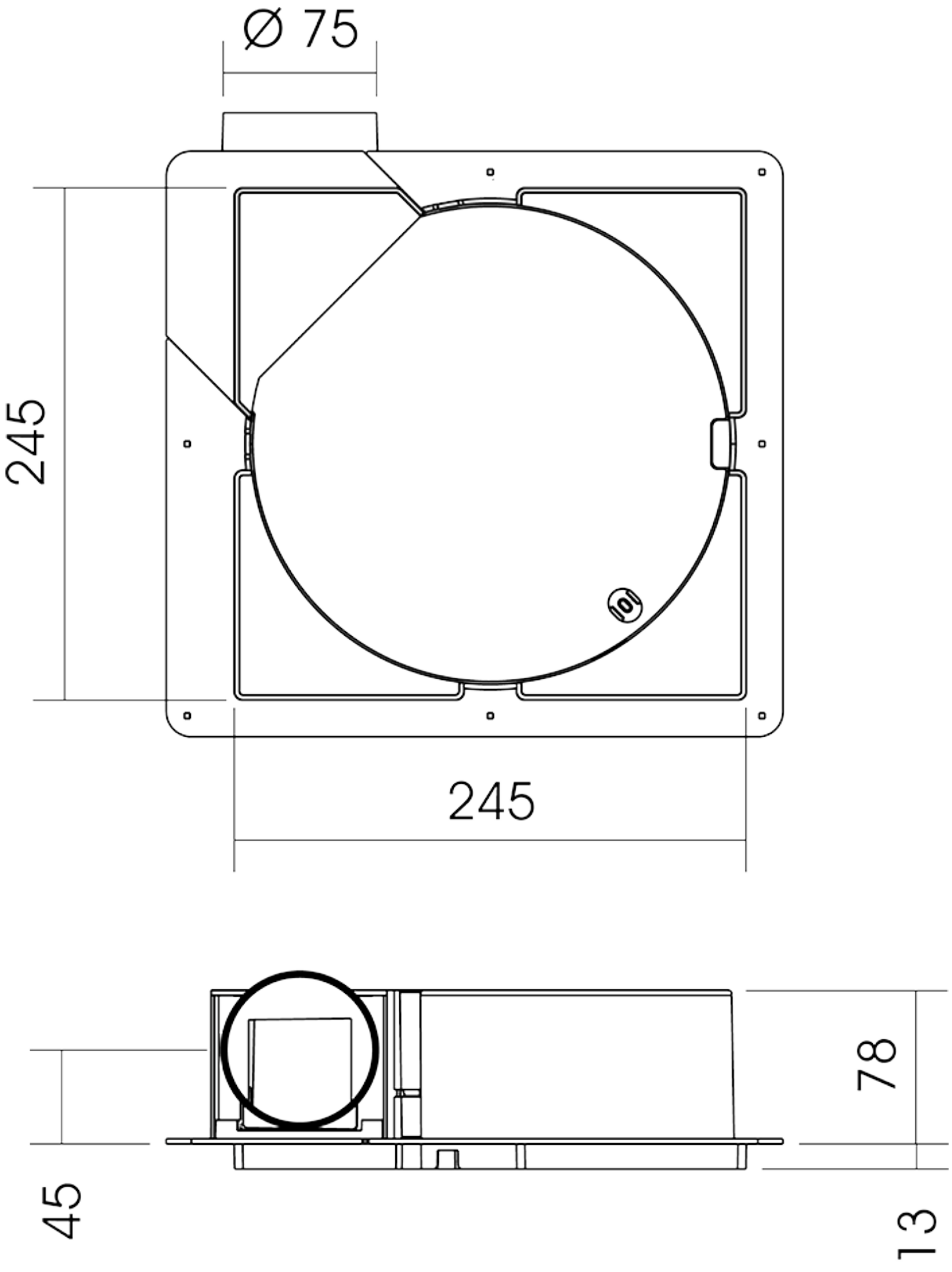
Ø 75
245
245
78
45
13

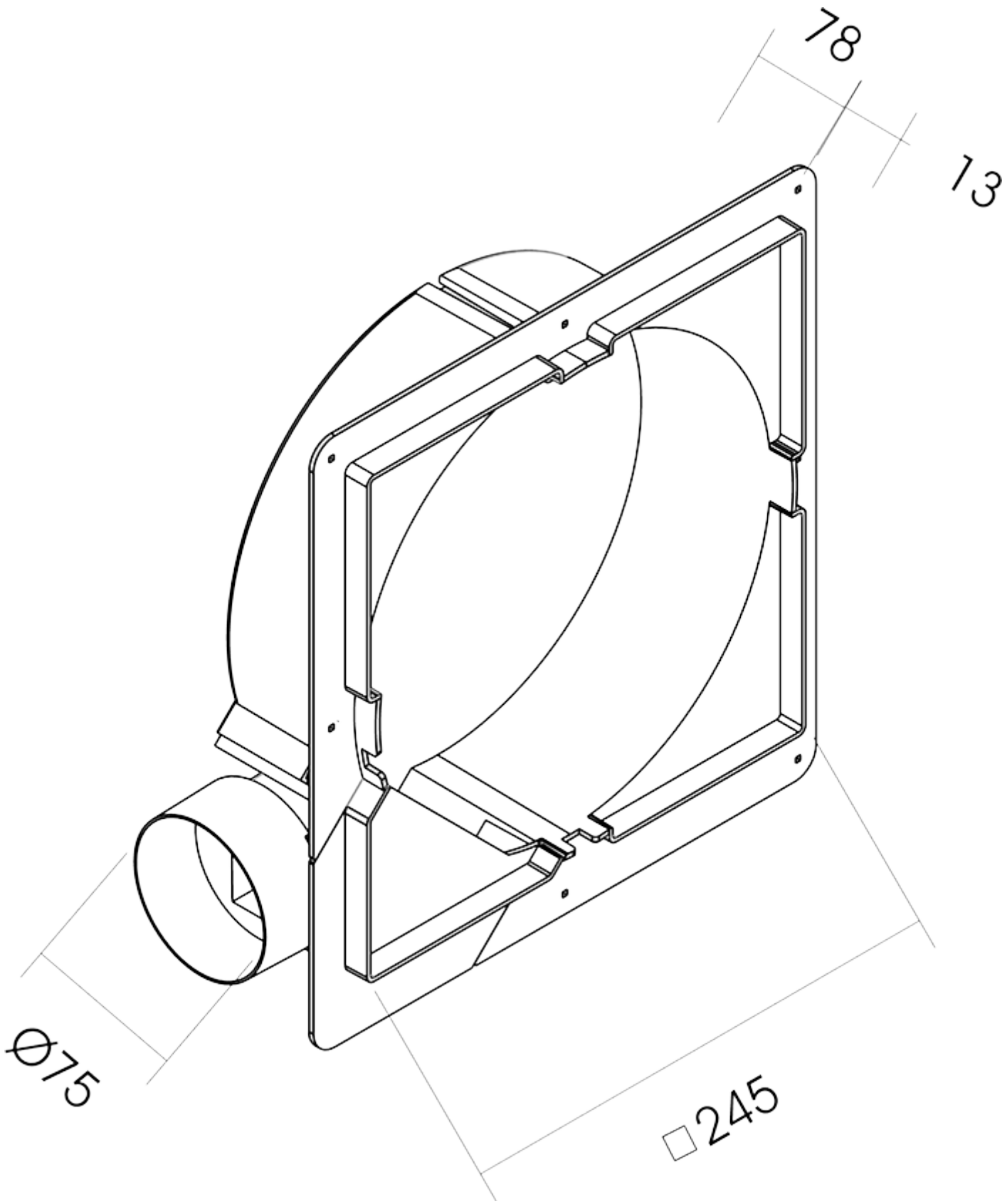
78
13
Θ75
□245