

VKA 355

Automatische Verschlussklappe für Lüftungsrohre

- Gehäusematerial: Verzinkter Stahl

	Maßeinheit	VKA 355
Stutzengröße	mm	355
Gewicht	kg	2.75
Artikelnummer	-	8063435

Abmessungen

ØD	B	L	H
348	475	240	

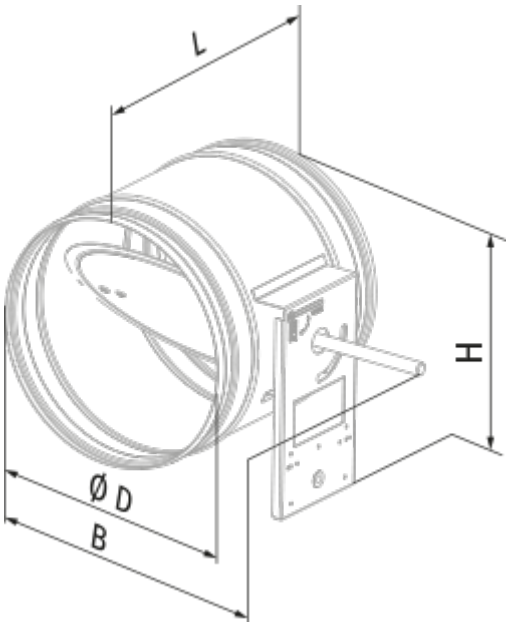
L
H
Ø D
B