

VKA 80

Automatische Verschlussklappe für Lüftungsrohre

- Gehäusematerial: Verzinkter Stahl

	Maßeinheit	VKA 80
Stutzengröße	mm	80
Gewicht	kg	0.6
Artikelnummer	-	8063466

Abmessungen

ØD	B	L	H
79	190	200	170

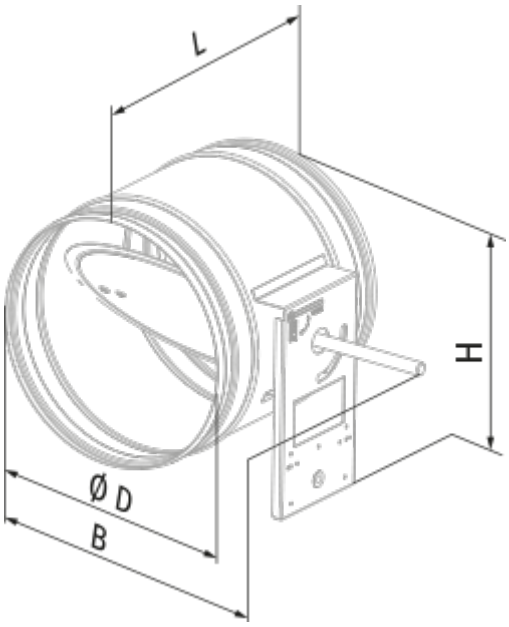
L
H
Ø D
B