

VMBR 100

Metall-Diffusor/Tellerventil zur Belüftung

- Gehäusematerial: Beschichteter Stahl

	Maßeinheit	VMBR 100
Stutzengröße	mm	100
Artikelnummer	-	8048609

Abmessungen

ØD	ØD1	ØD2	ØD3	H1
99	123	75	128	60

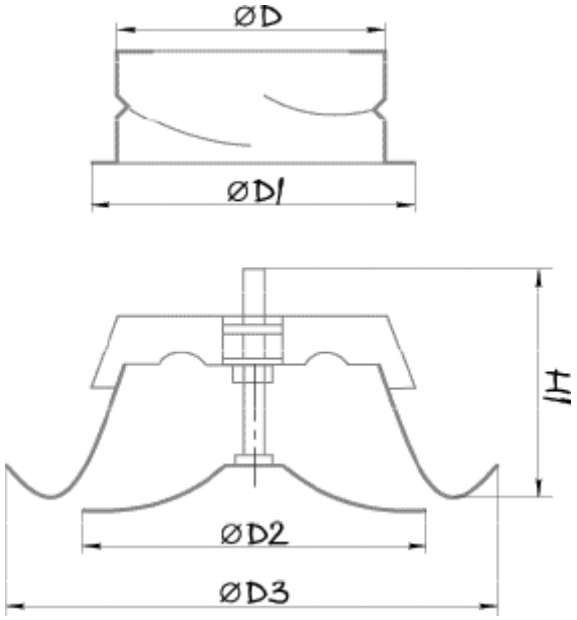
ØD
ØD1
H1
ØD2
ØD3