

VMBR 150

Metall-Diffusor/Tellerventil zur Belüftung

- Gehäusematerial: Beschichteter Stahl

	Maßeinheit	VMBR 150
Stutzengröße	mm	150
Artikelnummer	-	8048616

Abmessungen

ØD	ØD1	ØD2	ØD3	H1
149	175	144	199	70

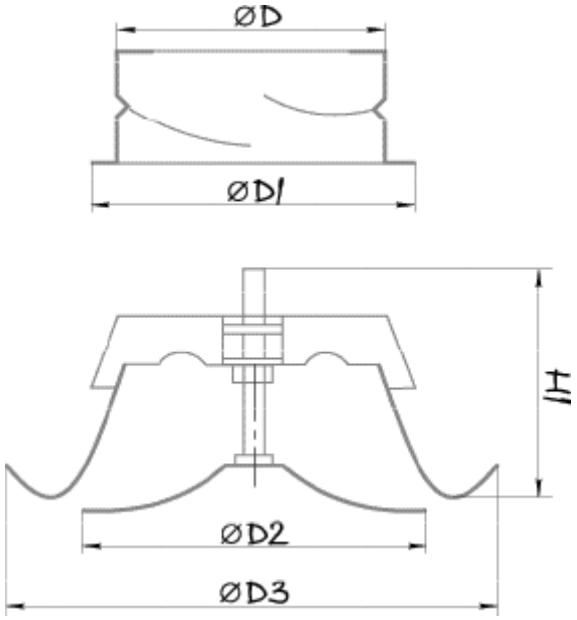
ØD
ØD1
H1
ØD2
ØD3