

Wind-K 125 H

Fenster-Abluftventilator

- Schalldruckpegel LpA bei 3 m: 35
- Gehäusematerial: Kunststoff
- Feuchtigkeitssensor
- Timer: Nachlaufschalter

	Maßeinheit	Wind-K 125 H
Stutzengröße	mm	125
Minimale Versorgungsspannung	V	220
Maximale Versorgungsspannung	V	240
Netzfrequenz	Hz	50
Nennleistung	W	22
Stromaufnahme	A	0.1
Maximaler Volumenstrom bei 50 Hz	m³/h	185
Drehzahl bei 50 Hz	-	2400
Schalldruckpegel LpA bei 3 m	dB(A)	35
Maximale Lufttemperatur der Umgebung	°C	40
Minimale Lufttemperatur der Umgebung	°C	1
Schutzart	-	IP24
Material des Laufrads	-	Plastik
Artikelnummer	-	8012457

Abmessungen

a	b	g	h
186	173	183	160

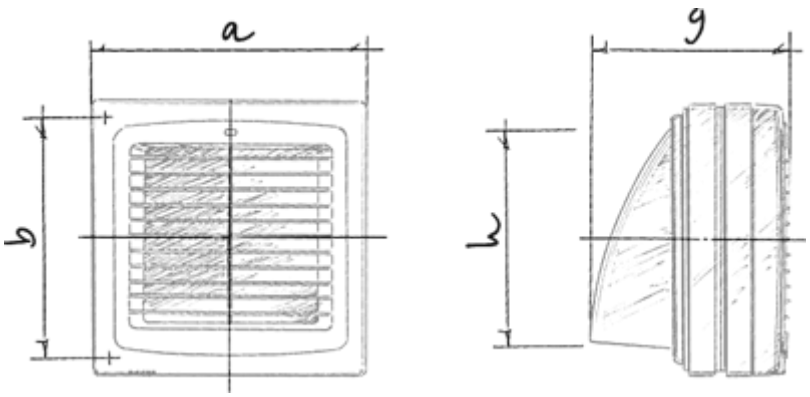
a
b
g
h

Ecodesign

Warenzeichen	Blauberg					
Modell	Wind-K 125 H					
Spezifischer Energieverbrauch (SEV) (kWh/(m²/a))	Kalt		Durchschnittlich		Warm	
	-49.6	A+	-24.5	C	-10.1	E
Typ des Lüftungsgeräts	Unidirektional					
Antriebsart	Mehrstufig					
Typ des Wärmerückgewinnungssystems	Nicht vorhanden					
Maximaler Luftvolumenstrom (m³/h)	185					
Elektrische Eingangsleistung (W)	22					
Referenzvolumenstrom (m³/s)	0.036					
Spezifische Leistungsaufnahme (SPI) (W/(m³/h))	0.076					
Steuerungstypologie	Örtliche Bedarfssteuerung					
Maximale externe Leckagerate (%)	2.7					
Empfindlichkeit des Luftstroms gegenüber Stördrücken bei +20/-20 Pa (%)	0.15					
Dichtheit der Verschlussklappen (m³/h)	1					
Anlagentyp	RVU UVU					
Schallleistungspegel (dB(A))	55					
Jährlicher Stromverbrauch (JSV) (kWh/a)	Kalt		Durchschnittlich		Warm	
	68		68		68	
Jährliche Einsparung an Heizenergie (JEH) (kWh/a)	Kalt		Durchschnittlich		Warm	
	5131		2623		1186	

Zubehör

Steuerungen

Produktname	Foto	Beschreibung
CDT E1.8		Thyristor-Drehzahlregler