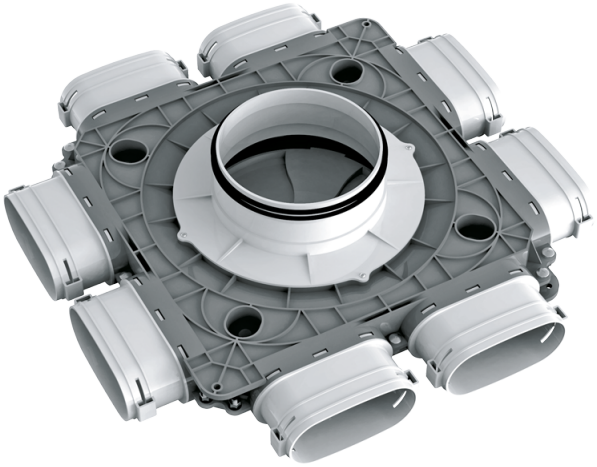

Plastic air distribution boxes 52 mm

Für Zu- und Abluftsysteme in Wohngebäuden, zur Verteilung der Luft von der Lüftungsanlage zu den Luftleitungen

- Gehäusematerial: Polypropylen

Modelle	Artikelnummer
 BlauFast SO 125/52x8 60P	8084478
 BlauFast SO 150/52x8 60P	8086151
 BlauFast SO 160/52x8 60P	8084485
 BlauFast SO 200/52x8 60P	8088032