MOTOR EC

КОМНАТНАЯ ВЕНТИЛЯЦИОННАЯ УСТАНОВКА С РЕГЕНЕРАЦИЕЙ ЭНЕРГИИ

VENTO Ergo A25-1 Pro
VENTO Ergo A25-1 S Pro

RU РУКОВОДСТВО ПО ЭКСПЛУАТАЦИИ

BLAUBERG Ventilatoren

СОДЕРЖАНИЕ

Вводная часть	3
Общая информация	3
Техника безопасности	3
Правила транспортировки и хранения	3
Гарантии производителя	3
Конструкция и принцип работы	4
Модификации и опции	5
Комплект поставки	5
Технические данные	6
Монтаж	7
Подключение к электросети	9
Управление установкой	10
Техническое обслуживание	12
Диагностика и устранение неисправностей	13
Свидетельство о приёмке	14
Свидетельство о подключении	14
Гарантийный талон	14

ВНИМАНИЕ

Изделие не предназначено для использования детьми или лицами с пониженными физическими, чувственными или умственными способностями или при отсутствии у них жизненного опыта или знаний, если они не находятся под контролем или не проинструктированы об использовании прибора лицом, ответственным за их безопасность.
Дети должны находиться под контролем взрослых для недопущения игр с изделием.

ВНИМАНИЕ

По окончании срока службы изделие подлежит отдельной утилизации.
Изделие содержит материалы, пригодные для повторного использования и вещества, не подлежащие утилизации с обычными отходами.
Утилизация изделия после окончания срока службы должна проводиться согласно действующемузаконодательству в Вашей стране.

ВНИМАНИЕ

При приемке товара убедитесь, что установка не имеет транспортных повреждений.
Убедитесь в соответствии заказанного и полученного изделия.

ВНИМАНИЕ

Электроподключение должны осуществлять квалифицированные специалисты, после тщательного изучения руководства по эксплуатации.

ВНИМАНИЕ

Подключение установки к сети должен осуществлять квалифицированный электрик, после изучения данного руководства по эксплуатации.
Номинальные значения электрических параметров приведены на наклейке завода-изготовителя. Любые изменения во внутреннем подключении запрещены и ведут к потере права на гарантию.
Электрическая сеть, к которой подключается изделие, должна соответствовать действующим электрическим стандартам. Установку необходимо включать в установленную надлежащим образом розетку, имеющую заземлённый контакт или соединенную со стационарной проводкой.
Соблюдайте соответствующие электрические стандарты, правила техники безопасности (DIN VDE 0100), TAB der EVUs. Стационарная сеть электроснабжения должна быть оснащена на входе автоматическим выключателем с электромагнитным расцепителем с зазором между контактами на всех полюсах не менее 3 мм (VDE 0700 T1 7.12.2 / EN 60335-1).
Обеспечьте быстрый доступ к месту установки автоматического выключателя.

ВНИМАНИЕ

Техническое обслуживание установки разрешено только после отключения от сети питания.

ВНИМАНИЕ

После установки фильтров и регенератора в установку для обнуления счетчика моточасов нажмите и удерживайте в течение 10 секунд кнопку ⏻ на пульте дистанционного управления. Продолжительный звуковой сигнал подтверждает обнуление счетчика моточасов.

Компания BLAUBERG Ventilatoren GmbH рада Вам представить комнатную вентиляционную установку с регенерацией энергии **VENTO Ergo A25-1 Pro**.

ВВОДНАЯ ЧАСТЬ

Настоящее руководство по эксплуатации объединено с техническим описанием, инструкцией по эксплуатации и паспортом на изделие, содержит сведения по монтажу, правила и предупреждения, важные для обеспечения правильной и безопасной эксплуатации устройства.
Внимательно ознакомьтесь с инструкцией, в особенности с правилами техники безопасности, перед монтажом и вводом в эксплуатацию установки.
Сохраняйте руководство пользователя на протяжении всего времени, пока Вы используете установку.

ОБЩАЯ ИНФОРМАЦИЯ

Комнатная установка предназначена для организации эффективной энергосберегающей приточно-вытяжной вентиляции в небольших помещениях: в квартирах, домах, коттеджах и т.п.
Способствует значительному снижению теплопотерь на вентиляцию помещения за счет возврата тепла.
Установка оснащена высокотехнологичным керамическим аккумулятором энергии (регенератором) с эффективностью регенерации до 85 %, который обеспечивает подогрев приточного очищенного воздуха за счет тепла удаляемого отработанного воздуха.
Установка применяется в закрытом пространстве при температурах окружающего воздуха от -20 °C до +50 °C и относительной влажности до 80 %.
Установка предназначена для внутристенного монтажа.
Установка рассчитана на продолжительную работу без отключения от электросети.
Эксплуатация установки разрешается только после окончательного монтажа, включающего в себя установку защитных устройств в соответствии с DIN EN ISO 13875 (DIN EN ISO 12100) и других строительных средств безопасности.
Конструкция установки постоянно совершенствуется, поэтому некоторые модели могут отличаться от описанных в данном руководстве.

ТЕХНИКА БЕЗОПАСНОСТИ

Перед началом работат по подключению, обслуживанию и ремонту изделия необходимо отключить его от электросети.
Обслуживание и монтаж должны проводиться специально обученным квалифицированным персоналом.
Изделие должно быть заземлено!
Выполняйте правила техники безопасности и рабочие инструкции (DIN EN 50 110, IEC 364).
Перед включением изделия в сеть необходимо убедиться в отсутствии видимых повреждений рабочего колеса, корпуса, убедиться, что в изделии не оказалось посторонних предметов, которые могут повредить лопасти рабочего колеса или двигатель.
Обслуживание и ремонт изделия производится только после отключения и полной остановки вращающихся частей.
Запрещается использовать изделие не по назначению и подвергать каким-либо модификациям и доработкам.
Электропитание изделия осуществляется в соответствии с разделом „Технические характеристики“. Изделие может работать длительное время без отключения от электросети.
Необходимо принять меры для предотвращения попадания дыма, угарных газов и прочих продуктов горения в помещение через открытые дымоходы или другие противопожарные устройства, а также исключить возможность возникновения обратного потока газов от приборов, использующих газовое или открытое пламя. Минимально допустимый перепад давления в помещении должен составлять 4 Па.
Перемещаемый воздух не должен содержать пыли и других твердых примесей, а также липких веществ и волокнистых материалов.
Запрещается использовать изделие в легковоспламеняющейся, взрывоопасной среде.
Не закрывайте и не загораживайте входное и выходное отверстие изделия, чтобы обеспечить нормальную циркуляцию воздуха.
Не садитесь на изделие и не кладите на него какие-либо предметы.
При появлении посторонних звуков, запаха дыма отключите изделие от сети питания и обратитесь в сервисный центр.
Выполняйте требования руководства для обеспечения бесперебойной работы и продолжительного срока службы изделия.
Тип защиты от доступа к опасным частям и проникновения воды – IP24.

ПРАВИЛА ТРАНСПОРТИРОВКИ И ХРАНЕНИЯ

Транспортировка разрешается любым видом транспорта при условии защиты изделия от атмосферных осадков и механических повреждений.
Для погрузочно-разгрузочных работ используйте соответствующую подъемную технику для предотвращения возможных повреждений.
Выполняйте требования перемещений для данного типа грузов.
Храните изделие в упаковке производителя в сухом и прохладном месте.
Окружающая среда в складском помещении не должна быть подвержена воздействию агрессивных и/или химических испарений, примесей, чужеродных веществ, которые могут вызвать появление коррозии и повредить герметичность соединений.
Исключите риск механических повреждений, значительных колебаний температуры и влажности в месте хранения.
Изделие должно храниться при температуре не ниже +5 °C и не более +40 °C.
Подключение изделия к электрической сети разрешено не раньше, чем через 2 часа после его нахождения в помещении при комнатной температуре.

ГАРАНТИИ ПРОИЗВОДИТЕЛЯ

Изделие соответствует Европейским нормам и стандартам, директивам о Низком напряжении и электромагнитной совместимости.
Мы с ответственностью заявляем, что данный продукт соответствует требованиям Директивы Совета Европейского Экономического Сообщества 2004/108/EC, 89/336/EEC, требованиям Директивы Совета по низковольтному оборудованию 2006/95/EC, 73/23/EEC, а также требованиям маркировки CE Директивы 93/68/EEC о тождественности законов Государств-участников в области электромагнитной совместимости, касающихся электрооборудования, используемого в заданных классах напряжения.
Производитель гарантирует нормальную работу изделия в течение двух лет с дня продажи через розничную торговую сеть при условии соблюдения правил транспортирования, хранения, монтажа и эксплуатации.
В случае появления нарушений в работе изделия по вине изготовителя в течении гарантийного срока потребитель имеет право на его замену.
При отсутствии отметки о дате продажи, гарантийный срок исчисляется с момента изготовления.
Замена производится Продавцом.
ПРОИЗВОДИТЕЛЬ не несет ответственности за повреждения, полученные в результате использования изделия не по назначению или при грубом механическом вмешательстве.
Выполняйте требования инструкции для бесперебойной эксплуатации и длительного срока службы.

КОНСТРУКЦИЯ И ПРИНЦИП РАБОТЫ

Установка состоит из телескопического канала с регулируемой длиной, блока вентилятора и наружного вентиляционного колпака.
Внутри телескопического канала, во внутренний канал, установлены два фильтра и керамический аккумулятор энергии (регенератор). Круглый телескопический канал Ø 107 мм изготовлен из пластика и имеет регулируемую длину:
– от 300 до 570 мм в модели VENTO Ergo A25-1 Pro;
– от 120 до 500 мм в модели VENTO Ergo A25-1 S Pro.
В установке применяется высокотехнологичный керамический аккумулятор энергии (регенератор) с эффективностью регенерации до 85%. Благодаря ячеистой структуре регенератор имеет большую площадь поверхности теплообмена и высокий КПД. Обладает высокими теплопроводящими и накопительными свойствами. Керамический аккумулятор энергии (регенератор) обеспечивает утилизацию тепловой энергии, содержащейся в вытяжном воздухе, для нагрева приточного воздуха. Внутри регенератора проложен шнур для извлечения его из установки. Регенератор установлен на изоляционный материал, который используется и как уплотнитель.
Со стороны помещения устанавливается блок вентилятора с плоской лицевой панелью. В блоке вентилятора предусмотрены автоматические жалюзи, которые перекрывают канал при выключении установки.
Для притока или вытяжки воздуха применяется осевой реверсивный вентилятор, оснащённый EC двигателем с низким энергопотреблением. Двигатель оборудован встроенной тепловой защитой от перегрева и подшипниками качения для большего срока эксплуатации.
Очистку приточного и вытяжного воздуха, а также защиту регенератора от загрязнения, обеспечивают два встроенных фильтра с общей степенью G3 и антибактериальным покрытием. Установка оборудована счетчиком моточасов с энергонезависимой памятью. По истечении 90 дней эксплуатации установка подает звуковой сигнал, напоминающий о замене или очистке фильтров, который повторяется через каждые 5 минут, до проведения техобслуживания.
Со стороны улицы предусмотрен наружный вентиляционный колпак, предотвращающий прямое попадание воды и крупных предметов в установку.
Управление режимами работы установки осуществляется при помощи пульта дистанционного управления или двух трехпозиционных переключателей, вынесенных на корпус установки.

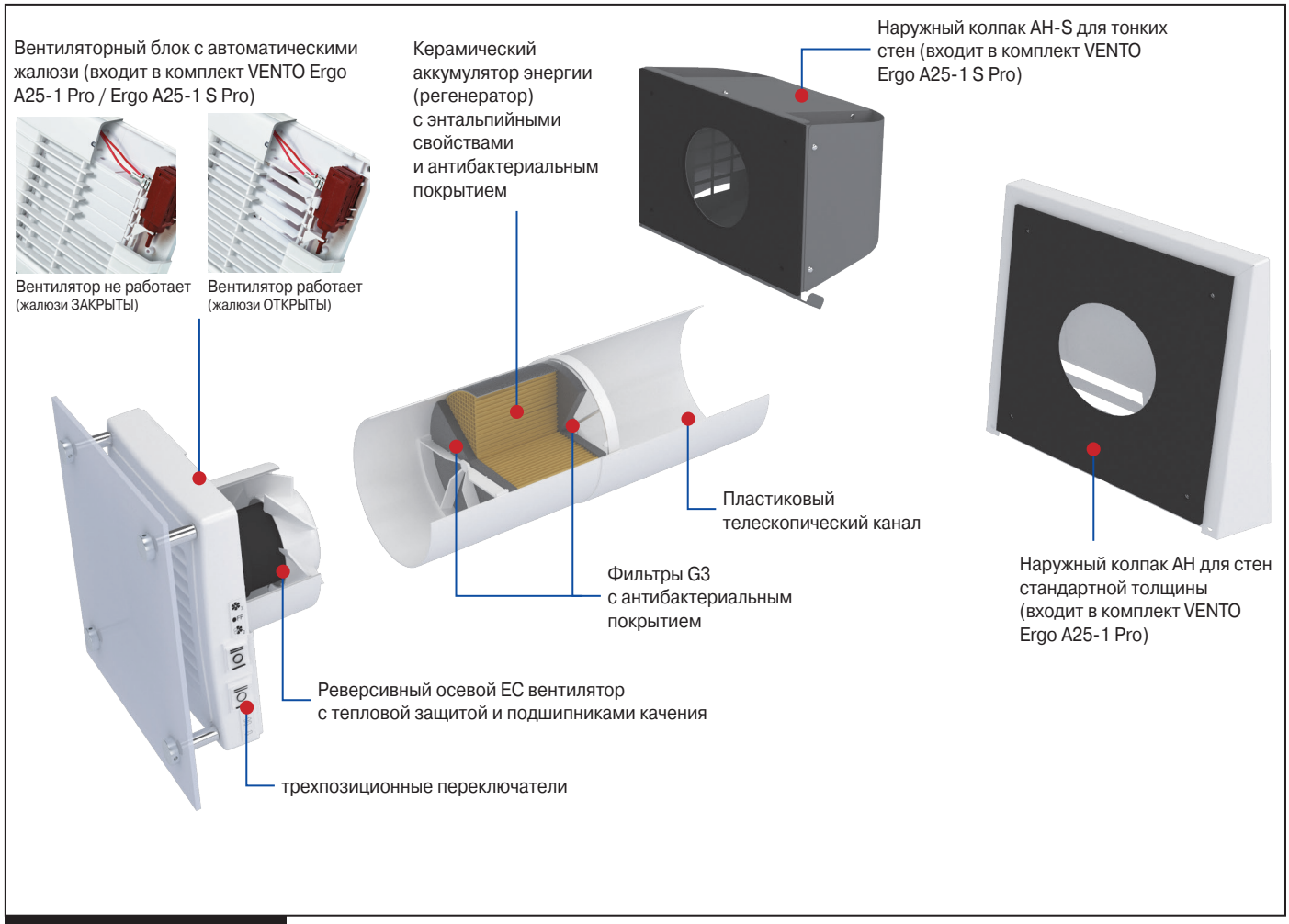

Рис. 1. Устройство установки

В установке предусмотрено четыре режима вентиляции:

- **Проветривание** – установка работает в режиме постоянной вытяжки или притока воздуха, в зависимости от положения перемычки CN7 на плате установки. По умолчанию перемычка установлена в положение „вытяжка“ (out).
- **Приток** – установка обеспечивает подачу свежего воздуха в помещение, независимо от положения перемычки CN7.
- **Пассивный приток** – в этом режиме жалюзи автоматически открываются, и осуществляется естественное проветривание помещения без участия вентилятора.
- **Регенерация** – установка работает в реверсивном режиме с регенерацией тепла и влаги.

В режиме регенерации чередуется фаза притока и фаза вытяжки. Продолжительность каждой фазы 70 секунд.

Принцип работы установки (на примере зимнего периода)

- Загрязненный теплый воздух вытягивается из помещения на улицу и, проходя через регенератор, постепенно нагревает его и передает часть влаги.
- Через некоторое время после нагревания керамического регенератора установка автоматически переключается в режим притока воздуха с улицы.
- Свежий холодный воздух с улицы проходит через регенератор, впитывая влагу и тепло, накопленные в регенераторе.
- Когда регенератор остывает, установка снова переключается в режим вытяжки воздуха.

Рис. 2. Принцип работы

МОДИФИКАЦИИ И ОПЦИИ

VENTO Ergo A25-1 Pro
Установка с плоской лицевой панелью для стен толщиной от 300 до 570 мм.

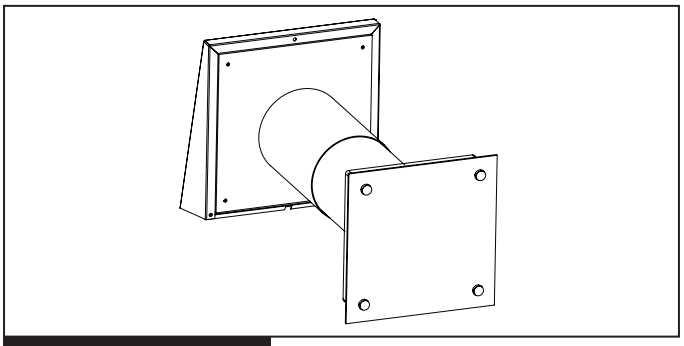

Рис. 3. VENTO Ergo A25-1 Pro

VENTO Ergo A25-1 S Pro
Установка с плоской лицевой панелью для стен толщиной от 120 до 500 мм.

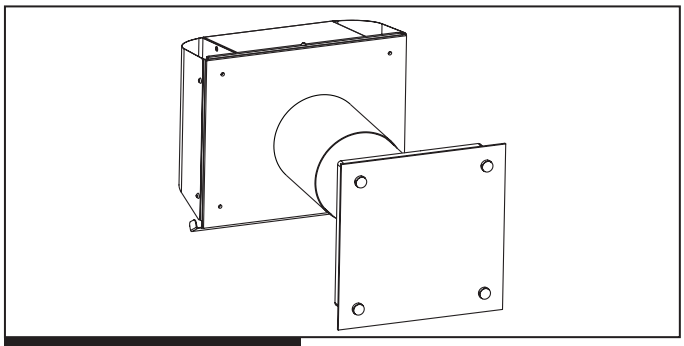

Рис. 4. VENTO Ergo A25-1 S Pro

КОМПЛЕКТ ПОСТАВКИ

✓ Установка – 1 шт.;
✓ Монтажный крепеж – 1 шт.;
✓ Руководство по эксплуатации – 1 шт.;
✓ Пульт дистанционного управления – 1 шт.;
✓ Упаковочный ящик – 1 шт.

ТЕХНИЧЕСКИЕ ДАННЫЕ

Таблица 1. Технические характеристики установки

Параметры	VENTO Ergo A25-1 Pro VENTO Ergo A25-1 S Pro		
Напряжение питания установки, В / 50–60 Гц	1~100-230		
Скорость	1	2	3
Суммарная мощность установки, Вт	3,68	4,15	5,59
Суммарный ток установки, А	0,024	0,027	0,038
Максимальный расход воздуха, м^3/ч	7	16	25
Частота вращения, мин$^{-1}$	1250	1397	2541
Уровень звукового давления на расст. 1 м, дБА)	31	35	43
Уровень звукового давления на расст. 3 м, дБ(А)	19	22	29
Подавление уличного шума, дБ(А)	19		
Температура перемещаемого воздуха, °С	от -20 до +50		
Фильтр: вытяжка / приток	G3		
Эффективность регенерации, %	до 85		
Тип регенератора	керамический аккумулятор энергии		
Индекс защиты	IP24		

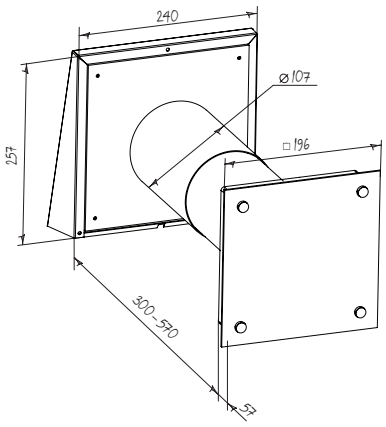

VENTO Ergo A25-1 Pro

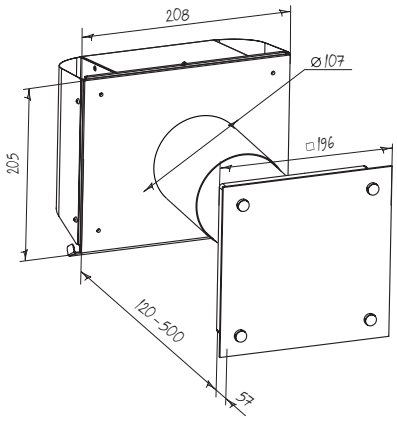

VENTO Ergo A25-1 S Pro

Рис. 6. Габаритные размеры

МОНТАЖ

Установка предназначена для внутристенного монтажа в наружной стене здания.
Для монтажа установки выполните следующие действия:
1. Для монтажа установки подготовьте в наружной стене помещения сквозное отверстие круглой формы. Размер отверстия указан на Рис. 7.
При монтаже нескольких последовательно соединенных установок на этапе подготовки углубления рекомендуется предусмотреть полость для прокладки кабеля в стене для последовательного подключения нескольких установок.

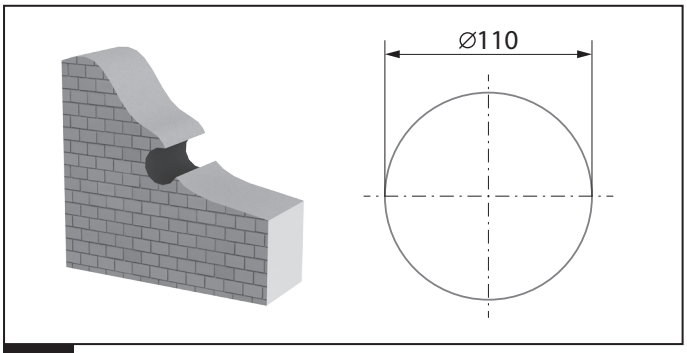

Рис. 7.

2. Установите телескопический канал в стене. С наружной стороны стены канал должен выступать на расстояние А, указанное на Рис. 8.

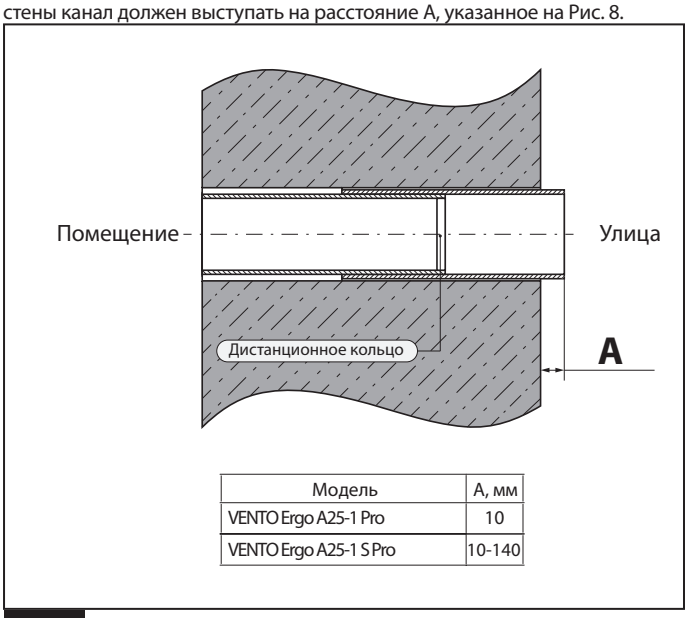

Модель	А, мм
VENTO Ergo A25-1 Pro	10
VENTO Ergo A25-1 S Pro	10-140

Рис. 8.

3. Заполните зазоры между стеной и телескопическим каналом монтажной пеной.

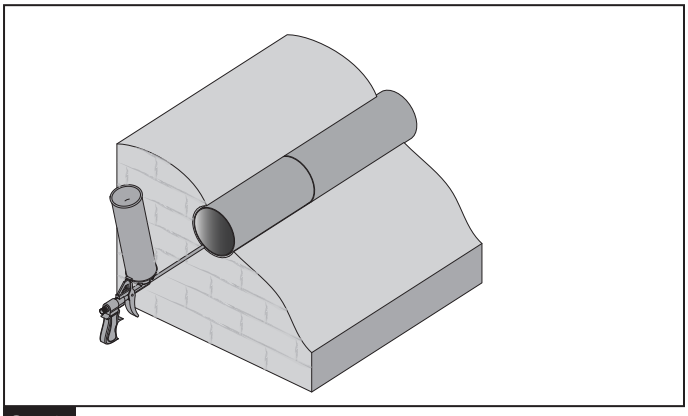

Рис. 9.

4. Последовательно установите в телескопический канал фильтр, керамический регенератор, фильтр и выпрямитель потока воздуха.

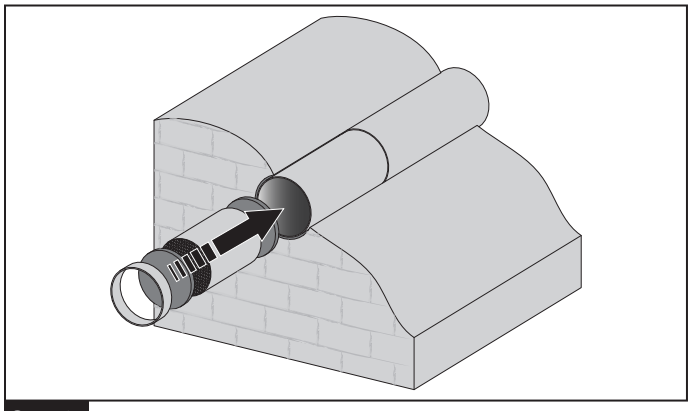

Рис. 10.

5. Выполните разметку под отверстия для крепления наружного вентиляционного колпака:

- Рис. 11а – для модели VENTO Ergo A25-1 Pro. Просверлите отверстия на глубину 40 мм под дюбель 6x40.

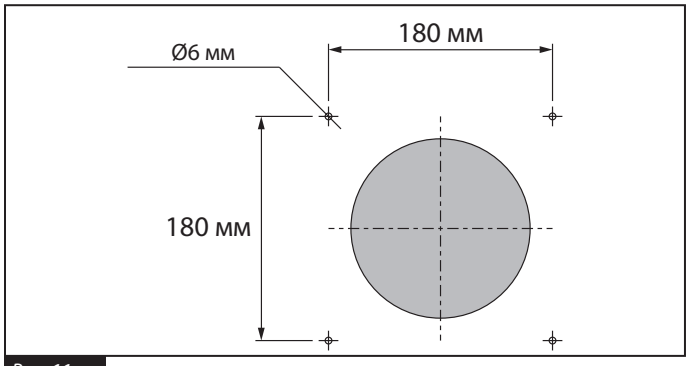

Рис. 11а.

- Рис. 11б – для модели VENTO Ergo A25-1 S Pro.

Просверлите отверстия на глубину 40 мм под дюбель 6x40.

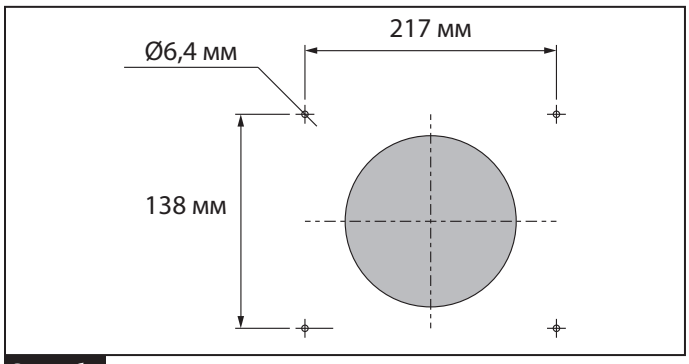

Рис. 11б.

6. Установите дюбеля 6x40 из комплекта поставки в отверстия.

7. Разберите наружный вентиляционный колпак для обеспечения доступа к крепежным отверстиям:

- Рис. 12а – для модели VENTO Ergo A25-1 Pro. Снимите переднюю часть наружного вентиляционного колпака.

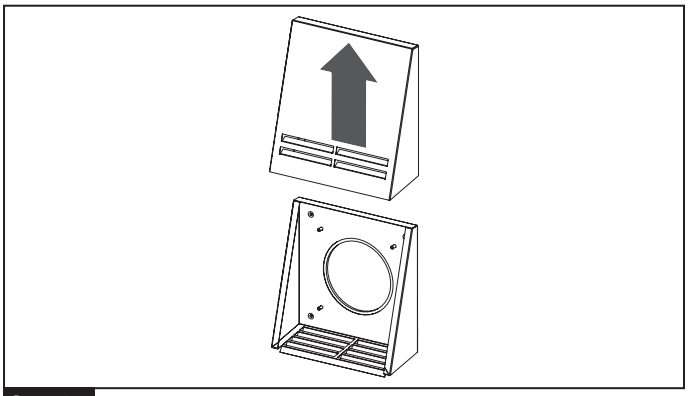

Рис. 12а.

- Рис. 12б – для модели VENTO Ergo A25-1 S Pro. Открутите 5 винтов и снимите переднюю часть наружного вентиляционного колпака.

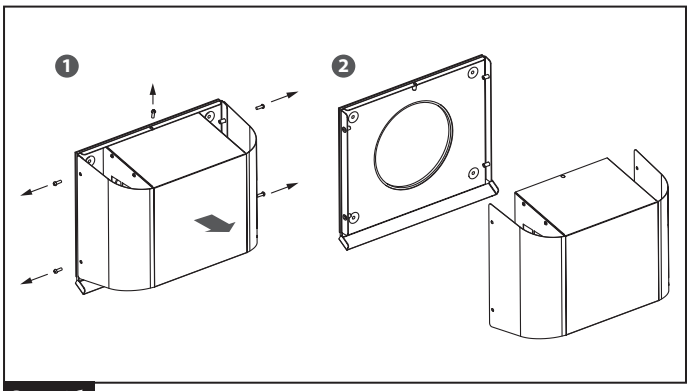

Рис. 12б.

8. Закрепите заднюю часть вентиляционного колпака на стене:

- Рис. 13а – для модели VENTO Ergo A25-1 Pro. Соедините заднюю часть вентиляционного колпака со стеной саморезами 4x40 из комплекта поставки.

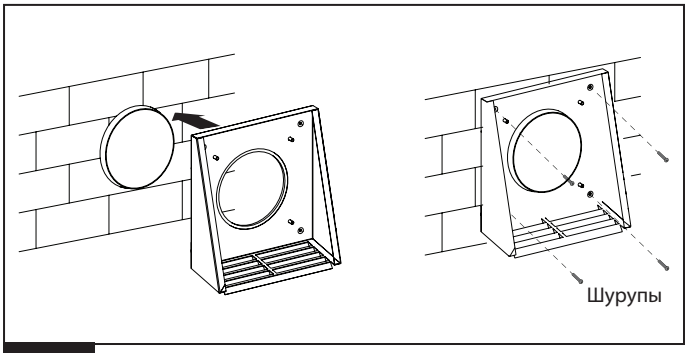

Рис. 13а.

- Рис. 13б – для модели VENTO Ergo A25-1 S Pro. Соедините заднюю часть вентиляционного колпака со стеной саморезами 4x40 из комплекта поставки.

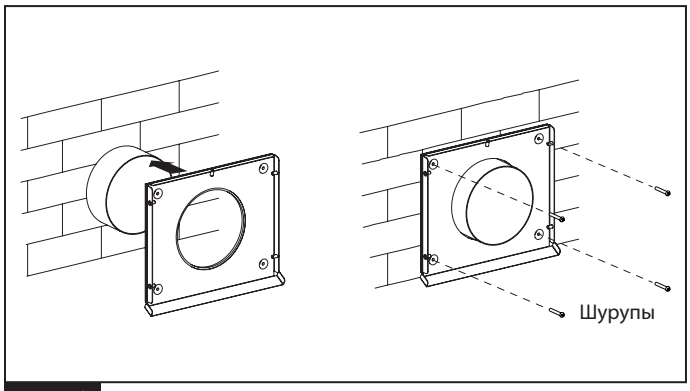

Рис. 13б.

9. Установите переднюю часть вентиляционного колпака:

- Рис. 14а – для модели VENTO Ergo A25-1 Pro.

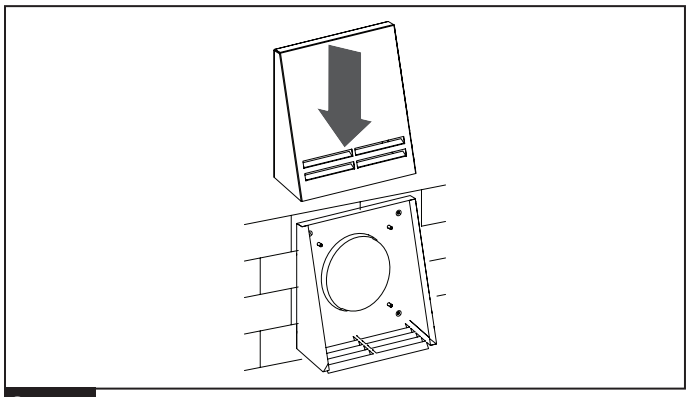

Рис. 14а.

- Рис. 14б – для модели VENTO Ergo A25-1 S Pro.

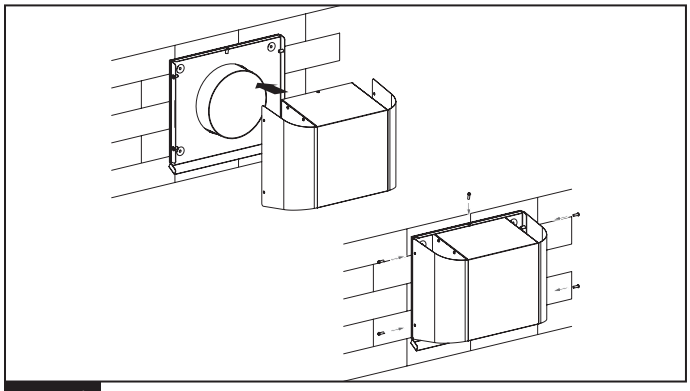

Рис. 14б.

ПОДКЛЮЧЕНИЕ К ЭЛЕКТРОСЕТИ

Установка должна быть подключена к однофазной сети переменного тока с напряжением 1~100–230 В / 50–60 Гц. Для этого предусмотрен кабель питания с вилкой, подключенный заводом-изготовителем.

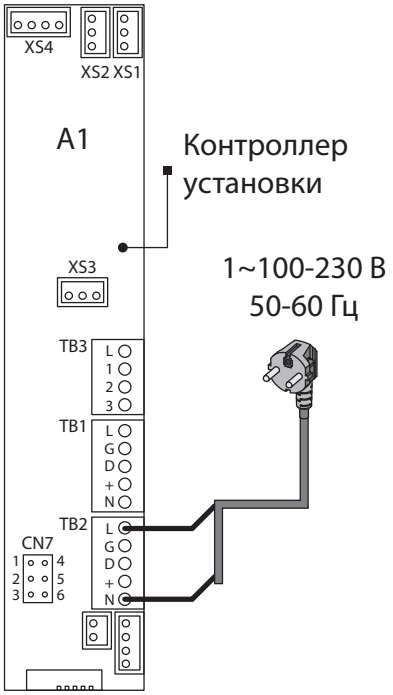

Перемычка между контактами 1 и 2 или 2 и 3 разъема CN7 определяет направление движения воздуха в режиме „Проветривание“.

- Если перемычка находится между контактами 1 и 2, то в режиме „Проветривание“ будет осуществляться вытяжка воздуха (по умолчанию).
- Если перемычка находится между контактами 2 и 3, то в режиме „Проветривание“ будет осуществляться приток воздуха.

Рис. 15. Электрическая схема

УПРАВЛЕНИЕ УСТАНОВКОЙ

Управление установкой осуществляется при помощи кнопок, расположенных на корпусе блока вентилятора (рис. 16) или пульта дистанционного управления (рис. 17).
Управление кнопками с корпуса установки имеет ограниченные возможности:
1) можно включить только вторую и третью скорость;
2) установить три из четырех режимов вентиляции.
Пульт дистанционного управления предоставляет более широкие возможности управления.
Функция контроля влажности включается только с пульта управления!

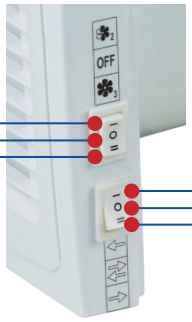

Рис. 16. Переключатели на корпусе блока вентилятора

Рис. 17. Пульт дистанционного управления

Управление при помощи пульта дистанционного управления

Для использования пульта ДУ переключатели на блоке вентилятора необходимо перевести в положение . OFF

	Функция	Кнопка
1	**Включение / выключение установки**	
2	**Ночной режим**	
	Включение Переход в ночной режим подтверждается длинным звуковым сигналом. Если функция „Ночной режим“ активирована, установка будет переключаться на первую скорость, как только в комнате станет темно.	
	Выключение Выход из ночного режима подтверждается коротким звуковым сигналом.	
3	**Выбор скорости**	
	Первая скорость – низкая	
	Вторая скорость – средняя	
	Третья скорость – максимальная	
4	**Установка режима работы**	
	Переход в режим **Пассивный приток.** В этом режиме осуществляется естественное проветривание помещения без задействования вентилятора.	
	Переход в режим **Приток.** В этом режиме осуществляется приток воздуха на выбранной скорости. При последовательном соединении все установки работают на приток воздуха независимо от положения перемычки CN7.	
	Переход в режим **Проветривание.** Установка работает в режиме постоянной вытяжки или притока, в зависимости от положения перемычки CN7. По умолчанию перемычка установлена в положение „ВЫТЯЖКА“).	
	Переход в режим **Регенерация.** Установка работает циклически в реверсивном режиме с регенерацией тепла и влаги. Установка работает 70 секунд в режиме притока воздуха, затем 70 секунд в режиме вытяжки воздуха.	
5	**Контроль влажности (** только в режиме **Регенерация)** Если влажность в помещении превышает установленное значение, то установка переходит на третью скорость. Если влажность в пределах ±5 %, то установка работает на второй скорости. Если влажность ниже установленного значения, то установка переходит на минимальную скорость. Для отключения контроля влажности необходимо нажать любую кнопку выбора скорости.	
	45 %	LOW
	55 %	MEDIUM
	65 %	HIGH

ТЕХНИЧЕСКОЕ ОБСЛУЖИВАНИЕ

Техническое обслуживание установки заключается в периодической очистке поверхностей от пыли и очистке или замене фильтров.

1. Обслуживание вентилятора установки (1 раз в год).

Снимите блок вентилятора и очистите лопасти вентилятора (см. рис. 20). Удалите пыль мягкой сухой щеткой, мягкой материей или пылесосом. Не используйте воду, острые предметы, абразивные моющие вещества и растворители. Очищайте лопасти вентилятора один раз в год.

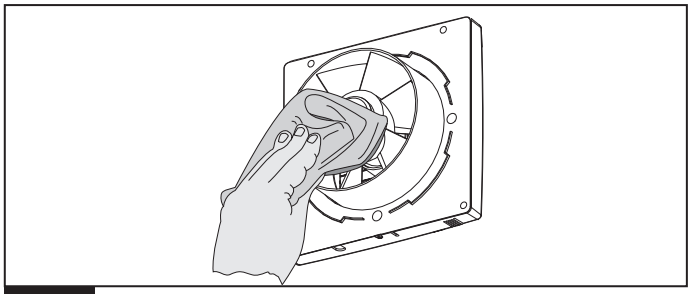

Рис. 20.

2. Обслуживание регенератора и фильтров (4 раза в год).

Извлеките выпрямитель потока воздуха (см. Рис. 21). Извлеките фильтр, расположенный перед регенератором. Извлеките регенератор из канала, потянув его за специальный шнур. Будьте осторожны при извлечении регенератора во избежание его повреждения. Извлеките фильтр, расположенный за регенератором.

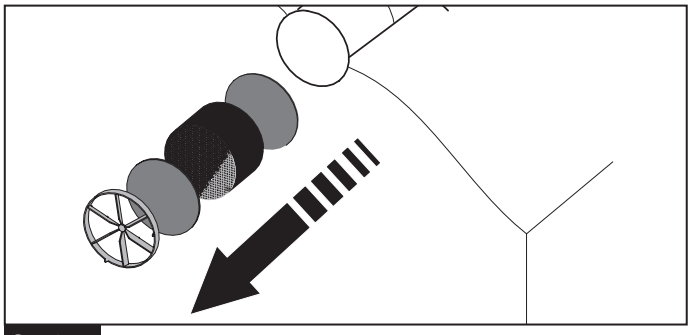

Рис. 21.

Чистку фильтров проводите по мере загрязнения, но не реже одного раза в 3 месяцев. По истечении 90 дней эксплуатации установка подает звуковой сигнал, напоминающий о замене или очистке фильтра, который повторяется через каждые 5 минут, после чего необходимо выключить установку и произвести очистку или замену фильтров. Для очистки фильтров промойте их водой или воспользуйтесь пылесосом (см. Рис. 22), затем сухие фильтры установите в телескопический канал. Для приобретения новых фильтров обратитесь к продавцу.

Даже при регулярном техобслуживании фильтров на блоке регенератора могут накапливаться пылевые отложения. Для поддержания высокой эффективности теплообмена необходимо регулярно очищать регенератор. Регенератор необходимо очищать пылесосом не реже 1 раза в год.

ВНИМАНИЕ

После установки фильтров и регенератора в установку для обнуления счетчика моточасов нажмите и удерживайте в течение 10 секунд кнопку ⏻ на пульте дистанционного управления. Продолжительный звуковой сигнал подтверждает обнуление счетчика моточасов.

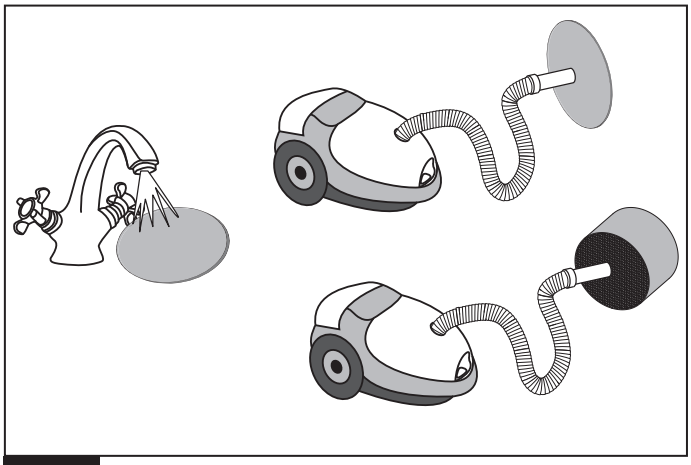

Рис. 22.

3. Обслуживание наружного вентиляционного колпака (1 раз в год).

Листья и другие загрязнения могут засорить наружный вентиляционный колпак и снизить производительность установки. Проверяйте наружный вентиляционный колпак 2 раза в год, очищайте по мере необходимости.

Очистка наружного вентиляционного колпака:

- снимите переднюю часть вентиляционного колпака:

Рис. 23 – для моделей VENTO Ergo A25-1 Pro.

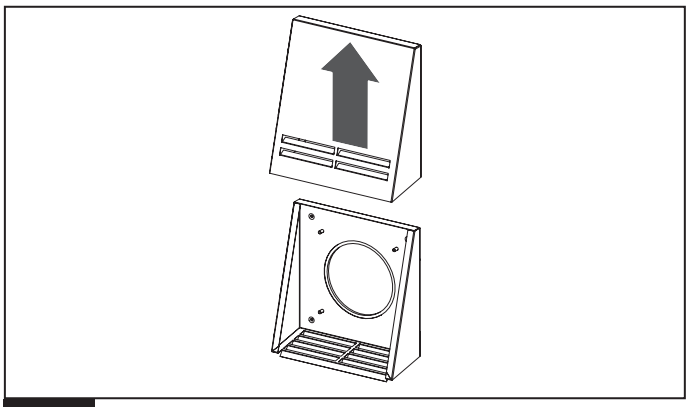

Рис. 23.

Рис. 24 – для моделей VENTO Ergo A25-1 S Pro.

- очистите колпак и вентиляционный канал.

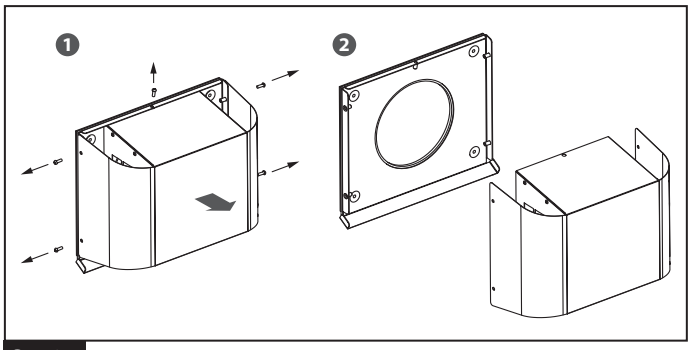

Рис. 24.

ДИАГНОСТИКА И УСТРАНЕНИЕ НЕИСПРАВНОСТЕЙ

Неисправность	Вероятные причины	Способ устранения
При включении установки вентилятор не запускается.	Не подключена питающая сеть.	• Убедитесь, что питающая сеть подключена правильно, в обратном случае устраните ошибку подключения.
	Заклинил двигатель, загрязнены лопасти.	• Выключите установку. • Устраните причину заклинивания двигателя или крыльчатки. Очистите лопасти. • Перезапустите установку.
Срабатывание автоматического выключателя при включении установки.	Увеличенное потребление электрического тока, вызванное коротким замыканием в электрической цепи.	• Выключите установку. • Обратитесь в сервисный центр.
Низкий расход воздуха.	Низкая установленная скорость вентилятора.	• Установите более высокую скорость.
	Фильтр, вентилятор или регенератор засорены.	• Очистите или замените фильтр. • Очистите вентилятор и регенератор. • Смотрите техническое обслуживание регенератора и фильтров на стр. 12.
Установка подает звуковые сигналы.	Сработал счетчик моточасов.	• Смотрите техническое обслуживание регенератора и фильтров на стр. 12.
Повышенный шум, вибрация.	Засорена крыльчатка.	• Очистите крыльчатку.
	Ослаблена затяжка винтовых соединений корпуса установки или наружного вентиляционного колпака.	• Затяните винтовые соединения установки или наружного вентиляционного колпака.

СВИДЕТЕЛЬСТВО О ПРИЁМКЕ

Комнатная вентиляционная установка с регенерацией энергии

VENTO Ergo A25-1 Pro		VENTO Ergo A25-1 S Pro	

соответствует техническим условиям и признана годной к эксплуатации.

Установка соответствует Европейским нормам и стандартам, директивам о Низком напряжении и электромагнитной совместимости. Мы с ответственностью заявляем, что данный продукт соответствует требованиям Директивы Совета Европейского Экономического Сообщества 2004/108/EC, 89/336/EEC, требованиям Директивы Совета по низковольтному оборудованию 2006/95/EC, 73/23/EEC, а также требованиям маркировки CE Директивы 93/68/EEC о тождественности законов Государств-участников в области электромагнитной совместимости, касающихся электрооборудования, используемого в заданных классах напряжения.

Данный сертификат выдан на основании испытаний, проведенных на образцах выше указанной продукции.

Клеймо приёмщика Дата изготовления _____

СВИДЕТЕЛЬСТВО О ПОДКЛЮЧЕНИИ

Комнатная вентиляционная установка с регенерацией энергии

VENTO Ergo A25-1 Pro		VENTO Ergo A25-1 S Pro	

подключена к сети в соответствии с требованиями данного руководства пользователя специалистом:

Компания: _____

Ф.И.О._____

Дата_____Подпись_____

ГАРАНТИЙНЫЙ ТАЛОН

VENTO Ergo A25-1 Pro		VENTO Ergo A25-1 S Pro	

ПРОДАВЕЦ

ДАТА ПРОДАЖИ

ПРЕДСТАВИТЕЛЬ НА ТЕРРИТОРИИ ЕВРОПЕЙСКОГО СОЮЗА

BLAUBERG Ventilatoren GmbH
Aidenbachstr. 52
D-81379 München,
Deutschland

BLAUBERG
Ventilatoren

www.blaubergventilatoren.de
VENTO Ergo A25-1 Pro / v.1(2) / RU