KZH

Хомуты для круглых каналов

Применение

- Для крепления вентиляционных каналов круглого сечения к несущим конструкциям.
- Совместимы с элементами круглого сечения диаметром от 100 до 315 мм.

Конструкция

- Изготавливаются из полосы оцинкованной стали.
- Изнутри уплотнены микропористой резиной для поглощения вибраций.
- Оснащены монтажным кронштейном для возможности крепления на стену или потолок.

Условное обозначение	
Серия	**Диаметр присоединяемого воздуховода, мм**
KZH	**100; 125; 150; 160; 200; 250; 315**

Габаритные размеры, мм

Модель	∅ D	L	Масса, кг
KZH 100	100	204	0,21
KZH 125	125	229	0,22
KZH 150	150	254	0,25
KZH 160	160	264	0,26
KZH 200	200	304	0,31
KZH 250	250	354	0,35
KZH 315	315	419	0,42

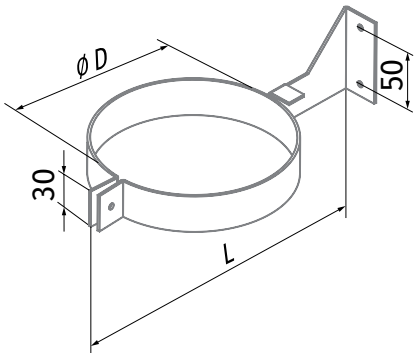

Монтаж

- Крепление осуществляется на круглые элементы вентиляционных систем.
- Круглые элементы вентиляционных систем фиксируются хомутом с помощью болта.
- Для крепления хомутов на стену или потолок используется монтажный кронштейн, который крепится с помощью дюбелей.