AUSSEN-LÜFTUNGSHAUBE

AH Civic EC LB 300
AH Civic EC LB 500
AH Civic EC LB 1200

DE **MONTAGEANLEITUNG**

BLAUBERG Ventilatoren

VERWENDUNGSZWECK

Die Außen-Lüftungshaube (nachstehend «Haube» genannt) dient der Verhinderung des Eindringens von Wasser und Fremdkörpern von außen in das Lüftungsgerät.

DAS GERÄT DARF NICHT VON KINDERN, KÖRPERLICH ODER GEISTIG BEEINTRÄCHTIGTEN SOWIE UNQUALIFIZIERTEN PERSONEN BEDIENT WERDEN.

DAS GERÄT MUSS SO ANGEBRACHT WERDEN, DASS KINDER KEINEN ZUGANG ZUM GERÄT HABEN.

LIEFERUMFANG

	AH Civic EC LB 300 AH Civic EC LB 500	AH Civic EC LB 1200
Haube	1	2
Montageanleitung	1	1
Befestigungssatz	1	1
Verpackung	1	1

AUSSENABMESSUNGEN

AH Civic EC LB 300/500

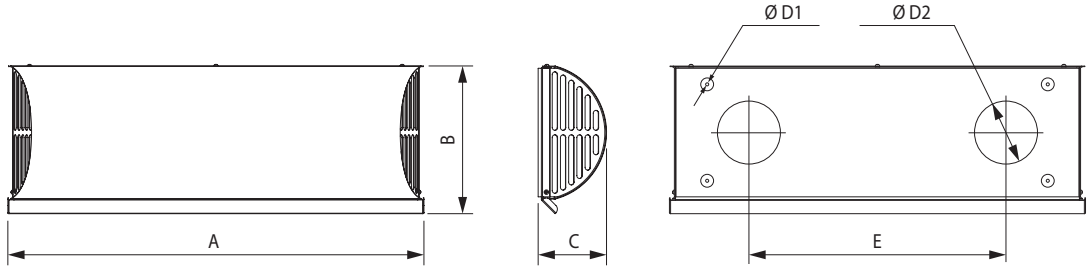

AH Civic EC LB 1200

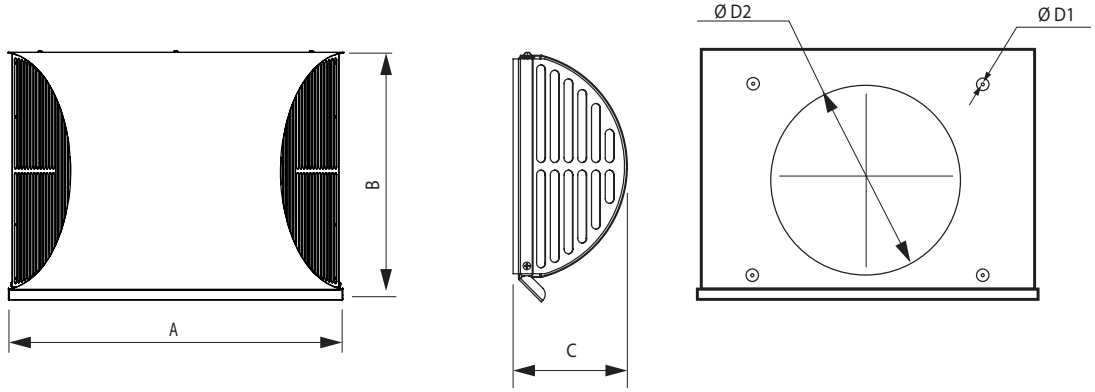

	A	B	C	E	D1	D2
AH Civic EC LB 300	648	370	175	230	6	200
AH Civic EC LB 500	748	480	230	290	6	250
AH Civic EC LB 1200	717	530	250	—	6	402

MONTAGE

WARNUNG! FALLS DER MONTAGEORT IN GROSSER HÖHE LIEGT, WENDEN SIE SICH BITTE AN MONTAGEFIRMEN MIT ENTSPRECHENDER AUSRÜSTUNG!

Die Montage wird am Beispiel der Lüftungshaube AH Civic EC LB 300 gezeigt. Bei den Anlagen Civic EC LB 1200 müssen zwei Hauben AH Civic EC LB 1200 eingesetzt werden.

Führen Sie die Lüftungsrohre durch die Außenwand, an der die Haube eingesetzt wird. Kürzen Sie die überstehenden Enden der Lüftungsrohre.

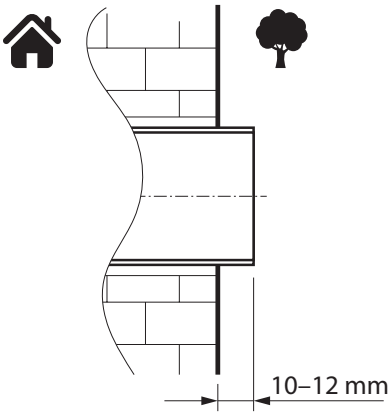

Lösen Sie die 5 Schrauben, mit denen die Abdeckung der Haube an der Rückseite befestigt ist, und nehmen Sie die Abdeckung ab, um Zugang zu den Befestigungslöchern zu erhalten.

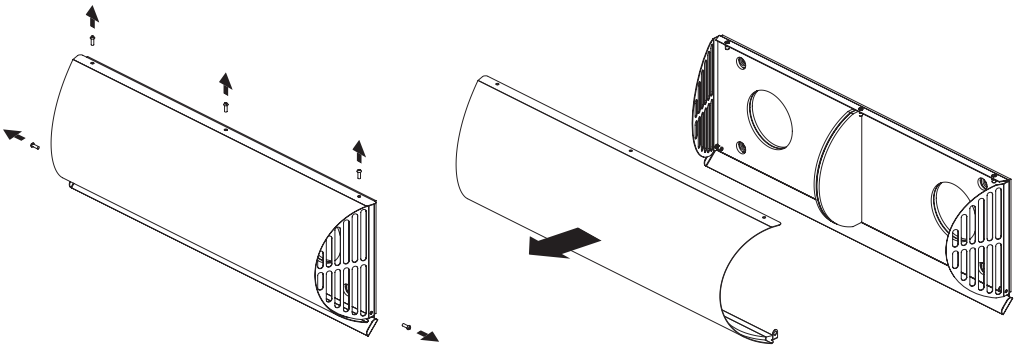

Markieren Sie die 4 Löcher mit Hilfe der Rückseite der Haube und bohren Sie die 4 Dübellöcher.

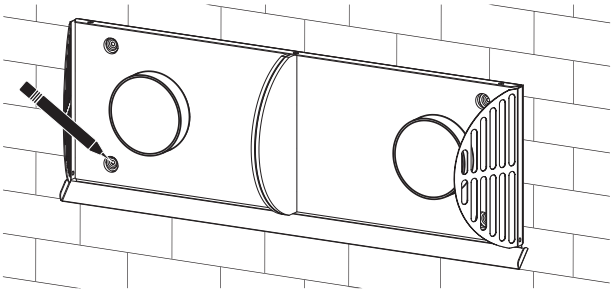

Befestigen Sie die Rückseite der Haube an der Wand.

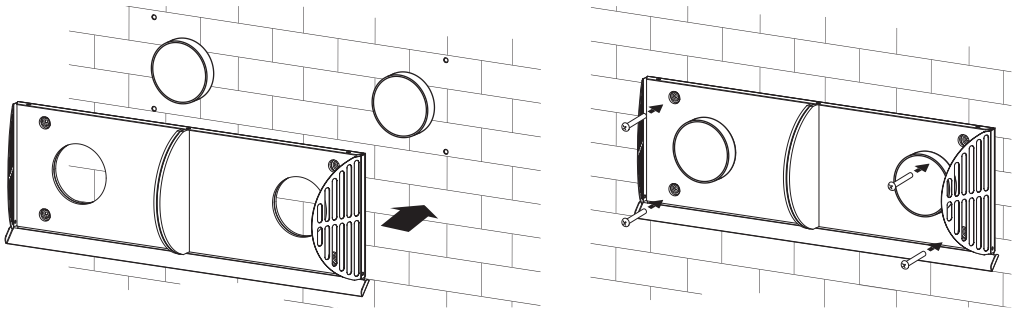

Setzen Sie die Abdeckung der Haube ein und befestigen Sie diese mit den 5 Schrauben.

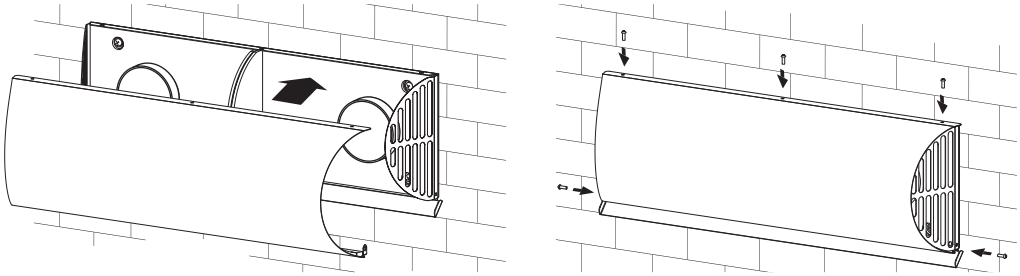

BLAUBERG
Ventilatoren

www.blaubergventilatoren.de
B113-14DE_CW_210406-01