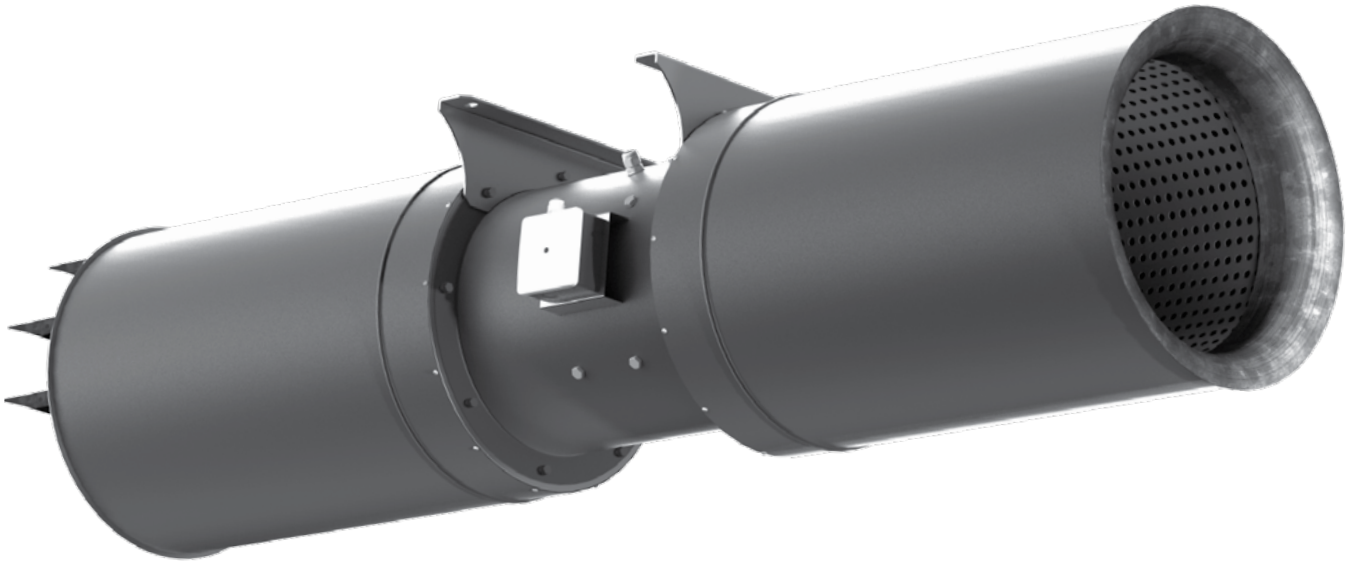

ВЕНТИЛЯТОР ИМПУЛЬСНЫЙ ОСЕВОЙ

Axis-Jet

RU РУКОВОДСТВО ПОЛЬЗОВАТЕЛЯ

BLAUBERG

СОДЕРЖАНИЕ

Требования безопасности 2
Назначение 4
Комплект поставки 4
Структура условного обозначения 4
Реализация 4
Технические характеристики 5
Устройство и принцип работы 10
Монтаж и подготовка к работе 11
Устранение неисправностей 11
Ввод в эксплуатацию 14
Техническое обслуживание 15
Устранение неисправностей 16
Правила хранения и транспортировки 17
Гарантии изготовителя 18
Свидетельство о приемке 19
Информация о продавце 19
Свидетельство о монтаже 19
Гарантийный талон 19

Настоящее руководство пользователя является основным эксплуатационным документом, предназначено для ознакомления технического, обслуживающего и эксплуатирующего персонала.
Руководство пользователя содержит сведения о назначении, составе, принципе работы, конструкции и монтаже изделия (-ий) Axis-Jet и всех его (их) модификаций.
Технический и обслуживающий персонал должен иметь теоретическую и практическую подготовку относительно систем вентиляции и выполнять работы в соответствии с правилами охраны труда и строительными нормами и стандартами, действующими на территории государства.
Информация, указанная в данном руководстве, является верной на момент подготовки документа. Из-за непрерывного развития продукции компания оставляет за собой право в любой момент вносить изменения в технические характеристики, конструкцию или комплектацию изделия.
Ни одна из частей данной публикации не может быть воспроизведена, передана или сохранена в информационно-поисковых системах, а также переведена на другие языки в любой форме без письменного согласия компании.

ТРЕБОВАНИЯ БЕЗОПАСНОСТИ

- Перед началом эксплуатации и монтажом изделия внимательно ознакомьтесь с руководством пользователя.
- При монтаже и эксплуатации изделия должны выполняться требования руководства, а также требования всех применимых местных и национальных строительных, электрических и технических норм и стандартов.
- Обязательно ознакомьтесь с предупреждениями в руководстве, поскольку они содержат сведения, касающиеся вашей безопасности.
- Несоблюдение правил и предупреждений руководства может привести к травмированию пользователя или повреждению изделия.
- После прочтения руководства пользователя сохраняйте его в течение всего времени использования изделия.
- При передаче управления другому пользователю обязательно обеспечьте его данным руководством.

МЕРЫ ПРЕДОСТОРОЖНОСТИ ПРИ МОНТАЖЕ И ЭКСПЛУАТАЦИИ ИЗДЕЛИЯ

- При монтаже изделия обязательно отключите сеть электропитания.

- Соблюдайте осторожность при распаковке изделия.

- Обязательно заземлите изделие!

- Соблюдайте технику безопасности во время работы с электроинструментом при монтаже изделия.

- Не изменяйте длину сетевого шнура самостоятельно.
- Не перегибайте сетевой шнур.
- Избегайте повреждений сетевого шнура.
- Не ставьте на сетевой шнур посторонние предметы.

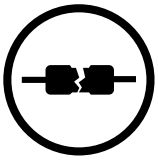

- Не используйте поврежденное оборудование и проводники при подключении изделия к электросети.

- Не прикасайтесь мокрыми руками к устройствам управления.
- Не производите монтаж и техническое обслуживание изделия мокрыми руками.

- Не допускайте детей к эксплуатации изделия.

- Не храните вблизи изделия взрывоопасные и легковоспламеняющиеся вещества.

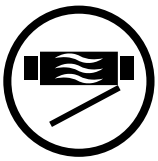

- Не открывайте изделие во время работы.

- Не перекрывайте воздушный канал во время работы изделия.

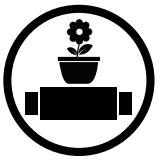

- Не садитесь на изделие и не ставьте на него другие предметы.

- Не прокладывайте сетевой шнур изделия вблизи отопительного/нагревательного оборудования.

- Не эксплуатируйте изделие за пределами диапазона температур, указанных в руководстве пользователя.
- Не эксплуатируйте изделие в агрессивной и взрывоопасной среде.

- Не мойте изделие водой.
- Избегайте попадания воды на электрические части изделия.

- При техническом обслуживании изделия отключите его от сети питания.

- При появлении посторонних звуков, запаха, дыма отключите изделие от сети питания и обратитесь в сервисный центр.

- При длительной эксплуатации изделия время от времени проверяйте надежность монтажа.

- Используйте изделие только по его прямому назначению.

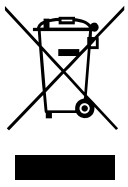

THE PRODUCT MUST BE DISPOSED SEPARATELY AT THE END OF ITS SERVICE LIFE.
DO NOT DISPOSE THE UNIT AS UNSORTED DOMESTIC WASTE.

НАЗНАЧЕНИЕ

ИЗДЕЛИЕ НЕ ПРЕДНАЗНАЧЕНО ДЛЯ ИСПОЛЬЗОВАНИЯ ДЕТЬМИ, ЛИЦАМИ С ПОНИЖЕННЫМИ СЕНСОРНЫМИ ИЛИ УМСТВЕННЫМИ СПОСОБНОСТЯМИ, А ТАКЖЕ ЛИЦАМИ, НЕ ПОДГОТОВЛЕННЫМИ СООТВЕТСТВУЮЩИМ ОБРАЗОМ.

К РАБОТАМ С ИЗДЕЛИЕМ ДОПУСКАЮТСЯ СПЕЦИАЛИСТЫ ПОСЛЕ СООТВЕТСТВУЮЩЕГО ИНСТРУКТАЖА.

ИЗДЕЛИЕ ДОЛЖНО БЫТЬ УСТАНОВЛЕНО В МЕСТАХ, ИСКЛЮЧАЮЩИХ САМОСТОЯТЕЛЬНЫЙ ДОСТУП ДЕТЕЙ

Осевой струйный вентилятор Axis-Jet предназначен для общеобменной вентиляции подземных и полуоткрытых паркингов, проветривания туннелей, обеспечивает отвод дыма в случае пожара, являясь частью системы дымоудаления. Создает высокоскоростную струю для перемещения воздуха в нужном направлении.

Вентилятор рассчитан на продолжительную работу без отключения от электросети.

Перемещаемый воздух не должен содержать горючих или взрывных смесей, химически активных испарений, липких веществ, волокнистых материалов, крупной пыли, жиров или сред, которые способствуют образованию вредных веществ (яды, пыль, болезнетворные микроорганизмы).

Относительная влажность перемещаемого воздуха при температуре +20 °С не должна превышать 80 %.

КОМПЛЕКТ ПОСТАВКИ

НАИМЕНОВАНИЕ	КОЛИЧЕСТВО
Вентилятор	1 шт.
Руководство пользователя	1 шт.
Упаковочный ящик	1 шт.

СТРУКТУРА УСЛОВНОГО ОБОЗНАЧЕНИЯ

Пример обозначения: **Axis-Jet - C I - 315 M - 2/4 - R - 400/2**

Серия
Вентилятор импульсный осевой

Тип корпуса
C — круглый

Изоляция корпуса
_ — без изоляции
I — с изоляцией

Диаметр, мм
315; 355; 400; 450; 500; 560; 630

Электродвигатель
M — с повышенной мощностью
S — с наибольшей мощностью

Количество полюсов
2 (для односкоростного)
2/4 (для двухскоростного)

Поток воздуха
U — однонаправленный
R — реверсивный

Предел огнестойкости, °С/ч
_ — до +55 °С
300/2—300 °С/2 ч
400/2—400 °С/2 ч

РЕАЛИЗАЦИЯ

Устройство реализуется через специализированные и розничные торговые организации.

ТЕХНИЧЕСКИЕ ХАРАКТЕРИСТИКИ

По типу защиты от поражения электрическим током изделие относится к приборам класса 1 по ГОСТ 12.2.007.0-75.
Степень защиты от доступа к опасным частям и проникновения воды: двигателя — IP55, изделия — IP54.
Конструкция вентилятора постоянно совершенствуется, поэтому некоторые модели могут незначительно отличаться от описанных в данном руководстве.

ОДНОНАПРАВЛЕННЫЙ ВЕНТИЛЯТОР

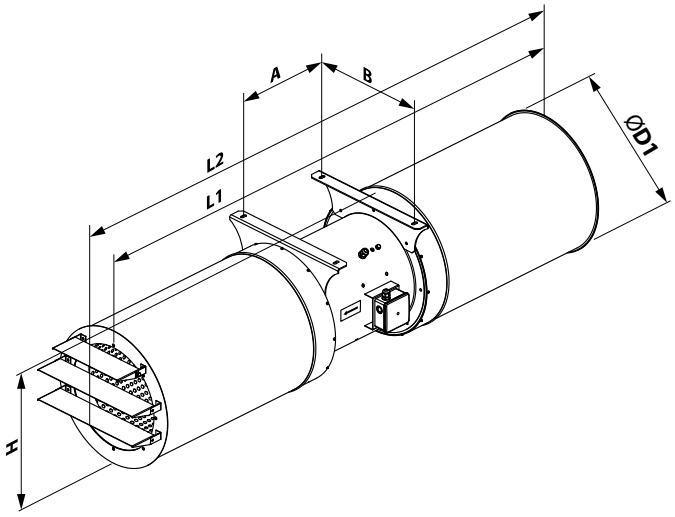

РЕВЕРСИВНЫЙ ВЕНТИЛЯТОР

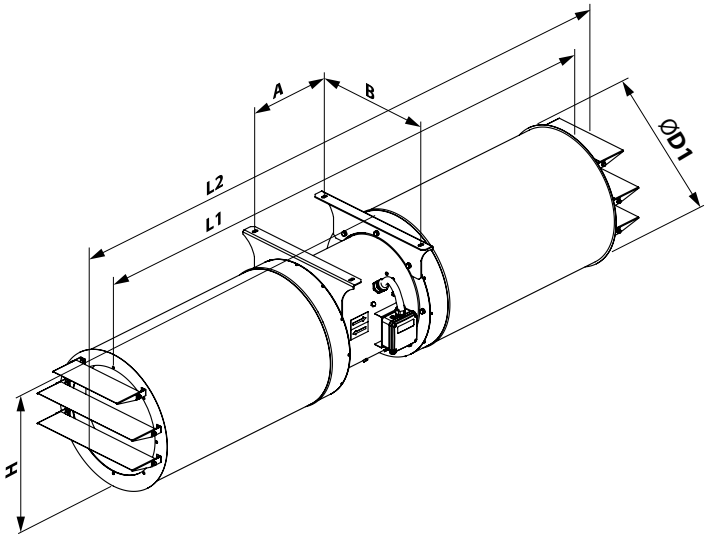

Модель	Размеры, мм						Масса, кг
	Ø D1	A	B	H	L1	L2	
Однонаправленные							
Axis-Jet-CI-315-U	414	302	355	425	1654	1763	40
Axis-Jet-CI-355-U	467	302	420	482	1954	2079	50
Axis-Jet-CI-400-U	515	351	460	525	2004	2129	65
Axis-Jet-CI-450-U	565	351	500	575	2004	2129	85
Axis-Jet-CI-500-U	603	371	580	620	2004	2145	110
Axis-Jet-CI-560-U	663	446	620	678	2093	2247	155
Axis-Jet-CI-630-U	733	550	710	748	2193	2357	245
Реверсивные							
Axis-Jet-CI-315-R	414	302	355	425	1654	1872	40
Axis-Jet-CI-355-R	467	302	420	482	1954	2202	50
Axis-Jet-CI-400-R	515	351	460	525	2004	2253	65
Axis-Jet-CI-450-R	565	351	500	575	2004	2253	85
Axis-Jet-CI-500-R	603	371	580	620	2004	2290	110
Axis-Jet-CI-560-R	663	446	620	678	2093	2400	155
Axis-Jet-CI-630-R	733	550	710	748	2193	2520	245

Вентиляторы с классом огнестойкости 200 °C/2 ч могут быть изготовлены только по отдельному заказу
Технические характеристики (расход, тяга и т.д.) вентиляторов с классом огнестойкости 200 °C/2 ч аналогичны для вентиляторов с классом огнестойкости 300 °C/2 ч.

Ø, мм	Направление воздушного потока	Кол-во скоростей	Модель	Мощность, кВт	Макс. расход, м³/ч	Тяга (импульс), Н	Скорость воздуха, м/с	Частота вращения, об/мин	Макс. темпер. перемещаемой среды, °C*	Звуковое давление LpA, dB на расстоянии 3 м
315	Unidirectional	1	Axis-Jet-CI-315-2-U	0.55	4520	26	17.2	2880	-25...+55 °C	63
			Axis-Jet-CI-315-2-U-300/2						300 °C/2 h	63
			Axis-Jet-CI-315-2-U-400/2		3250	14	12.4		400 °C/2 h	63
			Axis-Jet-CI-315M-2-U	0.75	4990	32	19	2880	-25...+55 °C	64
			Axis-Jet-CI-315M-2-U-300/2						300 °C/2 h	64
			Axis-Jet-CI-315M-2-U-400/2		3590	17	13.6		400 °C/2 h	65
		2	Axis-Jet-CI-315-2/4-U	0.55/0.11	4520/2260	26/7	17.2/8.6	2880/1440	-25...+55 °C	63/48
			Axis-Jet-CI-315-2/4-U-300/2						300 °C/2 h	63/48
			Axis-Jet-CI-315-2/4-U-400/2		3250/1630	14/4	12.4/6.18		400 °C/2 h	63/48
			Axis-Jet-CI-315M-2/4-U	0.8/0.2	4990/2490	32/8	19/9.5	2880/1440	-25...+55 °C	64/49
			Axis-Jet-CI-315M-2/4-U-300/2						300 °C/2 h	64/49
			Axis-Jet-CI-315M-2/4-U-400/2		3590/1790	17/5	13.6/6.8		400 °C/2 h	65/50
	Reversible	1	Axis-Jet-CI-315-2-R	0.55	4190	23	15.9	2880	-25...+55 °C	67
			Axis-Jet-CI-315-2-R-300/2						300 °C/2 h	67
			Axis-Jet-CI-315-2-R-400/2		3010	12	11.4		400 °C/2 h	68
		2	Axis-Jet-CI-315-2/4-R	0.55/0.11	4180/2100	23/6	15.9/7.9	2880/1440	-25...+55 °C	67/52
			Axis-Jet-CI-315-2/4-R-300/2						300 °C/2 h	67/52
			Axis-Jet-CI-315-2/4-R-400/2		3010/1510	12/3	11.4/5.7		400 °C/2 h	68/53
*Smoke extraction mode: once for two hours.										
355	Unidirectional	1	Axis-Jet-CI-355-2-U	0.75	5830	34	17.3	2880	-25...+55 °C	65
			Axis-Jet-CI-355-2-U-300/2						300 °C/2 h	65
			Axis-Jet-CI-355-2-U-400/2		4880	24	14.5		400 °C/2 h	65
			Axis-Jet-CI-355M-2-U	1.1	6740	45	20.0	2880	-25...+55 °C	64
			Axis-Jet-CI-355M-2-U-300/2						300 °C/2 h	64
			Axis-Jet-CI-355M-2-U-400/2		5360	29	15.9		400 °C/2 h	67
		2	Axis-Jet-CI-355-2/4-U	0.8/0.2	5830/3000	34/9	17.3/8.9	2880/1440	-25...+55 °C	65/50
			Axis-Jet-CI-355-2/4-U-300/2						300 °C/2 h	65/50
			Axis-Jet-CI-355-2/4-U-400/2		4880/2440	24/6	14.5/7.3		400 °C/2 h	65/50
			Axis-Jet-CI-355M-2/4-U	1.1/0.25	6740/3370	45/12	20.0/10.0	2880/1440	-25...+55 °C	64/49
			Axis-Jet-CI-355M-2/4-U-300/2						300 °C/2 h	64/49
			Axis-Jet-CI-355M-2/4-U-400/2		5360/2680	29/8	15.9/8		400 °C/2 h	67/52
	Reversible	1	Axis-Jet-CI-355-2-R	1.1	5810	34	17.3	2880	-25...+55 °C	68
			Axis-Jet-CI-355-2-R-300/2						300 °C/2 h	68
			Axis-Jet-CI-355-2-R-400/2		5160	27	15.3		400 °C/2 h	70
		2	Axis-Jet-CI-355-2/4-R	1.1/0.25	5810/2900	34/9	17.3/8.6	2810/1390	-25...+55 °C	68/53
			Axis-Jet-CI-355-2/4-R-300/2						300 °C/2 h	68/53
			Axis-Jet-CI-355-2/4-R-400/2		5160/2580	27/7	15.3/7.7		400 °C/2 h	70/55
*Smoke extraction mode: once for two hours.										

Ø, мм	Направление воздушного потока	Кол-во скоростей	Модель	Мощность, кВт	Макс. расход, м³/ч	Тяга (импульс), Н	Скорость воздуха, м/с	Частота вращения, об/мин	Макс. темпер. перемещаемой среды, °C*	Звуковое давление LpA, dB на расстоянии 3 м
400	Unidirectional	1	Axis-Jet-CI-400-2-U	1.1	8500	57	20.0	2880	-25...+55 °C	69
			Axis-Jet-CI-400-2-U-300/2						300 °C/2 h	69
			Axis-Jet-CI-400-2-U-400/2		6970	39	16.4		400 °C/2 h	70
			Axis-Jet-CI-400M-2-U	2.2	9870	77	23.2	2880	-25...+55 °C	67
			Axis-Jet-CI-400M-2-U-300/2						300 °C/2 h	67
			Axis-Jet-CI-400M-2-U-400/2		8500	57	20		400 °C/2 h	69
		2	Axis-Jet-CI-400-2/4-U	1.1/0.25	8500/4250	57/15	20.0/10.0	2880/1440	-25...+55 °C	69/54
			Axis-Jet-CI-400-2/4-U-300/2						300 °C/2 h	69/54
			Axis-Jet-CI-400-2/4-U-400/2		6970/3490	39/10	16.4/8.2		400 °C/2 h	70/55
			Axis-Jet-CI-400M-2/4-U	2.2/0.5	9870/4930	77/20	23.2/11.6	2880/1440	-25...+55 °C	67/52
			Axis-Jet-CI-400M-2/4-U-300/2						300 °C/2 h	67/52
			Axis-Jet-CI-400M-2/4-U-400/2		8500/4250	57/15	20/10		400 °C/2 h	69/54
	Reversible	1	Axis-Jet-CI-400-2-R	1.5	8290	54	19.5	2880	-25...+55 °C	70
			Axis-Jet-CI-400-2-R-300/2						300 °C/2 h	70
			Axis-Jet-CI-400-2-R-400/2		7140	40	16.8		400 °C/2 h	71
		2	Axis-Jet-CI-400-2/4-R	1.5/0.37	8290/4140	54/14	19.5/9.7	2880/1440	-25...+55 °C	70/55
			Axis-Jet-CI-400-2/4-R-300/2						300 °C/2 h	70/55
			Axis-Jet-CI-400-2/4-R-400/2		7140/3570	40/10	16.8/8.4		400 °C/2 h	71/56
*Smoke extraction mode: once for two hours.										

Ø, мм	Направление воздушного потока	Кол-во скоростей	Модель	Мощность, кВт	Макс. расход, м³/ч	Тяга (импульс), Н	Скорость воздуха, м/с	Частота вращения, об/мин	Макс. темпер. перемещаемой среды, °С*	Звуковое давление LpA, dB на расстоянии 3 м
450	Unidirectional	1	Axis-Jet-CI-450-2-U	1.5	10400	67	19.3	2880	-25...+55 °C	67
			Axis-Jet-CI-450-2-U-300/2						300 °C/2 h	67
			Axis-Jet-CI-450-2-U-400/2		9520	56	17.6		400 °C/2 h	67
			Axis-Jet-CI-450M-2-U	2.2	12800	100	23.3	2850	-25...+55 °C	70
			Axis-Jet-CI-450M-2-U-300/2						300 °C/2 h	70
			Axis-Jet-CI-450M-2-U-400/2		11600	84	21.5		400 °C/2 h	70
			Axis-Jet-CI-450S-2-U	3	14100	124	26.2	2890	-25...+55 °C	69
			Axis-Jet-CI-450S-2-U-300/2						300 °C/2 h	69
			Axis-Jet-CI-450S-2-U-400/2		12300	94	22.7		400 °C/2 h	72
		2	Axis-Jet-CI-450-2/4-U	1.5/0.37	10400/5220	67/17	19.3/9.7	2880/1440	-25...+55 °C	67/52
			Axis-Jet-CI-450-2/4-U-300/2						300 °C/2 h	67/52
			Axis-Jet-CI-450-2/4-U-400/2		9520/4760	56/14	17.6/8.8		400 °C/2 h	67/52
			Axis-Jet-CI-450M-2/4-U	2.2/0.5	12800/6290	100/25	23.3/11.7	2880/1440	-25...+55 °C	70/55
			Axis-Jet-CI-450M-2/4-U-300/2						300 °C/2 h	70/55
			Axis-Jet-CI-450M-2/4-U-400/2		11600/6070	84/23	21.5/11.3		400 °C/2 h	70/55
			Axis-Jet-CI-450S-2/4-U	3.1/0.8	14100/7070	124/31	26.2/13.1	2880/1440	-25...+55 °C	69/54
			Axis-Jet-CI-450S-2/4-U-300/2						300 °C/2 h	69/54
			Axis-Jet-CI-450S-2/4-U-400/2		12400/6200	95/24	22.9/11.5		400 °C/2 h	72/57
	Reversible	1	Axis-Jet-CI-450-2-R	1.5	9280	54	17.2	2880	-25...+55 °C	73
			Axis-Jet-CI-450-2-R-300/2						300 °C/2 h	73
			Axis-Jet-CI-450-2-R-400/2		8560	46	15.8		400 °C/2 h	71
			Axis-Jet-CI-450M-2-R	2.2	10400	67	19.2	2850	-25...+55 °C	72
			Axis-Jet-CI-450M-2-R-300/2						300 °C/2 h	72
			Axis-Jet-CI-450M-2-R-400/2		10300	66	19.1		400 °C/2 h	73
			Axis-Jet-CI-450S-2-R	3	12800	102	23.7	2890	-25...+55 °C	74
			Axis-Jet-CI-450S-2-R-300/2						300 °C/2 h	74
			Axis-Jet-CI-450S-2-R-400/2		11200	78	20.8		400 °C/2 h	74
		2	Axis-Jet-CI-450-2/4-R	1.5/0.37	9280/4640	54/14	17.2/8.6	2880/1440	-25...+55 °C	73/58
			Axis-Jet-CI-450-2/4-R-300/2						300 °C/2 h	73/58
			Axis-Jet-CI-450-2/4-R-400/2		8560/4280	46/12	15.8/7.9		400 °C/2 h	71/56
			Axis-Jet-CI-450M-2/4-R	2.2/0.5	10400/5190	67/17	19.2/9.6	2880/1440	-25...+55 °C	72/57
			Axis-Jet-CI-450M-2/4-R-300/2						300 °C/2 h	72/57
			Axis-Jet-CI-450M-2/4-R-400/2		10300/5160	66/17	19.1/ 9.6		400 °C/2 h	73/58
			Axis-Jet-CI-450S-2/4-R	3.1/0.8	12800/6400	102/26	23.7/11.9	2880/1440	-25...+55 °C	74/59
			Axis-Jet-CI-450S-2/4-R-300/2						300 °C/2 h	74/59
			Axis-Jet-CI-450S-2/4-R-400/2		11200/5610	78/20	20.8/10.4		400 °C/2 h	74/59

*Smoke extraction mode: once for two hours.

Ø, мм	Направление воздушного потока	Кол-во скоростей	Модель	Мощность, кВт	Макс. расход, м³/ч	Тяга (импульс), Н	Скорость воздуха, м/с	Частота вращения, об/мин	Макс. темпер. перемещаемой среды, °C*	Звуковое давление LpA, dB на расстоянии 3 м
500	Unidirectional	2	Axis-Jet-CI-500-2/4-U	3.1/0.8	16200/8120	132/34	24.3/12.2	2880/1440	-25...+55 °C	72/57
			Axis-Jet-CI-500-2/4-U-300/2						300 °C/2 h	72/57
			Axis-Jet-CI-500-2/4-U-400/2		14900/7430	111/28	22.2/11.1		400 °C/2 h	70/55
			Axis-Jet-CI-500M-2/4-U	4.4/1.1	18500/9240	171/43	27.7/13.8	2880/1440	-25...+55 °C	72/57
			Axis-Jet-CI-500M-2/4-U-300/2						300 °C/2 h	72/57
			Axis-Jet-CI-500M-2/4-U-400/2		17200/8600	148/37	25.8/12.9		400 °C/2 h	74/59
	Reversible	2	Axis-Jet-CI-500-2/4-R	3.1/0.8	14500/7250	105/27	21.7/10.8	2880/1440	-25...+55 °C	77/62
			Axis-Jet-CI-500-2/4-R-300/2						300 °C/2 h	77/62
			Axis-Jet-CI-500-2/4-R-400/2		13600/6790	93/24	20.3/10.2		400 °C/2 h	75/60
			Axis-Jet-CI-500M-2/4-R	4.4/1.1	16600/8310	138/35	24.8/12.4	2880/1440	-25...+55 °C	76/61
			Axis-Jet-CI-500M-2/4-R-300/2						300 °C/2 h	76/61
			Axis-Jet-CI-500M-2/4-R-400/2		15900/7940	127/32	23.8/11.9		400 °C/2 h	77/62
*Smoke extraction mode: once for two hours.										
560	Unidirectional	2	Axis-Jet-CI-560-2/4-U	4.4/1.1	20200/10100	167/42	24.7/12.4	2880/1440	-25...+55 °C	74/59
			Axis-Jet-CI-560-2/4-U-300/2						300 °C/2 h	74/59
			Axis-Jet-CI-560-2/4-U-400/2		18000/ 9010	132/34	22/11		400 °C/2 h	74/59
			Axis-Jet-CI-560M-2/4-U	8/2	25100/12500	257/64	30.7/15.3	2880/1440	-25...+55 °C	76/61
			Axis-Jet-CI-560M-2/4-U-300/2						300 °C/2 h	76/61
			Axis-Jet-CI-560M-2/4-U-400/2		24300/12200	242/61	29.8/14.9		400 °C/2 h	77/62
	Reversible	2	Axis-Jet-CI-560-2/4-R	4.4/1.1	16800/8410	115/29	20.5/10.3	2880/1440	-25...+55 °C	77/62
			Axis-Jet-CI-560-2/4-R-300/2						300 °C/2 h	77/62
			Axis-Jet-CI-560-2/4-R-400/2		17200/8900	121/33	21/10.9		400 °C/2 h	77/62
			Axis-Jet-CI-560M-2/4-R	6/1.5	21100/10500	182/46	25.8/12.9	2880/1440	-25...+55 °C	79/64
			Axis-Jet-CI-560M-2/4-R-300/2						300 °C/2 h	79/64
			Axis-Jet-CI-560M-2/4-R-400/2		18800/9380	145/36	23/11.5		400 °C/2 h	77/62
*Smoke extraction mode: once for two hours.										
630	Unidirectional	2	Axis-Jet-CI-630-2/4-U	12/3	31500/15700	320/80	30.4/15.2	2880/1440	-25...+55 °C	79/64
			Axis-Jet-CI-630-2/4-U-300/2						300 °C/2 h	79/64
			Axis-Jet-CI-630-2/4-U-400/2		31500/15750	320/80	30.4/15.2		400 °C/2 h	77/62
			Axis-Jet-CI-630M-2/4-U	16/4	35200/17650	399/101	34/17	2880/1440	-25...+55 °C	81/66
			Axis-Jet-CI-630M-2/4-U-300/2						300 °C/2 h	81/66
			Axis-Jet-CI-630M-2/4-U-400/2		33100/16550	352/89	31.9/16		400 °C/2 h	78/63
	Reversible	2	Axis-Jet-CI-630-2/4-R	12/3	26700/13400	230/58	25.8/12.9	2880/1440	-25...+55 °C	85/70
			Axis-Jet-CI-630-2/4-R-300/2						300 °C/2 h	85/70
			Axis-Jet-CI-630-2/4-R-400/2		28800/14400	268/67	27.9/13.9		400 °C/2 h	82/67
			Axis-Jet-CI-630M-2/4-R	16/4	29100/14600	274/69	28.2/14.1	2880/1440	-25...+55 °C	86/71
			Axis-Jet-CI-630M-2/4-R-300/2						300 °C/2 h	86/71
			Axis-Jet-CI-630M-2/4-R-400/2		32100/16000	332/83	31/15.5		400 °C/2 h	82/67
*Smoke extraction mode: once for two hours.										

УСТРОЙСТВО И ПРИНЦИП РАБОТЫ

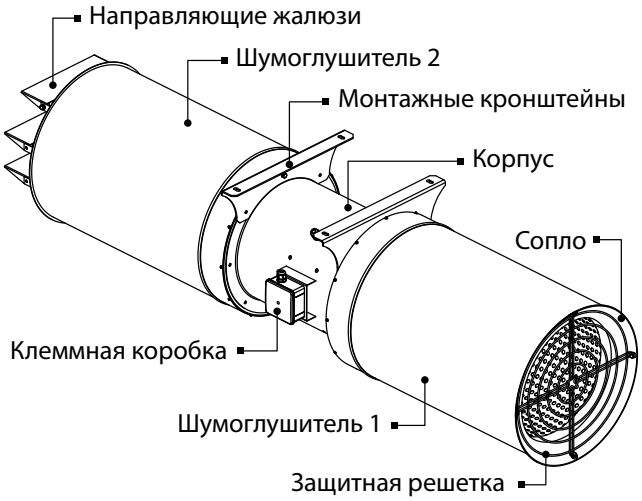

Корпус

Для вентиляторов используется цельносварной металлический корпус с выкатанными фланцами, покрытый порошковой краской для защиты от внешних воздействий. Внутри корпуса вентилятора установлены специальные кронштейны для крепления двигателя, служащие также направляющими, равномерно распределяя поток по лопаткам крыльчатки и улучшая аэродинамические характеристики. На корпусе вентилятора предусмотрены кронштейны для потолочного или настенного монтажа. Для проведения электромонтажа предусмотрена клеммная коробка, расположенная на внешней поверхности корпуса.

Защитная решетка

Решетка предназначена для защиты от попадания в вентилятор предметов, которые могут повредить крыльчатку или двигатель вентилятора.

Шумоглушители

Звукоизоляция достигается посредством установленных с обеих сторон цилиндрических шумоглушителей, корпус которых полностью облицован износостойкой минеральной ватой и перфорированным листом, шумоглушитель 1 на входе оборудован аэродинамически оптимизированным впускным соплом, шумоглушитель 2 на выходе оборудован направляющими жалюзи.

Двигатель

В качестве привода вентилятора используется трехфазный асинхронный двигатель с короткозамкнутым ротором. Двигатель установлен внутри корпуса вентилятора.

Рабочее колесо двигателя оборудовано осевой высокоэффективной и динамически сбалансированной крыльчаткой с лопатками оптимизированной формы из устойчивого к коррозии алюминиевого сплава.

Направление движения воздушного потока для однонаправленных вентиляторов

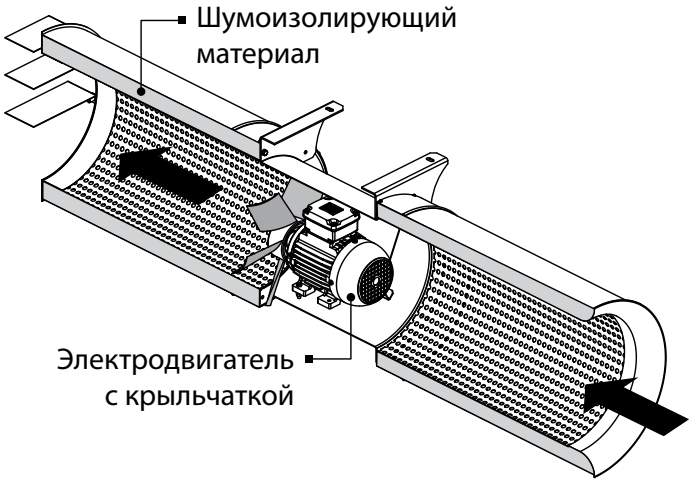

МОНТАЖ И ПОДГОТОВКА К РАБОТЕ

ПЕРЕД МОНТАЖОМ УБЕДИТЕСЬ, ЧТО КОРПУС НЕ СОДЕРЖИТ ПОСТОРОННИХ ПРЕДМЕТОВ, НАПРИМЕР, ПЛЕНКИ ИЛИ БУМАГИ

ВЫПОЛНЯЙТЕ МОНТАЖ ТАКИМ ОБРАЗОМ, ЧТОБЫ ОБЕСПЕЧИТЬ ДОСТУП К ИЗДЕЛИЮ ДЛЯ ПРОВЕДЕНИЯ РАБОТ ПО ОБСЛУЖИВАНИЮ ИЛИ РЕМОНТУ

Перед монтажом изделия необходимо:

- **убедиться в том что рабочее колесо вентилятора вращается свободно;**
- **убедиться в отсутствии конденсата на двигателе;**
- **проверить электрическое сопротивление изоляции между обмотками двигателя и между каждой обмоткой и корпусом двигателя.**

После монтажа изделия необходимо повторно убедиться в том что рабочее колесо вентилятора вращается свободно.

Вентилятор устанавливается на стену или потолок с помощью монтажных кронштейнов. Монтаж осуществляется в 4-х точках с помощью дюбелей или монтажных шпилек. Для минимизации вибраций используются специальные виброопоры. Виброопоры не входят в комплект поставки.

При подборе крепежа и виброопор необходимо учитывать материал монтажной поверхности и вес вентилятора (см. технические характеристики). Крепежные изделия для монтажа вентилятора не входят в комплект поставки, приобретаются отдельно. Подбор крепежа должен проводить специалист сервисной монтажной службы.

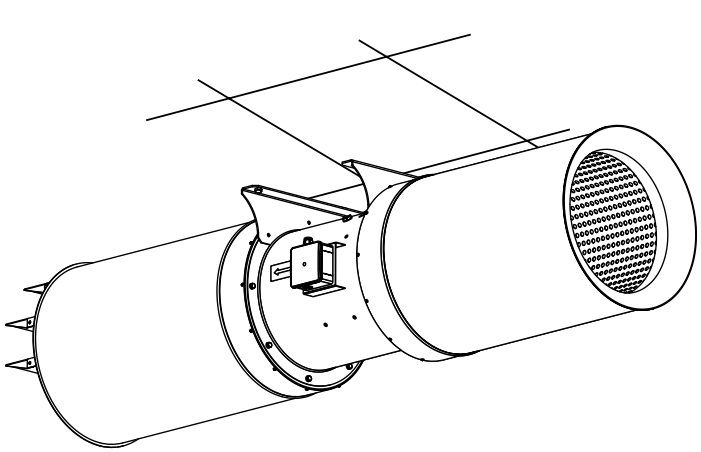

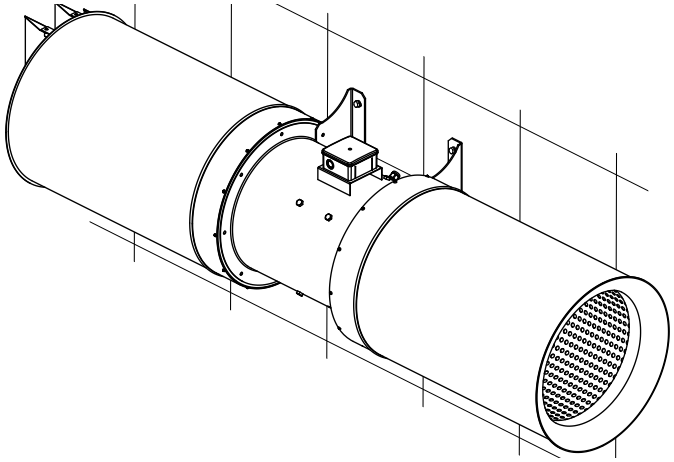

УСТРАНЕНИЕ НЕИСПРАВНОСТЕЙ

ПЕРЕД ПОДКЛЮЧЕНИЕМ ИЗДЕЛИЯ К ЭЛЕКТРОСЕТИ УБЕДИТЕСЬ, ЧТО СЕТЬ ОБЕСТОЧЕНА.

ПОДКЛЮЧЕНИЕ ИЗДЕЛИЯ К СЕТИ ДОЛЖЕН ОСУЩЕСТВЛЯТЬ КВАЛИФИЦИРОВАННЫЙ ЭЛЕКТРИК, ИМЕЮЩИЙ ПРАВО САМОСТОЯТЕЛЬНОЙ РАБОТЫ С УСТАНОВКАМИ НАПРЯЖЕНИЕМ ЭЛЕКТРОПИТАНИЯ ДО 1000 В, ПОСЛЕ ИЗУЧЕНИЯ ДАННОГО РУКОВОДСТВА ПОЛЬЗОВАТЕЛЯ.

НОМИНАЛЬНЫЕ ЗНАЧЕНИЯ ЭЛЕКТРИЧЕСКИХ ПАРАМЕТРОВ ИЗДЕЛИЯ ПРИВЕДЕНЫ НА НАКЛЕЙКЕ ИЗГОТОВИТЕЛЯ

ЛЮБЫЕ ИЗМЕНЕНИЯ ВО ВНУТРЕННЕМ ПОДКЛЮЧЕНИИ ЗАПРЕЩЕНЫ И ВЕДУТ К ПОТЕРЕ ПРАВА НА ГАРАНТИЙНОЕ ОБСЛУЖИВАНИЕ

- Изделие предназначено для подключения к электросети с параметрами 3~400 В/50 Гц согласно схеме электрических подключений.
- Изделие должно быть подключено с помощью изолированных проводников (кабеля, проводов). При выборе сечения проводников необходимо учитывать максимально допустимый ток нагрузки, а также температуру нагрева провода, зависящую от типа провода, его изоляции, длины и способа прокладки.
- На внешнем вводе должен быть установлен встроенный в стационарную сеть электроснабжения автоматический выключатель, разрывающий электрическую цепь в случае короткого замыкания или перегрузки. Место установки внешнего выключателя должно обеспечивать свободный доступ для оперативного отключения изделия. Номинальный ток автоматического выключателя должен быть выше максимального тока потребления изделия (см. в разделе «Технические характеристики» или на наклейке изделия). Рекомендуется выбирать номинальный ток автоматического выключателя из стандартного ряда, следующий после максимального тока подключаемого изделия. Автоматический выключатель не входит в комплект поставки, приобретается отдельно.

Импульсный осевой вентилятор предназначен для встраивания в автоматическую систему управления и не подлежит автономной эксплуатации.
Подключите двигатель вентилятора через клеммную колодку (**X1**) с помощью изолированного, прочного, термоустойчивого кабеля в соответствии со схемой подключения к электросети и маркировкой клемм.
Клеммная колодка и наклейка с маркировкой клемм находятся внутри клеммной коробки, которая расположена на корпусе вентилятора или на монтажном кронштейне, в зависимости от модели вентилятора.

Схема подключения к электросети односкоростного вентилятора

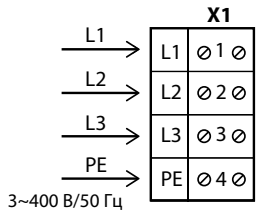

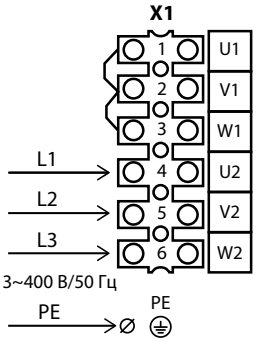

Схема подключения к электросети двухскоростного вентилятора:

- работающего на низкой скорости

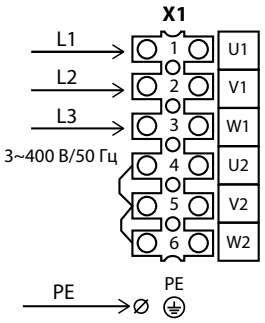

- работающего на высокой скорости

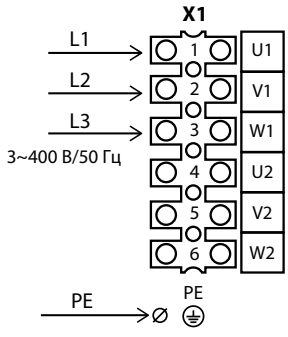

УБЕДИТЕСЬ, ЧТО РАБОЧЕЕ КОЛЕСО ВЕНТИЛЯТОРА ВРАЩАЕТСЯ В СТОРОНУ, УКАЗАННУЮ НА КОРПУСЕ ВЕНТИЛЯТОРА.

ПРИ НЕОБХОДИМОСТИ ИЗМЕНИТЕ НАПРАВЛЕНИЕ ВРАЩЕНИЯ КОЛЕСА ПУТЕМ ПЕРЕКЛЮЧЕНИЯ ОЧЕРЕДНОСТИ ФАЗ НА КЛЕММАХ ЭЛЕКТРОДВИГАТЕЛЯ

СПОСОБЫ ПУСКА АСИНХРОННЫХ ДВИГАТЕЛЕЙ

Существует несколько вариантов пуска асинхронных электродвигателей с короткозамкнутым ротором.
Наиболее распространенными являются: прямой пуск, пуск с помощью устройства плавного пуска (далее – УПП) и пуск с помощью преобразователя частоты (далее – ПЧ).

Прямой пуск
При прямом пуске вентиляторов (то есть при подключении двигателя к питающей сети с помощью обычного пускателя) из-за большого момента инерции рабочего колеса время пуска двигателя значительно возрастает, и в сети возникают высокие пусковые токи большой длительности, которые могут стать причиной падения напряжения (особенно, если секция линии питания не соответствует требованиям), что может повлиять на функционирование потребителей.
Пусковой ток, который потребляет двигатель при прямом пуске, превышает номинальный в 5-8 раз (реже – в 10-14 раз). Также двигатель развивает пусковой момент, существенно превышающий номинальный.
В момент включения двигатель работает как трансформатор с короткозамкнутой вторичной обмоткой, образованной клеткой ротора с очень маленьким сопротивлением. В роторе появляется высокий наведенный ток, что влечет за собой бросок тока в питающей сети.
Средний пусковой крутящий момент при запуске равен 0,5-1,5 номинального момента.

Несмотря на такие преимущества, как простое по конструкции оборудование, высокий пусковой крутящий момент, быстрый запуск и низкая стоимость, система прямого пуска является подходящей только в случаях, когда:
- мощность двигателя мала по сравнению с мощностью сети, что ограничивает вредное воздействие от броска тока;
- приводимый в движение механизм не требует постепенного разгона или имеет демпфирующее устройство для сглаживания толчка при пуске;
- пусковой крутящий момент может быть высоким без последствий для работы механизма, который приводится в движение.

Плавный пуск. Пуск с использованием УПП
Устройство плавного пуска плавно наращивает напряжение, которое подается на двигатель, от начального значения до номинального.
Данная система пуска может использоваться для обеспечения:
- ограничения тока двигателя;
- регулирования крутящего момента.

Регулирование путём ограничения тока задает максимальный пусковой ток, равный 300-400 % (реже – 250 %) от номинального тока и снижает характеристики крутящего момента. Это регулирование особенно подходит для турбомашин (центробежные насосы, вентиляторы).
Регулирование изменением крутящего момента оптимизирует крутящий момент в процессе пуска и снижает броски тока в сети. Это подходит для механизмов с постоянным моментом сопротивления нагрузки.
Этот тип плавного пуска может иметь несколько различных схем:
- пуск двигателя;
- пуск и остановка двигателя;
- шунтирование устройства в конце процесса пуска;
- пуск и остановка нескольких двигателей в каскадных схемах.

Плавный пуск. Пуск с использованием ПЧ
Во время пуска ПЧ увеличивает частоту от 0 Гц до частоты сети (50 или 60 Гц). Благодаря постепенному увеличению частоты можно считать, что двигатель работает на своей номинальной скорости для данной частоты. Кроме того, поскольку можно считать, что двигатель работает на своей номинальной скорости, номинальный крутящий момент доступен сразу, а ток будет приблизительно равен номинальному.
Данная система пуска используется для контроля и регулирования скорости и может быть применена в следующих случаях:
- пуск при нагрузках с большой инерцией;
- пуск при больших нагрузках с источниками питания ограниченной мощности;
- оптимизация потребления электроэнергии в зависимости от скорости турбомашин.

Рассматриваемая система пуска может использоваться для всех типов механизмов.

Проблемы при прямом пуске

Прямой пуск может привести к двум группам проблем:

1. Пуск слишком быстрый, что приводит к механическим ударам, рывкам в механизме, ударному выбору люфтов и т. д.
2. Пуск тяжелый, и завершить его не удается.

Рассмотрим три разновидности тяжелого пуска:

1. В питающей сети возникает ток, который она может обеспечить с трудом или не может вообще.

Характерные признаки: при пуске отключаются автоматы на входе системы, в процессе пуска гаснут лампочки и отключаются некоторые реле и контакторы, останавливается питающий генератор.

Решение: с использованием УПП в лучшем случае пусковой ток удастся снизить до 250 % от номинального тока двигателя. Если этого недостаточно, необходимо использовать ПЧ.

2. Двигатель не может запустить механизм при прямом пуске.

Характерные признаки: двигатель не вращается вообще или «зависает» на определенной скорости и остается на ней до срабатывания защиты.

Решение: УПП не поможет решить проблему. Двигателю не хватает момента на валу. Возможно, проблему удастся решить с использованием ПЧ, однако подобный случай требует исследования.

3. Двигатель уверенно разгоняет механизм, но не успевает дойти до номинальной частоты вращения.

Характерные признаки: во время разгона срабатывает автомат на входе. Подобное часто случается на тяжелых вентиляторах с достаточно высокой частотой вращения.

Решение: УПП в таком случае, скорее всего, поможет, но риск неудачи сохраняется. Чем ближе скорость двигателя к номинальной скорости в момент срабатывания защиты, тем выше вероятность успеха. Использование ПЧ в таком случае полностью решает проблему.

Стандартная коммутационная аппаратура (автоматические выключатели, контакторы, пускатели) не рассчитана на работу с длительными перегрузками и, как правило, отключает вентилятор при затянувшемся прямом пуске.
Использование коммутационной аппаратуры с завышенными значениями допустимого тока приведёт к загрублению защиты электродвигателя. В этом случае коммутационная аппаратура не отреагирует на внезапно возникшую аварийную перегрузку электродвигателя по причине высоких значений допустимого тока.
Только использование для запуска вентилятора устройства плавного пуска или преобразователя частоты позволяет решить вышеописанные проблемы.

ВВОД В ЭКСПЛУАТАЦИЮ

ОТВЕТСТВЕННОСТЬ ЗА ПРАВИЛЬНОСТЬ ФАЗИРОВКИ ЭЛЕКТРОДВИГАТЕЛЯ И ВЫБОР СХЕМЫ ЕГО ПУСКА НЕСЁТ ОРГАНИЗАЦИЯ, ОТВЕЧАЮЩАЯ ЗА ВВОД ИЗДЕЛИЯ В ЭКСПЛУАТАЦИЮ

В МОМЕНТ ПУСКА ТОКИ ВЕНТИЛЯТОРА МОГУТ ВОЗРАСТАТЬ В НЕСКОЛЬКО РАЗ ПО СРАВНЕНИЮ С НОМИНАЛЬНЫМИ.
СМ. ПУНКТ «СПОСОБЫ ПУСКА АСИНХРОННЫХ ДВИГАТЕЛЕЙ» В РАЗДЕЛЕ «ПОДКЛЮЧЕНИЕ К ЭЛЕКТРОСЕТИ»

- После пуска вентилятора убедитесь, что электродвигатель вращается правильно, без вибраций и постороннего шума.
- Убедитесь, что рабочее колесо вентилятора вращается в сторону, указанную на корпусе вентилятора. При необходимости измените направление вращения колеса путем переключения очередности фаз на клеммах электродвигателя.
- Проверьте, не превышает ли энергопотребление вентилятора значение, указанное на шильдике оборудования, и не перегревается ли чрезмерно двигатель.
- Рекомендуется проверить фазный ток после выхода вентилятора на номинальный режим.
- Запрещается быстро включать и выключать вентилятор несколько раз подряд, поскольку это может повредить обмотку двигателя или изоляцию по причине перегрева.

ТЕХНИЧЕСКОЕ ОБСЛУЖИВАНИЕ

ТЕХНИЧЕСКОЕ ОБСЛУЖИВАНИЕ ИЗДЕЛИЯ РАЗРЕШЕНО ТОЛЬКО ПОСЛЕ ОТКЛЮЧЕНИЯ ЕГО ОТ СЕТИ ЭЛЕКТРОПИТАНИЯ

ПЕРЕД НАЧАЛОМ РАБОТ НЕОБХОДИМО УСТАНОВИТЬ НА ПУЛЬТЕ ЗАПУСКА ВЕНТИЛЯТОРА ЗАПРЕЩАЮЩИЙ ПЛАКАТ «НЕ ВКЛЮЧАТЬ! РАБОТАЮТ ЛЮДИ!»

ИЗБЕГАЙТЕ ПОПАДАНИЯ ЖИДКОСТИ НА ЭЛЕКТРОДВИГАТЕЛЬ! НЕ ПРИМЕНЯЙТЕ ДЛЯ ЧИСТКИ АГРЕССИВНЫЕ РАСТВОРИТЕЛИ И ОСТРЫЕ ПРЕДМЕТЫ

Техническое обслуживание заключается в очистке поверхностей от пыли и грязи, ремонте и замене деталей вентилятора или двигателя. Очистка поверхностей проводится периодически, по мере загрязнения.

Для очистки крыльчатки двигателя, а также внутренних металлических поверхностей вентилятора используйте мягкую сухую щетку с длинной ручкой и ткань. Для свободного доступа к крыльчатке двигателя отсоедините направляющие жалюзи.

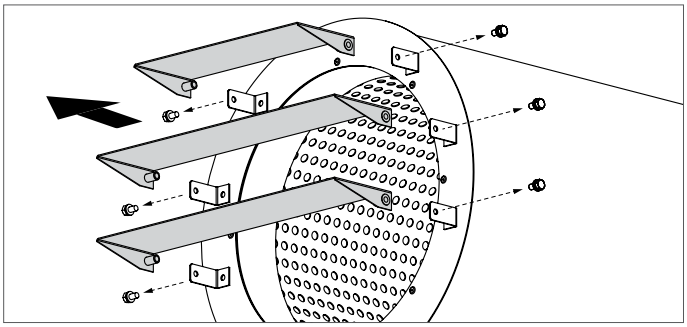

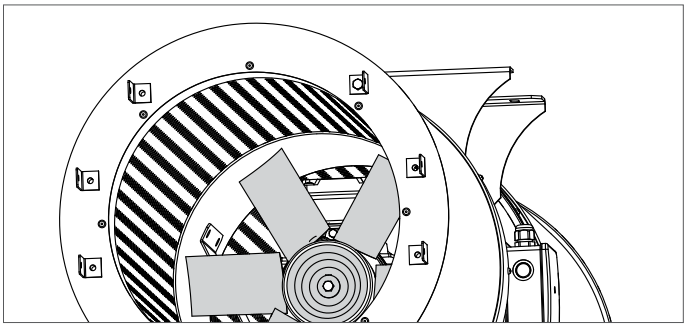

При проведении ремонта или замены двигателя необходимо обеспечить доступ к месту расположения двигателя:

- отвинтите по три болта на обоих монтажных кронштейнах и снимите корпус вместе с шумоглушителями;
- отсоедините корпус от шумоглушителя 1, отвинтив стягивающие их болты;
- снимите крышку клеммной коробки и отсоедините кабель электродвигателя от клеммной колодки;
- отвинтите болты на корпусе, фиксирующие стойки, на которых расположен двигатель;
- аккуратно извлеките двигатель на стойках из корпуса;
- после технического обслуживания смонтируйте и установите вентилятор в обратном порядке.

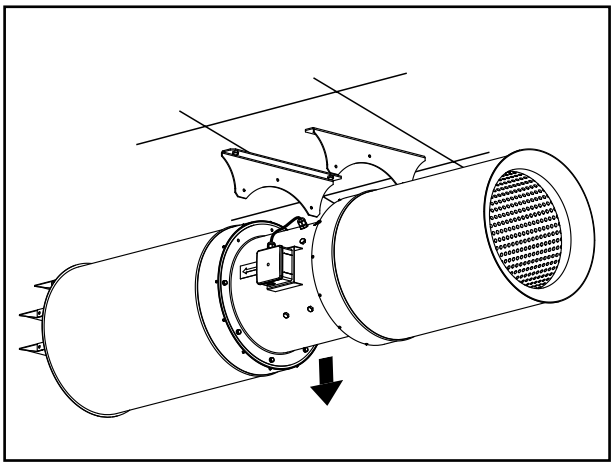

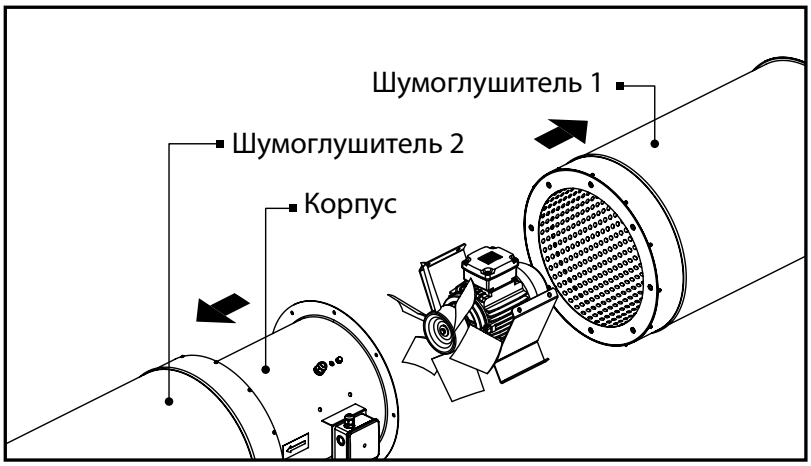

Во время технического обслуживания необходимо:

- проверить затяжку винтовых зажимов заземления и электроконтактных соединений и по мере необходимости подтянуть их;
- проверить затяжку болтов крепления корпуса и по мере необходимости подтянуть их;
- проверить затянутость резьбового соединения болта между ступицей и валом электродвигателя и по мере необходимости затянуть его;
- проверять засоренность рабочего колеса вентилятора и очищать его по мере необходимости. Для очистки рабочего колеса необходимо снять боковую крышку.

Техническое обслуживание необходимо проводить не реже 1 раза в год.

УСТРАНЕНИЕ НЕИСПРАВНОСТЕЙ

ВОЗМОЖНЫЕ НЕИСПРАВНОСТИ И МЕТОДЫ ИХ УСТРАНЕНИЯ

Возникшая проблема	Вероятные причины	Способ устранения
Вентилятор не запускается.	Отсутствует электропитание.	Проверьте сетевой выключатель. Проверьте правильность электрических соединений.
	Заклинил двигатель.	Необходимо убедиться, что причина заключается именно в заклинивании рабочего колеса вентилятора, и устранить её. В противном случае заменить электродвигатель.
При пуске вентилятора происходит срабатывание защиты коммутационной аппаратуры.	Короткое замыкание в вентиляторе или в электрической цепи между вентилятором и коммутационной аппаратурой.	Устранить причину короткого замыкания.
	Увеличенное потребление электрического тока из-за перегрузки в электрической цепи.	Устранить причину увеличенного потребления электрического тока.
	Неправильно выбран способ пуска вентилятора.	Использовать устройство плавного пуска или преобразователь частоты для запуска двигателя (**см. «Способы пуска асинхронных двигателей» в разделе «Подключение к электросети»**).
	Коммутационная аппаратура подобрана неправильно.	Произвести переподбор коммутационной аппаратуры согласно действующих норм и характеристик оборудования.
	Подобрана некачественная коммутационная аппаратура, действительные параметры которой не соответствуют заявленным на ней.	Произвести переподбор коммутационной аппаратуры, выбирая ту, которая прошла коммутационные и нагрузочные испытания и имеет сертификат соответствия действующим нормам. Рекомендуется производить выбор среди первой ятерки лучших зарубежных производителей коммутационной аппаратуры.
Вентилятор не достигает требуемой частоты вращения, электродвигатель вентилятора сильно перегревается.	Электродвигатель вентилятора перегружен.	Устранить перегрузку.
	Неправильно выбран способ пуска вентилятора.	Использовать устройство плавного пуска или преобразователь частоты для запуска двигателя (**см. «Способы пуска асинхронных двигателей» в разделе «Подключение к электросети»**).
Электродвигатель вентилятора работает с перегрузкой, потребляя ток больше номинального.	Неправильная фазировка двигателя, рабочее колесо вращается в противоположную сторону от указанной на корпусе вентилятора.	Изменить направление вращения колеса путем переключения очередности фаз на клеммах электродвигателя.
Вентилятор подает воздуха больше, чем предусмотрено расчетом.	Неправильно выбран вентилятор.	Заменить вентилятором соответствующего типоразмера.

Вентилятор подает воздуха меньше, чем предусмотрено расчетом.	Неправильно выбран вентилятор.	Уточнить расчет и правильно подобрать вентилятор.
	Неправильное направление вращения рабочего колеса.	Изменить направление вращения колеса путем переключения очередности фаз на клеммах электродвигателя (**см. раздел «Ввод в эксплуатацию»**).
	Загрязнение рабочего колеса посторонними предметами или различным мусором.	Очистить рабочее колесо от посторонних предметов, мусора.
Повышенный шум или вибрация в вентиляторе.	Ослабли резьбовые соединения.	Проверить затяжку винтовых соединений.
	Отсутствуют виброопоры на вентиляторе.	Установить виброопоры.
	Загрязнение рабочего колеса посторонними предметами или различным мусором.	Очистить рабочее колесо от посторонних предметов, мусора.
	Изношенные подшипники.	Заменить подшипники.
	Нестабильное электропитание, нестабильная работа электродвигателя.	Проверить стабильность питания и электродвигатель.

ПРАВИЛА ХРАНЕНИЯ И ТРАНСПОРТИРОВКИ

- Хранить изделие необходимо в заводской упаковке в сухом вентилируемом помещении при температуре от +5 ˚С до +40 ˚С и относительной влажности не выше 70 %.
- Наличие в воздухе паров и примесей, вызывающих коррозию и нарушающих изоляцию и герметичность соединений, не допускается.
- Для погрузочно-разгрузочных работ используйте соответствующую подъемную технику для предотвращения возможных повреждений изделия.
- Во время погрузочно-разгрузочных работ выполняйте требования перемещений для данного типа грузов.
- Транспортировать разрешается любым видом транспорта при условии защиты изделия от атмосферных осадков и механических повреждений. Транспортировка изделия разрешена только в рабочем положении.
- Погрузка и разгрузка должны производиться без резких толчков и ударов.
- Перед первым включением после транспортировки при низких температурах изделие необходимо выдержать при температуре эксплуатации не менее 3-4 часов.

ОПАСНОСТЬ ПОВРЕЖДЕНИЯ ИЗДЕЛИЯ.

ЕСЛИ ПРОДОЛЖИТЕЛЬНОСТЬ ХРАНЕНИЯ ПРЕВЫШАЕТ 3 МЕСЯЦА, НЕОБХОДИМО РЕГУЛЯРНО ПРОВОРАЧИВАТЬ РАБОЧЕЕ КОЛЕСО ВРУЧНУЮ.

ГАРАНТИИ ИЗГОТОВИТЕЛЯ

Изготовитель устанавливает гарантийный срок изделия длительностью 24 месяца с даты продажи изделия через розничную торговую сеть при условии выполнения пользователем правил транспортировки, хранения, монтажа и эксплуатации изделия.
В случае появления нарушений в работе изделия по вине изготовителя в течение гарантийного срока пользователь имеет право на бесплатное устранение недостатков изделия посредством осуществления изготовителем гарантийного ремонта.
Гарантийный ремонт состоит в выполнении работ, связанных с устранением недостатков изделия, для обеспечения возможности использования такого изделия по назначению в течение гарантийного срока. Устранение недостатков осуществляется посредством замены или ремонта комплектующих или отдельной комплектующей изделия.

Гарантийный ремонт не включает в себя:

- периодическое техническое обслуживание;
- монтаж/демонтаж изделия;
- настройку изделия.

Для проведения гарантийного ремонта пользователь должен предоставить изделие, руководство пользователя с отметкой о дате продажи и расчетный документ, подтверждающий факт покупки.
Модель изделия должна соответствовать модели, указанной в руководстве пользователя.
По вопросам гарантийного обслуживания обращайтесь к продавцу.

Гарантия изготовителя не распространяется на нижеприведенные случаи:

- непредоставление пользователем изделия в комплектности, указанной в руководстве пользователя, в том числе демонтаж пользователем комплектующих изделия;
- несоответствие модели, марки изделия данным, указанным на упаковке изделия и в руководстве пользователя;
- несвоевременное техническое обслуживание изделия;
- наличие внешних повреждений корпуса (повреждениями не являются внешние изменения изделия, необходимые для его монтажа) и внутренних узлов изделия;
- внесение в конструкцию изделия изменений или осуществление доработок изделия;
- замена и использование узлов, деталей и комплектующих изделия, не предусмотренных изготовителем;
- использование изделия не по назначению;
- нарушение пользователем правил монтажа изделия;
- нарушение пользователем правил управления изделием;
- подключение изделия к электрической сети с напряжением, отличным от указанного в руководстве пользователя;
- выход изделия из строя вследствие скачков напряжения в электрической сети;
- осуществление пользователем самостоятельного ремонта изделия;
- осуществление ремонта изделия лицами, не уполномоченными на то изготовителем;
- истечение гарантийного срока изделия;
- нарушение пользователем установленных правил перевозки изделия;
- нарушение пользователем правил хранения изделия;
- совершение третьими лицами противоправных действий по отношению к изделию;
- выход изделия из строя вследствие возникновения обстоятельств непреодолимой силы (наводнения, землетрясения, войны, военных действий любого характера, блокады);
- отсутствие пломб, если наличие таковых предусмотрено руководством пользователя;
- непредоставление руководства пользователя с отметкой о дате продажи изделия;
- отсутствие расчетного документа, подтверждающего факт покупки изделия.

Изготовитель не принимает рекламации по вопросу состояния лакокрасочного покрытия (далее — ЛКП) в случаях:

- появления вмятин, трещин, царапин и потертостей ЛКП во время такелажных, монтажных и сборочных работ;
- образования коррозии на местах повреждений в результате попадания камней, песка, смол от кровельного покрытия в процессе кровельных работ;
- наличия следов непосредственного термического воздействия на ЛКП в процессе кровельных работ;
- нарушения правил транспортировки, хранения, монтажа и эксплуатации изделия;
- наличия повреждений в результате влияния промышленных и химических выбросов, кислотных или щелочных загрязнений, растительного сока и других влияний, не связанных с естественными условиями эксплуатации.

ВЫПОЛНЯЙТЕ ТРЕБОВАНИЯ ДАННОГО РУКОВОДСТВА ПОЛЬЗОВАТЕЛЯ ДЛЯ ОБЕСПЕЧЕНИЯ ДЛИТЕЛЬНОЙ БЕСПЕРЕБОЙНОЙ РАБОТЫ ИЗДЕЛИЯ

ГАРАНТИЙНЫЕ ТРЕБОВАНИЯ ПОЛЬЗОВАТЕЛЯ РАССМАТРИВАЮТСЯ ПОСЛЕ ПРЕДЪЯВЛЕНИЯ ИМ ИЗДЕЛИЯ, ГАРАНТИЙНОГО ТАЛОНА, РАСЧЕТНОГО ДОКУМЕНТА И РУКОВОДСТВА ПОЛЬЗОВАТЕЛЯ С ОТМЕТКОЙ О ДАТЕ ПРОДАЖИ

СВИДЕТЕЛЬСТВО О ПРИЕМКЕ

Тип изделия	Вентилятор импульсный осевой
Модель	Axis-Jet _____
Серийный номер	
Дата выпуска	
Клеймо приемщика	

ИНФОРМАЦИЯ О ПРОДАВЦЕ

Название магазина	
Адрес	
Телефон	
E-mail	
Дата покупки	
Изделие в полной комплектации с руководством пользователя получил, с условиями гарантии ознакомлен и согласен.	
Подпись покупателя	

Место для печати продавца

СВИДЕТЕЛЬСТВО О МОНТАЖЕ

Изделие Axis-Jet _____ установлено в соответствии с требованиями данного руководства пользователя.	
Название фирмы	
Адрес	
Телефон	
Ф. И. О. установщика	
Дата монтажа:	**Подпись:**
Работы по монтажу изделия соответствуют требованиям всех применимых местных и национальных строительных, электрических и технических норм и стандартов. Замечаний к работе изделия не имею.	
Подпись:	

Место для печати установщика

ГАРАНТИЙНЫЙ ТАЛОН

Тип изделия	Вентилятор импульсный осевой
Модель	Axis-Jet _____
Серийный номер	
Дата выпуска	
Дата покупки	
Гарантийный срок	
Продавец	

Место для печати продавца

BLAUBERG

www.blaubergventilatoren.de
B_EAC114RU-04

Уполномоченный представитель ООО «ЗЕРН»
129085 РФ, г. Москва, ул. Василия Петушкова, вл. 8
тел. +7(495) 781-20-60; +7(495) 188-188-8
e-mail: info@zern.ru
Производитель ЧАО «Вентиляционные системы»
01030 Украина, г. Боярка, ул. Соборности, 36