Kanal-Heizregister zur Nachheizung der Zuluft

ENH

DE **BETRIEBSANLEITUNG**

BLAUBERG Ventilatoren

INHALT

Sicherheitsvorschriften 2
Verwendungszweck 4
Lieferumfang 4
Bezeichnungsschlüssel 4
Technische Daten 5
Bauart und Funktionsweise 6
Montage und Betriebsvorbereitung 7
Netzanschluss 8
Wartungshinweise 9
Lagerungs- und Transportvorschriften 9
Herstellergarantie 10
Abnahmeprotokoll 11
Verkäuferinformationen 11
Montageprotokoll 11
Garantiekarte 11

Die vorliegende Betriebsanleitung gilt als wichtigstes Dokument für den Betrieb und richtet sich an Fach- und Wartungskräfte sowie Betriebspersonal. Die Betriebsanleitung enthält Informationen zu Verwendungszweck, technischen Daten, Funktionsweise sowie Montage des Geräts ENH und allen seinen Modifikationen.
Fach- und Wartungskräfte sollten eine Ausbildung im Bereich Lüftung absolviert haben und müssen die Arbeiten in Übereinstimmung mit den geltenden lokalen Arbeitssicherheitsbestimmungen, Baunormen und Standards durchführen.

SICHERHEITSVORSCHRIFTEN

Bei Montage und Betrieb des Geräts sind die Anforderungen der vorliegenden Betriebsanleitung sowie die länderspezifisch geltenden elektrischen Vorschriften, Gebäude- und Brandschutzstandards genau einzuhalten.
Das Gerät ist vor allen Anschluss-, Einstellungs-, Wartungs- und Reparaturarbeiten vom Stromnetz zu trennen.
Service- und Wartungsarbeiten sind ausschließlich von Fachpersonal vorzunehmen, welches über eine gültige Zulassung für elektrische Arbeiten an Elektroanlagen bis
1000 V verfügt. Lesen Sie die Betriebsanleitung vor allen Arbeiten am Gerät.
Vor der Montage des Geräts ist dieses auf sichtbare Defekte am Laufrad, Gehäuse oder Gitter zu überprüfen. Des Weiteren ist sicherzustellen, dass sich keinerlei Fremdkörper im Gehäuse befinden, welche die Laufradschaufeln beschädigen könnten.
Bei der Montage darauf achten, dass das Gehäuse nicht deformiert wird!
Eine Gehäusedeformation kann zu Blockierung des Motors und lauten Geräuschen führen.
Unsachgemäße Verwendung, unberechtigte Änderungs- und Nacharbeiten sowie Modifizierungen am Gerät sind untersagt.
Das Gerät darf keinen witterungsbedingten Einflüssen (Regen, Sonne usw.) ausgesetzt werden.
Die Förderluft darf keinen Staub, keine Dämpfe, Festfremdstoffe, klebrige Stoffe oder Faserstoffe enthalten.
Das Gerät ist nicht für den Einsatz in einer entzündungs- und explosionsgefährdeten Umgebung, die z.B. Spiritusdämpfe, Benzin oder Insektizide enthält, ausgelegt.
Die Ansaug- und Auslassöffnung nicht verschließen oder verdecken, um einen optimalen Luftstrom zu gewährleisten.
Setzen Sie sich bitte nicht auf das Gerät und lassen Sie keine Gegenstände darauf liegen.
Die in dieser Betriebsanleitung angegebenen Informationen gelten zum Zeitpunkt der Abfassung des Dokuments als richtig. Um aktuelle technische Entwicklungen umzusetzen, behält sich das Unternehmen das Recht vor, jederzeit Änderungen in Bauweise, technischen Eigenschaften und Lieferumfang des Geräts vorzunehmen.
Das Gerät nie mit nassen oder feuchten Händen anfassen. Das Gerät nie barfuß anfassen.
Das Gerät darf von Kindern ab 8 Jahren und darüber sowie Personen mit eingeschränkten körperlichen, geistigen oder sensorischen Fähigkeiten oder ohne ausreichende Erfahrung und Kenntnis verwendet werden, wenn sie beaufsichtigt oder bezüglich des sicheren Gebrauchs des Gerätes unterwiesen wurden und die daraus resultierenden Gefahren verstanden haben.
Lassen Sie Kinder nicht mit dem Gerät spielen. Reinigung und Benutzerwartung dürfen von Kindern nicht ohne Beaufsichtigung durchgeführt werden.

Wenn das Netzkabel beschädigt ist, muss es vom Hersteller, Kundendienst oder ähnlich qualifizierten Personen ausgetauscht werden, um eine Gefahr zu vermeiden.
Warnung! Um eine Gefahr durch versehentliches Zurücksetzen des Thermoschalters zu vermeiden, darf das Gerät nicht über ein externes Schaltgerät wie einen Timer mit Strom versorgt oder an ein Stromnetz angeschlossen werden, das normalerweise von Versorgungsunternehmen ein- und ausgeschaltet wird.

INFORMATION FÜR PRIVATE HAUSHALTE

Das Elektro- und Elektronikgerätegesetz (ElektroG) enthält eine Vielzahl von Anforderungen an den Umgang mit Elektro- und Elektronikgeräten. Die wichtigsten sind hier zusammengestellt.

1. Getrennte Erfassung von Altgeräten

Elektro- und Elektronikgeräte, die zu Abfall geworden sind, werden als Altgeräte bezeichnet. Besitzer von Altgeräten haben diese einer vom unsortierten Siedlungsabfall getrennten Erfassung zuzuführen. Altgeräte gehören insbesondere nicht in den Hausmüll, sondern in spezielle Sammel- und Rückgabesysteme.

2. Batterien und Akkus sowie Lampen

Besitzer von Altgeräten haben Altbatterien und Altakkumulatoren, die nicht vom Altgerät umschlossen sind, sowie Lampen, die zerstörungsfrei aus dem Altgerät entnommen werden können, im Regelfall vor der Abgabe an einer Erfassungsstelle vom Altgerät zu trennen. Dies gilt nicht, soweit Altgeräte einer Vorbereitung zur Wiederverwendung unter Beteiligung eines öffentlich-rechtlichen Entsorgungsträgers zugeführt werden.

3. Möglichkeiten der Rückgabe von Altgeräten

Besitzer von Altgeräten aus privaten Haushalten können diese bei den Sammelstellen der öffentlich-rechtlichen Entsorgungsträger oder bei den von Herstellern oder Vertreibern im Sinne des ElektroG eingerichteten Rücknahmestellen unentgeltlich abgeben. Rücknahmepflichtig sind Geschäfte mit einer Verkaufsfläche von mindestens 400 m^2 für Elektro- und Elektronikgeräte sowie diejenigen Lebensmittelgeschäfte mit einer Gesamtverkaufsfläche von mindestens 800 m^2, die mehrmals pro Jahr oder dauerhaft Elektro- und Elektronikgeräte anbieten und auf dem Markt bereitstellen. Dies gilt auch bei Vertrieb unter Verwendung von Fernkommunikationsmitteln, wenn die Lager- und Versandflächen für Elektro- und Elektronikgeräte mindestens 400 m^2 betragen oder die gesamten Lager- und Versandflächen mindestens 800 m^2 betragen. Vertreiber haben die Rücknahme grundsätzlich durch geeignete Rückgabemöglichkeiten in zumutbarer Entfernung zum jeweiligen Endnutzer zu gewährleisten. Die Möglichkeit der unentgeltlichen Rückgabe eines Altgerätes besteht bei rücknahmepflichtigen Vertreibern unter anderem dann, wenn ein neues, gleichartiges Gerät, das im Wesentlichen die gleichen Funktionen erfüllt, an einen Endnutzer abgegeben wird. Wenn ein neues Gerät an einen privaten Haushalt ausgeliefert wird, kann das gleichartige Altgerät auch dort zur unentgeltlichen Abholung übergeben werden; dies gilt bei einem Vertrieb unter Verwendung von Fernkommunikationsmitteln für Geräte der Kategorien 1, 2 oder 4 gemäß § 2 Abs. 1 ElektroG, nämlich „Wärmeüberträger", „Bildschirmgeräte" oder „Großgeräte" (letztere mit mindestens einer äußeren Abmessung über 50 Zentimeter). Zu einer entsprechenden Rückgabe-Absicht werden Endnutzer beim Abschluss eines Kaufvertrages befragt. Außerdem besteht die Möglichkeit der unentgeltlichen Rückgabe bei Sammelstellen der Vertreiber unabhängig vom Kauf eines neuen Gerätes für solche Altgeräte, die in keiner äußeren Abmessung größer als 25 Zentimeter sind, und zwar beschränkt auf drei Altgeräte pro Geräteart.

4. Datenschutz-Hinweis

Altgeräte enthalten häufig sensible personenbezogene Daten. Dies gilt insbesondere für Geräte der Informations- und Telekommunikationstechnik wie Computer und Smartphones. Bitte beachten Sie in Ihrem eigenen Interesse, dass für die Löschung der Daten auf den zu entsorgenden Altgeräten jeder Endnutzer selbst verantwortlich ist.

5. Bedeutung des Symbols „durchgestrichene Mülltonne"

Das auf Elektro- und Elektronikgeräten regelmäßig abgebildete Symbol einer durchgestrichenen Mülltonne weist darauf hin, dass das jeweilige Gerät am Ende seiner Lebensdauer getrennt vom unsortierten Siedlungsabfall zu erfassen ist.

VERWENDUNGSZWECK

Das Heizregister ist für den gemeinsamen Betrieb in einem Lüftungssystem mit einer Lüftungsanlage bestimmt, welche auch den Heizungsbetrieb steuert.
Das Heizregister hält die von der Steuereinheit eingestellte Lufttemperatur im Zuluftkanal konstant.

DAS GERÄT DARF NICHT VON KINDERN, KÖRPERLICH ODER GEISTIG BEEINTRÄCHTIGTEN SOWIE UNQUALIFIZIERTEN PERSONEN BEDIENT WERDEN.

ZU MONTAGE UND ANSCHLUSS DES GERÄTS SIND NUR FACHKRÄFTE NACH ENTSPRECHENDER EINWEISUNG ZUGELASSEN.

DAS GERÄT MUSS SO ANGEBRACHT WERDEN, DASS KINDER KEINEN ZUGANG ZUM GERÄT HABEN.

LIEFERUMFANG

Bezeichnung	Anzahl
Heizregister	1Stk.
Anschlusskabel mit DB-15M Steckern	1Stk.
Betriebsanleitung	1Stk.
Verpackung	1Stk.

BEZEICHNUNGSSCHLÜSSEL

ENH XXX XX 1 S21

Kompatibilität mit Steuerung
S21: kompatibel mit Steuerung S21

Phasenzahl
1: einphasig

Leistungsaufnahme des Heizregisters, kW
0,6
0,8
1,2
1,7
2,0
3,0

Rohranschlussdurchmesser, mm
125
150
160
200
200

Typ des Geräts
Kanal-Heizregister zur Nachheizung der Zuluft

TECHNISCHE DATEN

Das Heizregister ist in geschlossenen Räumen bei Temperaturen von -30 °C bis +40 °C und bei einer relativen Luftfeuchtigkeit von maximal 80 % einsetzbar. Die Heizregister sind für den Anschluss an ein Einphasen-Wechselstromnetz mit 230 V/50 (60) Hz vorgesehen.
Die Mindestgeschwindigkeit des Luftstroms im Lüftungsrohr beträgt 1,5 m/s.
Das Heizregister gehört zu den elektrischen Geräten der Klasse I.
Schutzart gegen Eindringen von Fremdkörpern und Wassereintritt: IP40
Die Bauweise des Geräts wird ständig weiterentwickelt und optimiert, weshalb einige Modelle von der Beschreibung in dieser Betriebsanleitung abweichen können.

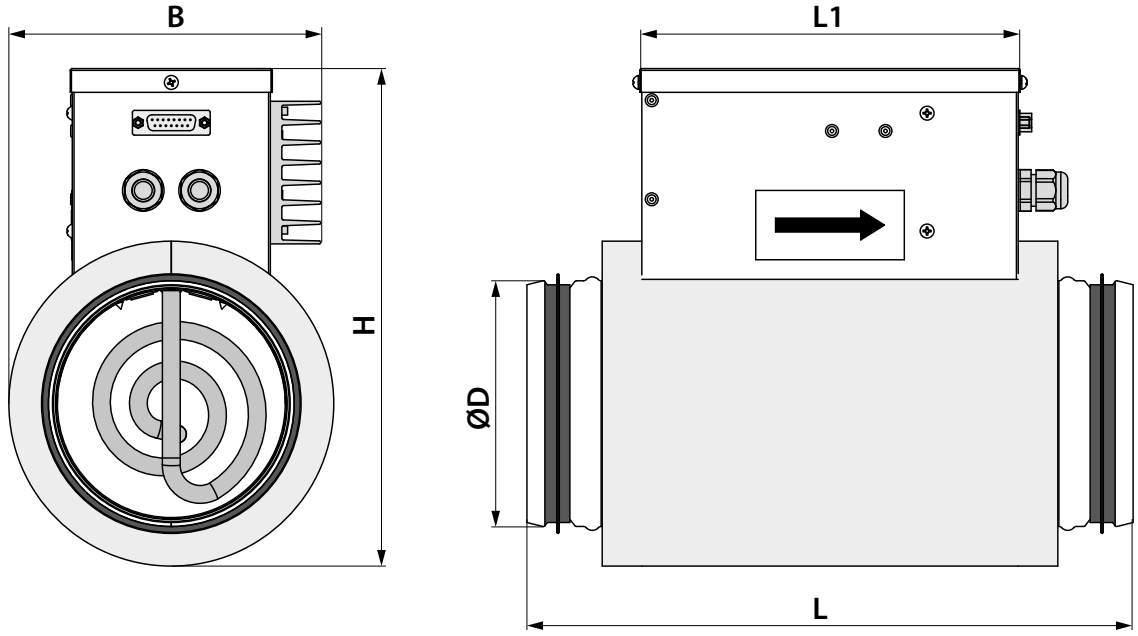

Modell	Technische Daten		Maße, mm				
	Leistungsaufnahme des Heizelementes, kW	Stromaufnahme, A	Ø D	B	H	L	L1
ENH 125-0.6-1	0,6	2,6	124	155	251	306	190
ENH 125-0.8-1	0,8	3,5					
ENH 125-1.2-1	1,2	5,2					
ENH 150-0.8-1	0,8	3,5	149	170	282	306	190
ENH 150-1.2-1	1,2	5,2					
ENH 150-1.7-1	1,7	7,4					
ENH 150-2.0-1	2,0	8,7					
ENH 160-0.8-1	0,8	3,5	159	175	293	306	190
ENH 160-1.2-1	1,2	5,2					
ENH 160-1.7-1	1,7	7,4					
ENH 160-2.0-1	2,0	8,7					
ENH 200-1.2-1	1,2	5,2	199	195	337	306	190
ENH 200-1.7-1	1,7	7,4					
ENH 200-2.0-1	2,0	8,7					
ENH 250-1.2-1	1,2	5,2	247	287	388	307	190
ENH 250-2.0-1	2,0	8,7					
ENH 250-3.0-1	3,0	13,0					

BAUART UND FUNKTIONSWEISE

Der Steuerkasten ist am Gehäuse fixiert und mit einem abnehmbaren Deckel verschlossen.
Im Steuerkasten sind folgende Komponenten enthalten:

- Verbinder zur Befestigung des Heizelementes
- Elektrische Komponenten für den Netzanschluss
- Erdungsschraube
- Thermosicherung mit Handrückstellung TK-90
- Thermosicherung mit automatischer Rückstellung TK-50

Die Vorderseite des Steuerkastens verfügt über eine Kabelverschraubung für das Anschlusskabel des Heizregisters, eine Kabelverschraubung für das Kabel des Zuluft-Temperatursensors und einen Anschlussstecker für den Anschluss an die Lüftungsanlage. Das Heizelement befindet sich im Inneren des Gehäuses.
Das Gehäuse, der Anschlusskasten und der Heizregisterdeckel sind aus verzinktem Stahlblech gefertigt. Das Gehäuse verfügt über einen zusätzlichen Wärmeschutz aus 20 mm Mineralwolle. Das Heizregister ENH wird mit Hilfe eines Kabels mit DB-15 Steckern an die Lüftungsanlage und dann an das Stromnetz angeschlossen. Das Heizelement erwärmt die Luft im Zuluftkanal. Die stufenlose Regelung der Lufterwärmung erfolgt über ein Signal von der Steuereinheit auf den Halbleiterregler. Um eine Überhitzung zu vermeiden, schalten die Thermostate das Heizregister ab.

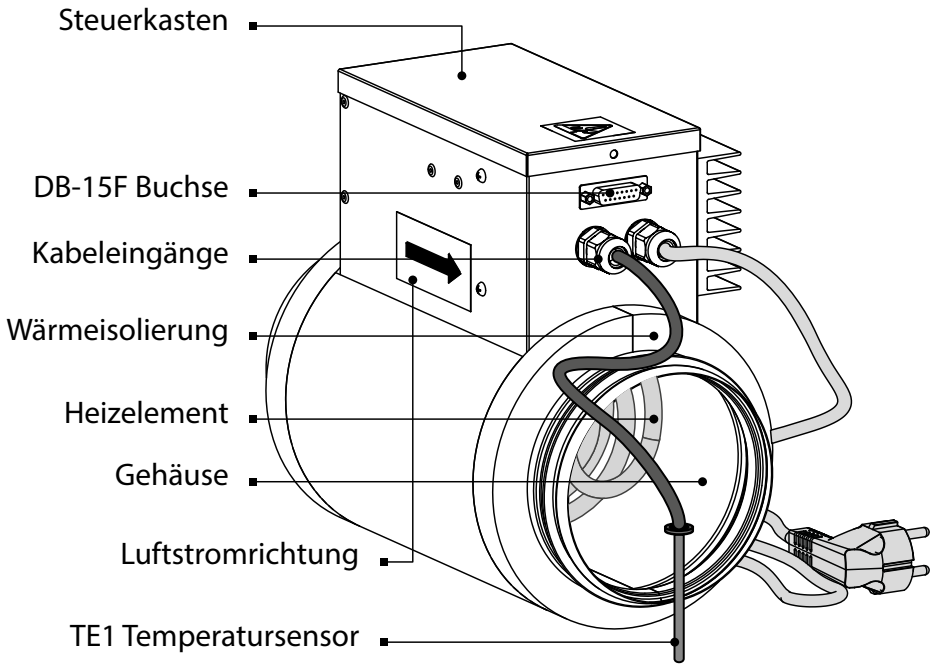

MONTAGE UND BETRIEBSVORBEREITUNG

LESEN SIE DIE VORLIEGENDE BETRIEBSANLEITUNG VOR DER MONTAGE DES GERÄTS AUFMERKSAM DURCH!

ACHTUNG!
Die Blindstecker nicht vor dem Anschluss des Heizregisters von den externen Anschlussbuchsen der Lüftungsanlage entfernen.
Die Anschlussbuchsen nach Entfernen des Anschlusskabels wieder mit dem Blindstecker verschließen.
Falls Sie nur ein Heizregister anschließen, den Blindstecker des zweiten Anschlusssteckers nicht entfernen.
Falls die Blindstecker an den ungenutzten Buchsen fehlen, kann die Lüftungsanlage bei Stromanschluss nicht eingeschaltet werden und das Display des Bedienfelds zeigt folgende Fehlermeldungen an: DI1, DI3, TE1 (S11) oder Alarm 4 (S21).
Zur Fehlerbeseitigung die Lüftungsanlage abschalten und den Blindstecker einsetzen.

1. Die Lüftungsrohre an das Heizregister anschließen
Das Heizregister ENH in das Zuluftrohr einsetzen. Das Heizregister ist für waagrechten oder senkrechten Einbau konstruiert.

2. Kanaltemperatursensor TE1 einsetzen
Den Temperatursensor in das Zuluftrohr einsetzen und mindestens 1 m entfernt vom Heizregister befestigen.

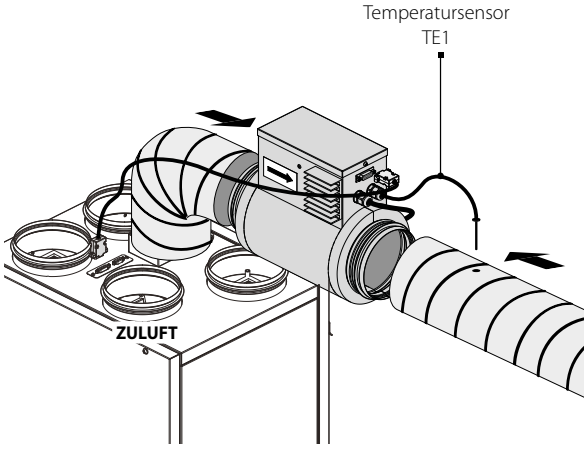

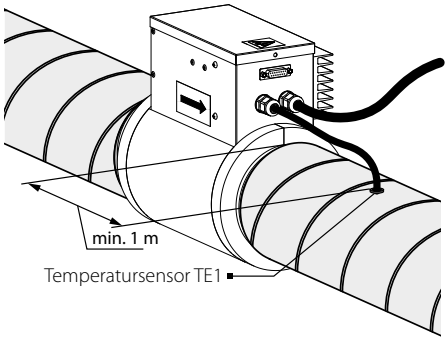

Position des Heizregisters
Bei einer waagrechten Montage muss der Deckel des Steuerkastens nach oben gerichtet sein.
Schwenkbereich aus der Normallage max. 90°.
Der Deckel des Steuerkastens darf keinesfalls nach unten gerichtet werden!

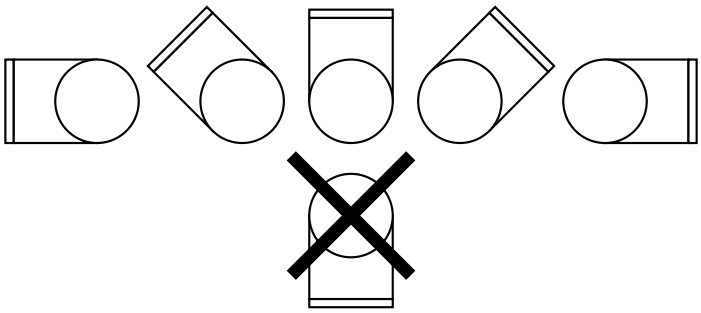

NETZANSCHLUSS

DAS GERÄT IST VOR ALLEN ARBEITEN VOM STROMNETZ ZU TRENNEN!
ELEKTRISCHE ANSCHLÜSSE DÜRFEN NUR VON EINER AUTORISIERTEN FACHKRAFT DURCHGEFÜHRT WERDEN!
DIE ELEKTRISCHEN ECKDATEN DES GERÄTS SIND AUF DEM HERSTELLER-ETIKETT ANGEFÜHRT.

JEGLICHE INTERNE MODIFIKATIONEN DER ANSCHLÜSSE SIND UNTERSAGT UND FÜHREN ZUM GARANTIEVERLUST.

Temperatursensor TE1

Der Temperatursensor TE1 wird an den Klemmen des Heizregisters vom Hersteller angeschlossen. Das Sensorkabel wird durch den Kabeleingang auf dem Heizregistergehäuse geführt.

Anschluss des Heizregisters an eine Lüftungsanlage

Die Verbindung muss vor dem Netzanschluss des Heizregisters und der Lüftungsanlage erfolgen!
Das Heizregister und die Lüftungsanlage über das Kabel mit den Anschlusssteckern DB-15M jeweils an der externen Anschlussbuchse DB-15F der Lüftungsanlage und des Heizregisters anschließen.

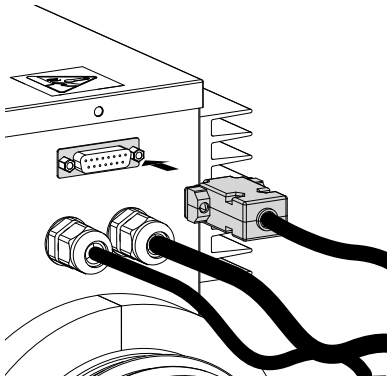

Netzanschluss des Heizregisters

Das Heizregister ist für den Anschluss über das verdrahtete Kabel mit Schutzkontakt-Stecker Euro Plug XP an ein Einphasen-Wechselstromnetz mit einer Spannung von 230 V/50 (60) Hz vorgesehen.

Anschlussschema

mit Steuerung S21

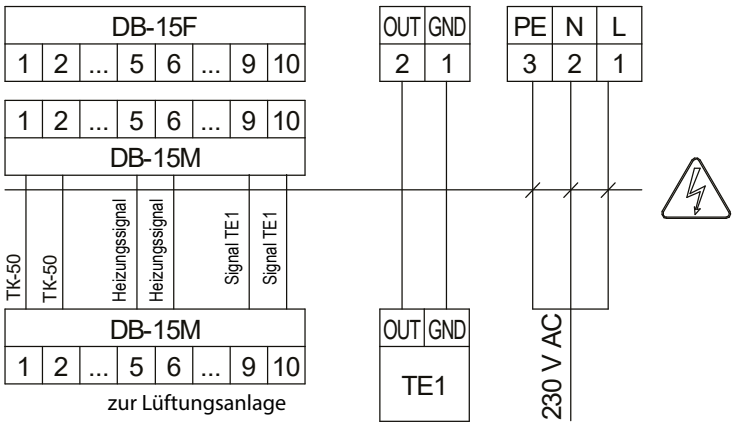

Bezeichnung	Name	Typ
TK-50	Kontakte des Thermostats mit einer Auslösetemperatur von +50 °C mit automatischem Reset	NC
TK-90	Kontakte des Thermostats mit einer Auslösetemperatur von +90 °C mit manuellem Reset	N0
Heizungssignal	Steuersignal für TRIAC-Eingangssignal	VAC
TE1	Zulufttemperatursensor	VDC

WARTUNGSHINWEISE

DAS GERÄT IST VOR ALLEN ARBEITEN VOM STROMNETZ ZU TRENNEN.

STELLEN SIE SICHER, DASS DAS GERÄT VOM STROMNETZ GETRENNT IST, BEVOR SIE DEN SCHUTZ ENTFERNEN.

Die Wartungsarbeiten umfassen:

- Kontrolle der Schraubverbindungen, Nietverbindungen und Schweißverbindungen
- Kontrolle des Drehmomentes der Erdungsschraubverbindung und der elektrischen Anschlüsse
- Kontrolle der Klemmverbindungen
- Reinigung des Heizelementes von Schmutz und Staub

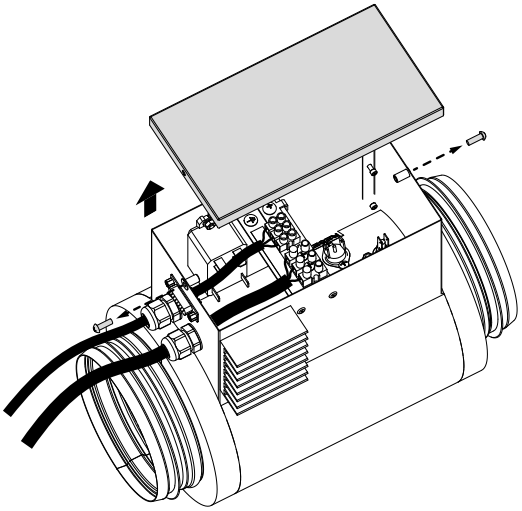

LAGERUNGS- UND TRANSPORTVORSCHRIFTEN

- Das Gerät in der Originalverpackung in einem belüfteten Raum bei einer Temperatur von +5 °C bis + 40 °C und einer relativen Luftfeuchtigkeit bis maximal 70 % lagern.
- Dämpfe und Fremdstoffe in der Luft, die Korrosion verursachen und Anschluss-Abdichtungen beschädigen können, sind nicht zulässig.
- Bei Umschlagsarbeiten Hebezeug zur Vorbeugung möglicher Schäden verwenden.
- Die Transporterfordernisse für diese Ladungsart sind zu erfüllen.
- Die Beförderung mit Fahrzeugen jeglicher Art muss unter stetigem Schutz vor schädlichen mechanischen und witterungsbedingten Einflüssen erfolgen. Das Gerät nur in der Betriebslage transportieren.
- Be- und Entladearbeiten sorgfältig durchführen, vor Stößen schützen.
- Vor der ersten Verwendung nach dem Transport bei niedrigen Temperaturen muss das Gerät für mindestens 3 Stunden bei Raumtemperatur aufbewahrt werden.

HERSTELLERGARANTIE

Das Produkt entspricht den Europäischen Normen und Standards, den Richtlinien über Niederspannung und elektromagnetische Verträglichkeit. Hiermit erklären wir, dass das Produkt mit den maßgeblichen Anforderungen aus Richtlinie 2014/30/EU über elektromagnetische Verträglichkeit, Niederspannungsrichtlinie 2014/35/EU und Richtlinie 93/68/EWG über CE-Kennzeichnung übereinstimmt.
Dieses Zertifikat ist nach Prüfung des Produktes auf das Obengenannte ausgestellt.
Der Hersteller setzt eine Garantiedauer von 24 Monaten ab Verkaufsdatum über den Einzelhandel fest, unter der Bedingung der Erfüllung der Vorschriften für Transport, Lagerung, Montage und Betrieb durch den Verbraucher.
Bei Funktionsstörungen des Geräts durch werkseitig verursachte Fehler, die innerhalb der Garantiefrist auftreten, hat der Verbraucher Anspruch auf kostenlose Behebung der Mängel am Gerät mittels Garantiereparatur durch den Hersteller.
Die Garantiereparatur umfasst insbesondere Arbeiten zur Behebung von Mängeln beim Betrieb des Geräts, um eine bestimmungsgemäße Nutzung des Geräts innerhalb der Garantiefrist sicherzustellen.
Die Mängelbehebung erfolgt durch Ersatz oder Reparatur der defekten Teile oder Einheiten des Geräts.

Die Garantie-Serviceleistung umfasst nicht:
- regelmäßige technische Wartung
- Montage/Demontage des Geräts
- Einrichten des Geräts

Für die Garantiereparatur muss der Verbraucher das Gerät, die Betriebsanleitung mit dem Vermerk des Kaufdatums sowie einen Zahlungsbeleg als Bestätigung des Kaufs vorlegen.
Das vorgelegte Modell des Geräts muss mit dem Modell übereinstimmen, welches in der Betriebsanleitung angegeben ist.
Wenden Sie sich für Garantieleistungen an den Verkäufer des Geräts.

Die Garantie gilt nicht in folgenden Fällen:
- Der Verbraucher legt den Ventilator nicht vollständig vor, wie in der Betriebsanleitung angegeben, einschließlich der vom Verbraucher demontierten Bestandteile des Geräts.
- Nichtübereinstimmung des Modells oder der Marke des Geräts mit den Angaben auf der Verpackung und in der Betriebsanleitung.
- Nicht fristgerechte technische Wartung des Geräts durch den Verbraucher.
- Bei vom Verbraucher zugefügten äußerlichen Beschädigungen des Gehäuses und der inneren Einheiten (außer äußeren Änderungen am Gerät, welche für die Montage notwendig sind).
- Änderungen an der Konstruktion des Gerätes oder technische Änderungen am Gerät.
- Austausch und Verwendung von Einheiten oder Teilen, die nicht durch den Hersteller vorgesehen sind.
- Unzweckmäßige Benutzung des Geräts.
- Verletzung der Montagevorschriften des Geräts durch den Verbraucher.
- Verletzung der Vorschriften für die Steuerung des Geräts durch den Verbraucher.
- Anschluss des Geräts an ein Stromnetz mit einer anderen Spannung, als in der Betriebsanleitung angegeben ist.
- Ausfall des Geräts infolge von Spannungssprüngen im Stromnetz.
- Durchführung einer selbständigen Reparatur des Geräts durch nichtautorisierte Personen.
- Reparaturen des Geräts durch Personen, die nicht vom Hersteller autorisiert sind.
- Ablauf der Garantiefrist des Geräts.
- Verletzung geltender Vorschriften für die Beförderung des Geräts durch den Verbraucher.
- Verletzung der Vorschriften über die Lagerung des Geräts durch den Verbraucher.
- Rechtswidrige Handlungen von Drittpersonen in Bezug auf das Gerät.
- Ausfall des Geräts infolge höherer Gewalt (Feuer, Überschwemmung, Erdbeben, Kriege, militärische Handlungen jeder Art, Blockaden).
- Fehlen der Plomben, wenn solche durch die Betriebsanleitung vorgesehen sind.
- Nichtvorlage der Betriebsanleitung mit ausgewiesenem Kaufdatum.
- Fehlen des Kaufbelegs mit ausgewiesenem Kaufdatum, welcher den Kauf bestätigt.

ERFÜLLEN SIE DIE VORLIEGENDEN BETRIEBSANFORDERUNGEN, UM EINE ORDNUNGSGEMÄßE FUNKTION UND EINE LANGE LEBENSDAUER DES GERÄTS SICHERZUSTELLEN.

DIE GEWÄHRLEISTUNGSANSPRÜCHE KÖNNEN NUR DANN GELTEND GEMACHT WERDEN, WENN DAS GERÄT, EIN KAUFBELEG UND DIE BETRIEBSANLEITUNG, IN DER DAS KAUFDATUM NOTIERT IST, VORLIEGEN.

ABNAHMEPROTOKOLL

Typ des Geräts	Kanal-Heizregister zur Nachheizung der Zuluft
Modell	ENH _____
Seriennummer	
Herstellungsdatum	
Prüfzeichen	

VERKÄUFERINFORMATIONEN

Bezeichnung der Verkaufsstelle	
Anschrift	
Telefon	
E-Mail	
Kaufdatum	
Gerät mit sämtlichem Zubehör mit einer Betriebsanleitung erhalten. Die Garantiebedingungen sind verständlich und akzeptiert.	
Unterschrift des Käufers	

Stempel des Händlers

MONTAGEPROTOKOLL

Das Gerät ENH _____ ist montiert und an das Stromnetz gemäß den Anforderungen dieser Betriebsanleitung angeschlossen.	
Firmenname	
Anschrift	
Telefon	
Name, Vorname des Monteurs	
Montagedatum	**Unterschrift**
Die Montage des Geräts entspricht allen geltenden lokalen und nationalen Baunormen, elektrischen und technischen Normen und Standards. Das Gerät funktioniert einwandfrei, wie vom Hersteller vorgesehen.	
Unterschrift	

Stempel der Montagefirma

GARANTIEKARTE

Typ des Geräts	Kanal-Heizregister zur Nachheizung der Zuluft
Modell	ENH _____
Seriennummer	
Herstellungsdatum	
Kaufdatum	
Garantiefrist	
Händler	

Stempel des Händlers

BLAUBERG
Ventilatoren

www.blaubergventilatoren.de
BV_GmbH125DE-07