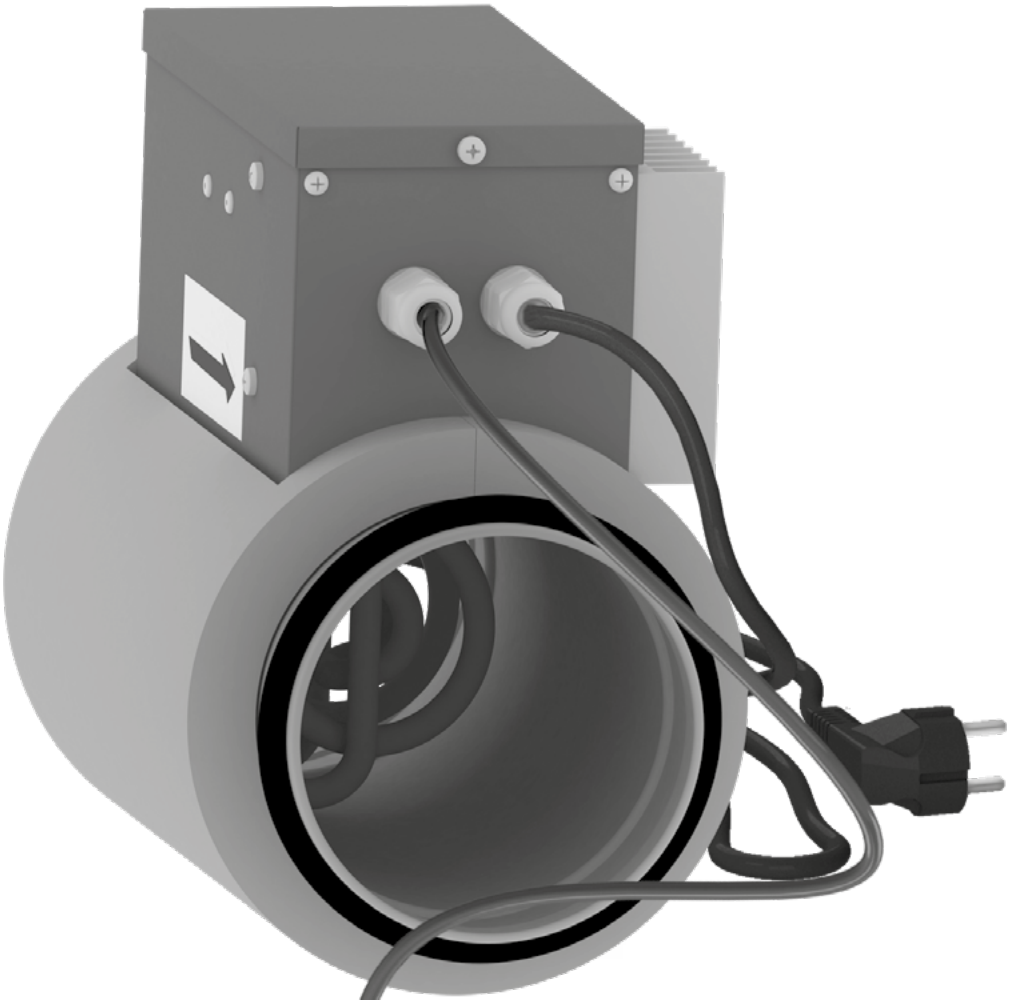

KANALHEIZREGISTER

EVH 125 S21 V.2
EVH 150 S21 V.2
EVH 160 S21 V.2
EVH 200 S21 V.2
EVH 250 S21 V.2
EVH 315 S21 V.2

ENH 125 S21 V.2
ENH 150 S21 V.2
ENH 160 S21 V.2
ENH 200 S21 V.2
ENH 250 S21 V.2
ENH 315 S21 V.2

DE **BETRIEBSANLEITUNG**

BLAUBERG

INHALT

Sicherheitsvorschriften 2
Verwendungszweck 4
Lieferumfang 4
Bezeichnungsschlüssel 4
Technische Daten 4
Bauart und Funktionsweise 5
Montage und Betriebsvorbereitung 6
Netzanschluss 7
Wartungshinweise 8
Störungsbehebung 8
Lagerungs- und Transportvorschriften 9
Herstellergarantie 10
Abnahmeprotokoll 11
Verkäuferinformationen 11
Montageprotokoll 11
Garantiekarte 11

Die vorliegende Betriebsanleitung gilt als wichtigstes Dokument für den Betrieb und richtet sich an Fach- und Wartungskräfte sowie Betriebspersonal. Die Betriebsanleitung enthält Informationen zu Verwendungszweck, technischen Daten, Funktionsweise sowie Montage des Geräts EVH/ENH S21 V.2 und allen seinen Modifikationen.
Fach- und Wartungskräfte sollten eine Ausbildung im Bereich Lüftung absolviert haben und müssen die Arbeiten in Übereinstimmung mit den geltenden lokalen Arbeitssicherheitsbestimmungen, Baunormen und Standards durchführen.

SICHERHEITSVORSCHRIFTEN

Bei Montage und Betrieb des Geräts sind die Anforderungen der vorliegenden Betriebsanleitung sowie die länderspezifisch geltenden elektrischen Vorschriften, Gebäude- und Brandschutzstandards genau einzuhalten.
Das Gerät ist vor allen Anschluss-, Einstellungs-, Wartungs- und Reparaturarbeiten vom Stromnetz zu trennen.
Service- und Wartungsarbeiten sind ausschließlich von Fachpersonal vorzunehmen, welches über eine gültige Zulassung für elektrische Arbeiten an Elektroanlagen bis 1000 V verfügt. Lesen Sie die Betriebsanleitung vor allen Arbeiten am Gerät.
Vor der Montage des Geräts ist dieses auf sichtbare Defekte am Laufrad, Gehäuse oder Gitter zu überprüfen. Des Weiteren ist sicherzustellen, dass sich keinerlei Fremdkörper im Gehäuse befinden, welche die Laufradschaufeln beschädigen könnten.
Bei der Montage darauf achten, dass das Gehäuse nicht deformiert wird! Eine Gehäusedeformation kann zu Blockierung des Motors und lauten Geräuschen führen.
Unsachgemäße Verwendung, unberechtigte Änderungs- und Nacharbeiten sowie Modifizierungen am Gerät sind untersagt.
Das Gerät darf keinen witterungsbedingten Einflüssen (Regen, Sonne usw.) ausgesetzt werden.
Die Förderluft darf keinen Staub, keine Dämpfe, Festfremdstoffe, klebrige Stoffe oder Faserstoffe enthalten. Das Gerät ist nicht für den Einsatz in einer entzündungs- und explosionsgefährdeten Umgebung, die z.B. Spiritusdämpfe, Benzin oder Insektizide enthält, ausgelegt.
Die Ansaug- und Auslassöffnung nicht verschließen oder verdecken, um einen optimalen Luftstrom zu gewährleisten. Setzen Sie sich bitte nicht auf das Gerät und lassen Sie keine Gegenstände darauf liegen.
Die in dieser Betriebsanleitung angegebenen Informationen gelten zum Zeitpunkt der Abfassung des Dokuments als richtig. Um aktuelle technische Entwicklungen umzusetzen, behält sich das Unternehmen das Recht vor, jederzeit Änderungen in Bauweise, technischen Eigenschaften und Lieferumfang des Geräts vorzunehmen.
Das Gerät nie mit nassen oder feuchten Händen anfassen. Das Gerät nie barfuß anfassen.
Dieses Gerät ist nicht für die Verwendung durch Personen (einschließlich Kinder) mit eingeschränkten körperlichen, sensorischen oder geistigen Fähigkeiten oder fehlenden Erfahrungen oder Kenntnissen vorgesehen, es sei denn, sie werden von einer für ihre Sicherheit verantwortlichen Person beaufsichtigt. Kinder sollten beaufsichtigt werden, damit sie nicht mit dem Gerät spielen. Reinigung und Benutzerwartung dürfen nicht von Kindern ohne Beaufsichtigung durchgeführt werden.
Wenn das Netzkabel beschädigt ist, muss es vom Hersteller, Kundendienst oder ähnlich qualifizierten Personen ausgetauscht werden, um eine Gefahr zu vermeiden.
Warnung! Um eine Gefahr durch versehentliches Zurücksetzen des Thermoschalters zu vermeiden, darf das Gerät nicht über ein externes Schaltgerät wie einen Timer mit Strom versorgt oder an ein Stromnetz angeschlossen werden, das normalerweise von Versorgungsunternehmen ein- und ausgeschaltet wird.

INFORMATION FÜR PRIVATE HAUSHALTE

Das Elektro- und Elektronikgerätegesetz (ElektroG) enthält eine Vielzahl von Anforderungen an den Umgang mit Elektro- und Elektronikgeräten. Die wichtigsten sind hier zusammengestellt.

1. Getrennte Erfassung von Altgeräten

Elektro- und Elektronikgeräte, die zu Abfall geworden sind, werden als Altgeräte bezeichnet. Besitzer von Altgeräten haben diese einer vom unsortierten Siedlungsabfall getrennten Erfassung zuzuführen. Altgeräte gehören insbesondere nicht in den Hausmüll, sondern in spezielle Sammel- und Rückgabesysteme.

2. Batterien und Akkus sowie Lampen

Besitzer von Altgeräten haben Altbatterien und Altakkumulatoren, die nicht vom Altgerät umschlossen sind, sowie Lampen, die zerstörungsfrei aus dem Altgerät entnommen werden können, im Regelfall vor der Abgabe an einer Erfassungsstelle vom Altgerät zu trennen. Dies gilt nicht, soweit Altgeräte einer Vorbereitung zur Wiederverwendung unter Beteiligung eines öffentlich-rechtlichen Entsorgungsträgers zugeführt werden.

3. Möglichkeiten der Rückgabe von Altgeräten

Besitzer von Altgeräten aus privaten Haushalten können diese bei den Sammelstellen der öffentlich-rechtlichen Entsorgungsträger oder bei den von Herstellern oder Vertreibern im Sinne des ElektroG eingerichteten Rücknahmestellen unentgeltlich abgeben. Rücknahmepflichtig sind Geschäfte mit einer Verkaufsfläche von mindestens 400 m^2 für Elektro- und Elektronikgeräte sowie diejenigen Lebensmittelgeschäfte mit einer Gesamtverkaufsfläche von mindestens 800 m^2, die mehrmals pro Jahr oder dauerhaft Elektro- und Elektronikgeräte anbieten und auf dem Markt bereitstellen. Dies gilt auch bei Vertrieb unter Verwendung von Fernkommunikationsmitteln, wenn die Lager- und Versandflächen für Elektro- und Elektronikgeräte mindestens 400 m^2 betragen oder die gesamten Lager- und Versandflächen mindestens 800 m^2 betragen. Vertreiber haben die Rücknahme grundsätzlich durch geeignete Rückgabemöglichkeiten in zumutbarer Entfernung zum jeweiligen Endnutzer zu gewährleisten. Die Möglichkeit der unentgeltlichen Rückgabe eines Altgerätes besteht bei rücknahmepflichtigen Vertreibern unter anderem dann, wenn ein neues, gleichartiges Gerät, das im Wesentlichen die gleichen Funktionen erfüllt, an einen Endnutzer abgegeben wird. Wenn ein neues Gerät an einen privaten Haushalt ausgeliefert wird, kann das gleichartige Altgerät auch dort zur unentgeltlichen Abholung übergeben werden; dies gilt bei einem Vertrieb unter Verwendung von Fernkommunikationsmitteln für Geräte der Kategorien 1, 2 oder 4 gemäß § 2 Abs. 1 ElektroG, nämlich „Wärmeüberträger", „Bildschirmgeräte" oder „Großgeräte" (letztere mit mindestens einer äußeren Abmessung über 50 Zentimeter). Zu einer entsprechenden Rückgabe-Absicht werden Endnutzer beim Abschluss eines Kaufvertrages befragt. Außerdem besteht die Möglichkeit der unentgeltlichen Rückgabe bei Sammelstellen der Vertreiber unabhängig vom Kauf eines neuen Gerätes für solche Altgeräte, die in keiner äußeren Abmessung größer als 25 Zentimeter sind, und zwar beschränkt auf drei Altgeräte pro Geräteart.

4. Datenschutz-Hinweis

Altgeräte enthalten häufig sensible personenbezogene Daten. Dies gilt insbesondere für Geräte der Informations- und Telekommunikationstechnik wie Computer und Smartphones. Bitte beachten Sie in Ihrem eigenen Interesse, dass für die Löschung der Daten auf den zu entsorgenden Altgeräten jeder Endnutzer selbst verantwortlich ist.

5. Bedeutung des Symbols „durchgestrichene Mülltonne"

Das auf Elektro- und Elektronikgeräten regelmäßig abgebildete Symbol einer durchgestrichenen Mülltonne weist darauf hin, dass das jeweilige Gerät am Ende seiner Lebensdauer getrennt vom unsortierten Siedlungsabfall zu erfassen ist.

VERWENDUNGSZWECK

Das Heizregister ist für den kombinierten Betrieb mit einer Lüftungsanlage mit einem Steuerungssystem ausgelegt, welches das Heizregister einschaltet und steuert.

LIEFERUMFANG

BEZEICHNUNG	ANZAHL
Heizregister	1
Kanaltemperatursensor (nur bei Modell ENH)	1
Betriebsanleitung	1
Verpackungsbox	1

BEZEICHNUNGSSCHLÜSSEL

ENH 125 1.2 1 S21 V.2

Optionen
S21 V.2: kompatibel mit der Steuerung S21 ohne Stecker

Phasen
1: einphasig

Leistung des Heizregisters, kW

Durchmesser des Lüftungsrohres, mm

Gerätetyp
ENH: Kanal-Nachheizregister
EVH: Kanal-Vorheizregister

TECHNISCHE DATEN

Das Heizregister ist in geschlossenen Räumen bei Temperaturen von -30 °C bis +40 °C und einer relativen Luftfeuchtigkeit von maximal 80 % einsetzbar und ist für den Anschluss an ein Einphasen-Wechselstromnetz mit 230 V/50 (60) Hz vorgesehen.
Die empfohlene Mindestluftgeschwindigkeit im Lüftungsrohr beträgt 1,5 m/s.
Das Gerät gehört zu den elektrischen Anlagen der Klasse I.
Schutzart gegen Eindringen von Fremdkörpern und Wassereintritt: IP40.
Die Bauweise des Heizregisters wird ständig weiterentwickelt und optimiert, weshalb einige Modelle von der Beschreibung in dieser Betriebsanleitung abweichen können.

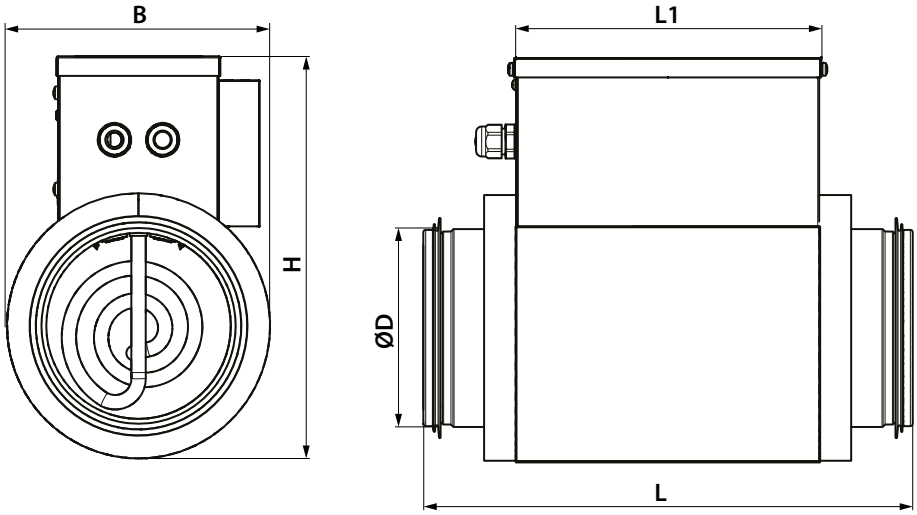

Modell	Technische Daten			Abmessungen, mm				
	Mindestluftdurchsatz, m³/h	Leistungsaufnahme des Heizelements, kW	Stromaufnahme, A	Ø D	B	H	L	L1
EVH/ENH 125-0.6-1	60	0,6	2,6	125	164	249	306	192
EVH/ENH 125-0.8-1	80	0,8	3,5					
EVH/ENH 125-1.2-1	90	1,2	5,2					
EVH/ENH 150-0.8-1	80	0,8	3,5	150	189	280	306	192
EVH/ENH 150-1.2-1	90	1,2	5,2					
EVH/ENH 150-1.7-1	160	1,7	7,4					
EVH/ENH 150-2.0-1	170	2,0	8,7					
EVH/ENH 160-0.8-1	80	0,8	3,5	160	197	291	306	192
EVH/ENH 160-1.2-1	150	1,2	5,2					
EVH/ENH 160-1.7-1	160	1,7	7,4					
EVH/ENH 160-2.0-1	170	2,0	8,7					
EVH/ENH 200-1.2-1	150	1,2	5,2	200	239	336	306	192
EVH/ENH 200-1.7-1	160	1,7	7,4					
EVH/ENH 200-2.0-1	170	2,0	8,7					
EVH/ENH 250-1.2-1	180	1,2	5,2	250	287	388	307	192
EVH/ENH 250-2.0-1	200	2,0	8,7					
EVH/ENH 250-3.0-1	375	3,0	13,0					
EVH/ENH 315-2.0-1	200	2,0	8,7	315	353	454	306	192
EVH/ENH 315-3.0-1	375	3,0	13,0					

BAUART UND FUNKTIONSWEISE

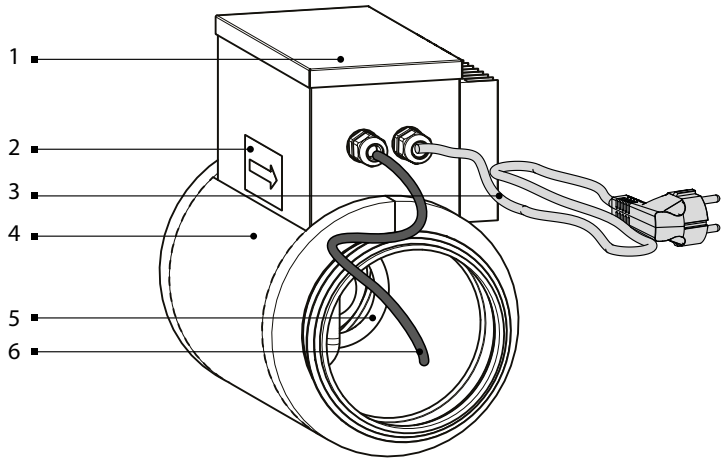

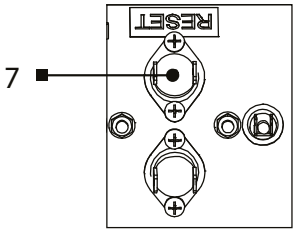

1: Deckel der Steuereinheit
2: Pfeil für die Luftstromrichtung
3: Stromkabel
4: Wärmedämmung (Mineralwolle, 20 mm)
5: Heizelement
6: Verbindungskabel zur Anlage
7: Thermokontakt-Reset-Taste

Das Nachheizregister (ENH) hält die Temperatur im Zuluftkanal (raumseitig) auf dem Wert, der über die Anlagesteuerung eingestellt wurde. Das Vorheizregister (EVH) hält die Temperatur im Zuluftkanal (Außenseite) in einem Bereich, der eine Vereisung des Wärmetauschers verhindert.
Das Heizregister verfügt über zwei eingebaute Thermokontakte zum Schutz vor Überhitzung: TK60 mit einer Auslösetemperatur von +60 °C mit automatischem Neustart und TK90 mit einer Auslösetemperatur von +90 °C mit manuellem Neustart.
Um den Thermokontakt TK90 neu zu starten, entfernen Sie den Deckel der Steuereinheit und drücken Sie die Taste am Thermokontakt.

MONTAGE UND BETRIEBSVORBEREITUNG

LESEN SIE DIE VORLIEGENDE BETRIEBSANLEITUNG VOR DER MONTAGE DES GERÄTS AUFMERKSAM DURCH!

Das Elektronachheizregister ENH wird im Zuluftrohr in Richtung Innenraum nach der Lüftungsanlage montiert.
Das Elektrovorheizregister EVH wird im Zuluftrohr in Richtung Innenraum vor der Lüftungsanlage montiert.
Das Heizregister kann horizontal oder vertikal montiert werden.

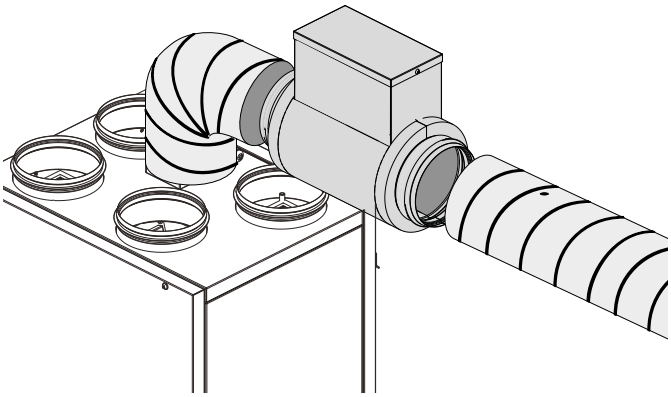

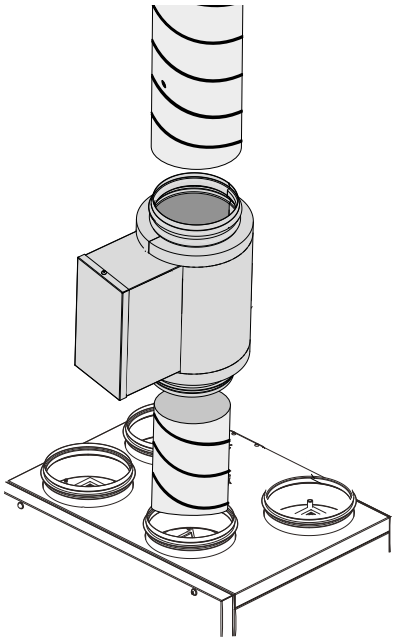

Schieben Sie die Lüftungsrohre bis zum Anschlag auf die Flansche. Flexible Rohre müssen mit einer Metallschelle starr befestigt werden.

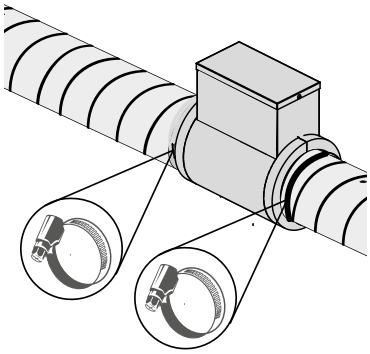

In waagerechter Position muss das Heizregister mit der Abdeckung nach oben montiert werden. Es ist eine maximale Abweichung von 90° zulässig. Das Heizregister darf nicht mit der Abdeckung nach unten positioniert werden.

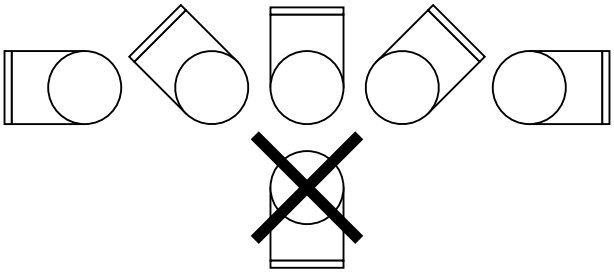

Für das Heizregister ENH muss ein Kanaltemperatursensor montiert werden.
Setzen Sie den Sensor im Zuluftkanal nach dem Heizregister ein.
Warnung! Der Sensor muss mindestens 1 m vom Heizregister entfernt montiert werden.

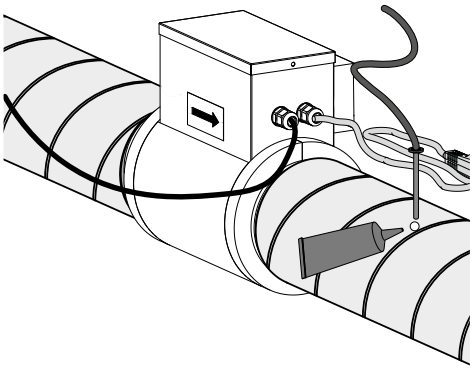

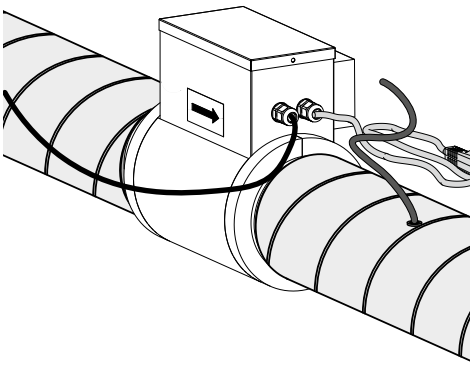

Stellen Sie sicher, dass das Lüftungsrohres am Montageort des Sensors luftdicht abschließt.

NETZANSCHLUSS

DAS GERÄT IST VOR ALLEN ARBEITEN VOM STROMNETZ ZU TRENNEN!
ELEKTRISCHE ANSCHLÜSSE DÜRFEN NUR VON EINER AUTORISIERTEN FACHKRAFT DURCHGEFÜHRT WERDEN!
DIE ELEKTRISCHEN ECKDATEN DES GERÄTS SIND AUF DEM HERSTELLER-ETIKETT ANGEFÜHRT.

JEGLICHE INTERNE MODIFIKATIONEN DER ANSCHLÜSSE SIND UNTERSAGT UND FÜHREN ZU GARANTIEVERLUST.

Schließen Sie das Heizregister mit dem vom Hersteller installierten Kabel an die Lüftungsanlage an, indem Sie dem Anschlussschema in der Betriebsanleitung der Anlage folgen.

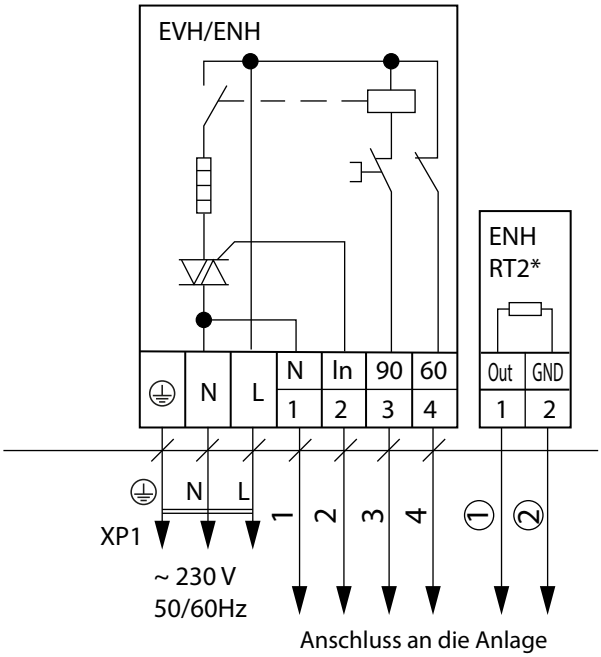

Bezeichnung	Name
EVH	Kanal-Vorheizregister
ENH	Kanal-Nachheizregister
ENH RT2*	Kanaltemperatursensor
XP1	Netzkabelstecker

*Teil des Satzes ENH

— **Stromschlaggefahr!**

1: blau
2: schwarz
3: grau
4: braun

① braun ② weiß

Schließen Sie für das Heizregister ENH einen Kanaltemperatursensor an die Anlage an.
Schließen Sie das Heizregister über ein vorverdrahtetes Netzkabel mit einem Stecker an das Einphasen-Wechselstromnetz 230 V/50 (60) Hz an.

WARTUNGSHINWEISE

Das Heizregister muss regelmäßig auf mechanische Beschädigungen überprüft werden, um sicherzustellen, dass die Dichtungen dicht sind und die Luftleitungen sicher am Heizregister befestigt sind.
Die Wartung des Heizregisters umfasst:

- Überprüfen, dass die Erdungsschrauben und elektrischen Anschlüsse fest sitzen
- Überprüfung der Anschlussklemmen der Leitungen
- Reinigung der Heizelemente von Staub und Schmutz. Um die Heizelemente zu reinigen, müssen die Lüftungsrohre vom Heizregister abgenommen werden.

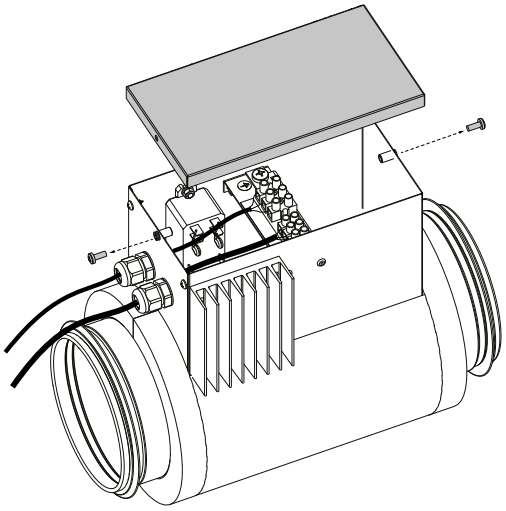

STÖRUNGSBEHEBUNG

BEI UNNORMALEN GERÄUSCHEN, GERÜCHEN UND KOMPONENTENVERFORMUNG TRENNEN SIE DIE ANLAGE VON DER STROMVERSORGUNG UND WENDEN SIE SICH AN DEN KUNDENDIENST.

DIE DIAGNOSE DARF NUR VON QUALIFIZIERTEM PERSONAL DURCHGEFÜHRT WERDEN!

STÖRUNGEN UND STÖRUNGSBEHEBUNG

Störung	Mögliche Gründe	Abhilfe
Das Heizregister läuft nicht.	Keine Stromversorgung	Schließen Sie das Heizregister an das Stromnetz an.
	Das Heizregister ist nicht mit der Anlage verbunden.	Prüfen Sie, ob das Heizregister richtig an die Anlage angeschlossen ist.
	Kein Heizregister in der Konfiguration der Anlage	Überprüfen Sie die Konfiguration der Anlage.
Rauch, Brandgeruch	Verschmutzte Heizelemente	Reinigen Sie die Heizelemente von Verunreinigungen.

Wenn die Schritte zur Störungsbehebung erfolglos sind, nehmen Sie Kontakt zum Händler des Geräts auf.
Wenden Sie sich bei Störungen, die nicht in der Tabelle beschrieben sind, an Ihren Händler.

LAGERUNGS- UND TRANSPORTVORSCHRIFTEN

- Das Gerät in der Originalverpackung in einem belüfteten Raum bei einer Temperatur von +5 °C bis +40 °C und einer relativen Luftfeuchtigkeit bis maximal 70 % lagern.
- Dämpfe und Fremdstoffe in der Luft, die Korrosion verursachen und Anschluss-Abdichtungen beschädigen können, sind nicht zulässig.
- Bei Umschlagsarbeiten Hebezeug zur Vorbeugung möglicher Schäden verwenden.
- Die Transporterfordernisse für diese Ladungsart sind zu erfüllen.
- Die Beförderung mit Fahrzeugen jeglicher Art muss unter stetigem Schutz vor schädlichen mechanischen und witterungsbedingten Einflüssen erfolgen. Das Gerät nur in der Betriebslage transportieren.
- Be- und Entladearbeiten sorgfältig durchführen, vor Stößen schützen.
- Vor der ersten Verwendung nach dem Transport bei niedrigen Temperaturen muss das Gerät für mindestens 3 Stunden bei Raumtemperatur aufbewahrt werden.

HERSTELLERGARANTIE

Das Produkt entspricht den Europäischen Normen und Standards, den Richtlinien über Niederspannung und elektromagnetische Verträglichkeit. Hiermit erklären wir, dass das Produkt mit den maßgeblichen Anforderungen aus Richtlinie 2014/30/EU über elektromagnetische Verträglichkeit, Niederspannungsrichtlinie 2014/35/EU und Richtlinie 93/68/EWG über CE-Kennzeichnung übereinstimmt.
Dieses Zertifikat ist nach Prüfung des Produktes auf das Obengenannte ausgestellt.
Der Hersteller setzt eine Garantiedauer von 24 Monaten ab Verkaufsdatum über den Einzelhandel fest, unter der Bedingung der Erfüllung der Vorschriften für Transport, Lagerung, Montage und Betrieb durch den Verbraucher.
Bei Funktionsstörungen des Geräts durch werkseitig verursachte Fehler, die innerhalb der Garantiefrist auftreten, hat der Verbraucher Anspruch auf kostenlose Behebung der Mängel am Gerät mittels Garantiereparatur durch den Hersteller.
Die Garantiereparatur umfasst insbesondere Arbeiten zur Behebung von Mängeln beim Betrieb des Geräts, um eine bestimmungsgemäße Nutzung des Geräts innerhalb der Garantiefrist sicherzustellen.
Die Mängelbehebung erfolgt durch Ersatz oder Reparatur der defekten Teile oder Einheiten des Geräts.

Die Garantie-Serviceleistung umfasst nicht:
- regelmäßige technische Wartung
- Montage/Demontage des Geräts
- Einrichten des Geräts

Für die Garantiereparatur muss der Verbraucher das Gerät, die Betriebsanleitung mit dem Vermerk des Kaufdatums sowie einen Zahlungsbeleg als Bestätigung des Kaufs vorlegen.
Das vorgelegte Modell des Geräts muss mit dem Modell übereinstimmen, welches in der Betriebsanleitung angegeben ist.
Wenden Sie sich für Garantieleistungen an den Verkäufer des Geräts.

Die Garantie gilt nicht in folgenden Fällen:
- Der Verbraucher legt den Ventilator nicht vollständig vor, wie in der Betriebsanleitung angegeben, einschließlich der vom Verbraucher demontierten Bestandteile des Geräts.
- Nichtübereinstimmung des Modells oder der Marke des Geräts mit den Angaben auf der Verpackung und in der Betriebsanleitung.
- Nicht fristgerechte technische Wartung des Geräts durch den Verbraucher.
- Bei vom Verbraucher zugefügten äußerlichen Beschädigungen des Gehäuses und der inneren Einheiten (außer äußeren Änderungen am Gerät, welche für die Montage notwendig sind).
- Änderungen an der Konstruktion des Gerätes oder technische Änderungen am Gerät.
- Austausch und Verwendung von Einheiten oder Teilen, die nicht durch den Hersteller vorgesehen sind.
- Unzweckmäßige Benutzung des Geräts.
- Verletzung der Montagevorschriften des Geräts durch den Verbraucher.
- Verletzung der Vorschriften für die Steuerung des Geräts durch den Verbraucher.
- Anschluss des Geräts an ein Stromnetz mit einer anderen Spannung, als in der Betriebsanleitung angegeben ist.
- Ausfall des Geräts infolge von Spannungssprüngen im Stromnetz.
- Durchführung einer selbständigen Reparatur des Geräts durch nichtautorisierte Personen.
- Reparaturen des Geräts durch Personen, die nicht vom Hersteller autorisiert sind.
- Ablauf der Garantiefrist des Geräts.
- Verletzung geltender Vorschriften für die Beförderung des Geräts durch den Verbraucher.
- Verletzung der Vorschriften über die Lagerung des Geräts durch den Verbraucher.
- Rechtswidrige Handlungen von Drittpersonen in Bezug auf das Gerät.
- Ausfall des Geräts infolge höherer Gewalt (Feuer, Überschwemmung, Erdbeben, Kriege, militärische Handlungen jeder Art, Blockaden).
- Fehlen der Plomben, wenn solche durch die Betriebsanleitung vorgesehen sind.
- Nichtvorlage der Betriebsanleitung mit ausgewiesenem Kaufdatum.
- Fehlen des Kaufbelegs mit ausgewiesenem Kaufdatum, welcher den Kauf bestätigt.

ERFÜLLEN SIE DIE VORLIEGENDEN BETRIEBSANFORDERUNGEN, UM EINE ORDNUNGSGEMÄßE FUNKTION UND EINE LANGE LEBENSDAUER DES GERÄTS SICHERZUSTELLEN.

DIE GEWÄHRLEISTUNGSANSPRÜCHE KÖNNEN NUR DANN GELTEND GEMACHT WERDEN, WENN DAS GERÄT, EIN KAUFBELEG UND DIE BETRIEBSANLEITUNG, IN DER DAS KAUFDATUM NOTIERT IST, VORLIEGEN.

ABNAHMEPROTOKOLL

Typ des Geräts	Kanalheizregister
Modell	
Seriennummer	
Herstellungsdatum	
Prüfzeichen	

VERKÄUFERINFORMATIONEN

Bezeichnung der Verkaufsstelle	
Anschrift	
Telefon	
E-Mail	
Kaufdatum	
Gerät mit sämtlichem Zubehör mit einer Betriebsanleitung erhalten. Die Garantiebedingungen sind verständlich und akzeptiert.	
Unterschrift des Käufers	

Stempel des Händlers

MONTAGEPROTOKOLL

Das Gerät _____ ist gemäß den Anforderungen dieser Betriebsanleitung montiert und an das Stromnetz angeschlossen.	
Firmenname	
Anschrift	
Telefon	
Name, Vorname des Monteurs	
Montagedatum	**Unterschrift**
Die Montage des Geräts entspricht allen geltenden lokalen und nationalen Baunormen, elektrischen und technischen Normen und Standards. Das Gerät funktioniert einwandfrei, wie vom Hersteller vorgesehen.	
Unterschrift	

Stempel der Montagefirma

GARANTIEKARTE

Typ des Geräts	Kanalheizregister
Modell	
Seriennummer	
Herstellungsdatum	
Kaufdatum	
Garantiefrist	
Händler	

Stempel des Händlers

BLAUBERG

www.blaubergventilatoren.de
BV_GmbH249DE-01