RADIALVENTILATOR

Centro EC

DE BETRIEBSANLEITUNG

BLAUBERG Ventilatoren

INHALT

Sicherheitsvorschriften 2
Verwendungszweck 4
Lieferumfang 4
Bezeichnungsschlüssel 4
Technische Daten 5
Bauart und Funktionsweise 5
Montage und Betriebsvorbereitung 7
Netzanschluss 8
Wartungshinweise 9
Lagerungs- und Transportvorschriften 9
Herstellergarantie 10
Abnahmeprotokoll 11
Verkäuferinformationen 11
Montageprotokoll 11
Garantiekarte 11

Die vorliegende Betriebsanleitung gilt als wichtigstes Dokument für den Betrieb und richtet sich an Fach- und Wartungskräfte sowie Betriebspersonal. Die Betriebsanleitung enthält Informationen zu Verwendungszweck, technischen Daten, Funktionsweise sowie Montage des Geräts Centro EC und allen seinen Modifikationen.
Fach- und Wartungskräfte sollten eine Ausbildung im Bereich Lüftung absolviert haben und müssen die Arbeiten in Übereinstimmung mit den geltenden lokalen Arbeitssicherheitsbestimmungen, Baunormen und Standards durchführen.
Die in dieser Betriebsanleitung angegebenen Informationen gelten zum Zeitpunkt der Abfassung des Dokuments als richtig.
Um aktuelle technische Entwicklungen umzusetzen, behält sich das Unternehmen das Recht vor, jederzeit Änderungen in Bauweise, technischen Eigenschaften und Lieferumfang des Geräts vorzunehmen. Kein Teil dieser Publikation darf ohne vorherige schriftliche Genehmigung des Unternehmens in irgendeiner Weise reproduziert, übertragen, in einem Informationssuchsystem gespeichert oder in andere Sprachen übersetzt werden.

SICHERHEITSVORSCHRIFTEN

- Lesen Sie die vorliegende Betriebsanleitung vor der Montage des Geräts aufmerksam durch!
- Bei Montage und Betrieb des Geräts sind die Anforderungen der vorliegenden Betriebsanleitung sowie die länderspezifisch geltenden elektrischen Vorschriften, Gebäude- und Brandschutzstandards genau einzuhalten.
- Die Warnungen in der Betriebsanleitung sind ernst zu nehmen, da diese wesentliche Sicherheitshinweise enthalten.
- Nichteinhaltung der Vorschriften und Vorsichtsmaßnahmen kann zu Personenschäden oder Beschädigung des Geräts führen.
- Nach aufmerksamem Lesen der Betriebsanleitung ist diese während der gesamten Lebensdauer des Geräts aufzubewahren.
- Im Falle einer Übergabe der Gerätebedienung an eine andere Person ist dafür zu sorgen, dass diese Betriebsanleitung ausgehändigt wird.

EINBAU- UND BETRIEBSVORSCHRIFTEN FÜR DAS GERÄT

- Das Gerät ist vor allen Montagearbeiten vom Stromnetz zu trennen.

- Das Gerät ist vorsichtig auszupacken.

- Eine sichere Erdung der Anlage ist zu gewährleisten!

- Bei der Montage des Geräts sind die elektrischen Sicherheitsvorschriften genau zu beachten!

- Unbefugte Veränderungen des Netzkabels sind nicht gestattet.
- Das Netzkabel nicht verbiegen.
- Das Netzkabel nicht beschädigen. Keine Gegenstände auf dem Netzkabel ablegen.

- Zum Anschluss an das Stromnetz keine beschädigten Komponenten oder beschädigten Stromleitungen verwenden.

- Die Steuereinrichtungen nie mit nassen Händen anfassen!
- Vor Wartungsarbeiten am Gerät die Hände trocknen.

- Das Gerät darf nicht von Kindern betrieben werden.

- Feuer- und explosionsgefährliche Stoffe sind vom Gerät fernzuhalten!

- Das Gerät nicht während des Betriebs öffnen.

- Das Lüftungsrohr bei Betrieb des Geräts nie abdecken.

- Nicht auf das Gerät setzen und keine Gegenstände darauf ablegen!

- Das Netzkabel ist von Heizvorrichtungen oder anderen Wärmequellen fernzuhalten.

- Das Gerät nicht außerhalb der angegebenen Temperaturbereiche betreiben.
- Das Gerät nicht in einer aggressiven und explosionsgefährlichen Umgebung betreiben.

- Das Gerät nicht mit Wasser reinigen.
- Die elektrischen Teile vor Wassereintritt schützen.

- Vor allen Wartungsarbeiten ist das Gerät vom Stromnetz zu trennen.

- Bei Geräuschen oder Rauchentwicklung das Gerät sofort von der Stromversorgung trennen und den Kundendienst kontaktieren.

- Aus dem Gerät ausströmende Luft nicht auf Feuerquellen richten.

- Bei Dauerbetrieb des Geräts regelmäßig die Sicherheit der Montageverbindungen überprüfen.

- Das Gerät nur bestimmungsgemäß verwenden!

UM EINEN ZUFÄLLIGEN NEUSTART DES THERMOSCHALTERS ZU VERMEIDEN, DARF DAS GERÄT NICHT ÜBER EIN EXTERNES SCHALTGERÄT, Z. B. EINEN TIMER, MIT STROM VERSORGT WERDEN ODER AN EIN STROMNETZ ANGESCHLOSSEN SEIN, DAS NORMALERWEISE VON ÖFFENTLICHEN VERSORGUNGSUNTERNEHMEN EIN- UND AUSGESCHALTET WIRD.

NACH ABLAUF DER LEBENSDAUER IST DAS GERÄT GETRENNT ZU ENTSORGEN. DAS GERÄT DARF NICHT ALS UNSORTIERTER RESTMÜLL ENTSORGT WERDEN.

VERWENDUNGSZWECK

Bei dem in der Betriebsanleitung beschriebenen Produkt handelt es sich um einen Radialventilator zur Entlüftung von Wohnräumen. Der Ventilator ist kompatibel mit Rohrsystemen eines Durchmessers von 100, 125, 150, 200, 250 und 315 mm.
Das Modell mit einem Rohrdurchmesser von 150 mm kann in einem Rohr mit einem Durchmesser von 150 oder 160 mm montiert werden.

DAS GERÄT DARF NICHT VON KINDERN, KÖRPERLICH ODER GEISTIG BEEINTRÄCHTIGTEN SOWIE UNQUALIFIZIERTEN PERSONEN BEDIENT WERDEN.

FÜR MONTAGE UND ANSCHLUSS DES GERÄTS SIND NUR FACHKRÄFTE NACH ENTSPRECHENDER EINWEISUNG ZUGELASSEN.

DAS GERÄT MUSS SO ANGEBRACHT WERDEN, DASS KINDER KEINEN ZUGANG ZUM GERÄT HABEN.

Das Fördermedium darf keine explosiven und brennbaren Stoffe, chemischen Dämpfe, klebrigen Stoffe, Faserstoffe, Staub-, Ruß-, Ölpartikel und anderen schädlichen Substanzen wie Gifte, Krankheitserreger usw. enthalten.

LIEFERUMFANG

Name	Anzahl
Ventilator	1 Stk.
Schrauben mit Dübel	4 Stk.
Montagehalter	2 Stk.
Betriebsanleitung	1 Stk.
Verpackungskarton	1 Stk.

BEZEICHNUNGSSCHLÜSSEL

Centro EC 100 X

Zusätzliche Optionen
FR1: eingebauter, stufenloser Drehzahlregler
G1: Drehzahlregler mit elektronischem Thermostat, externem Temperatursensor mit 4 m Kabellänge. Stromkabel mit Netzstecker. Temperaturbasierte Funktionsweise.
GT1: Drehzahlregler mit elektronischem Thermostat, externem Temperatursensor mit 4 m Kabellänge. Stromkabel mit Netzstecker. Timerbasierte Funktionsweise.
GI1: Drehzahlregler mit elektronischem Thermostat und eingebautem Kanaltemperatursensor mit 4 m Kabellänge. Stromkabel mit Netzstecker. Temperaturbasierte Funktionsweise.
GTI1: Drehzahlregler mit elektronischem Thermostat und eingebautem Kanaltemperatursensor. Stromkabel mit Netzstecker. Timerbasierte Funktionsweise.
GS1: Drehzahlregler mit elektronischem Thermostat, externem Temperatursensor mit 4 m Kabellänge. Stromkabel mit Netzstecker. Temperaturbasiertes Ein-und Ausschalten.
GSI1: Drehzahlregler mit elektronischem Thermostat und eingebautem Kanaltemperatursensor mit 4 m Kabellänge. Stromkabel mit Netzstecker. Temperaturbasiertes Ein-und Ausschalten.

Motortyp
EC: elektronisch kommutierter Synchronmotor

Rohrdurchmesser, mm
100; 125; 150; 200; 250; 315

Serie des Geräts
Radialventilator

TECHNISCHE DATEN

Der Ventilator ist für den Einsatz bei Umgebungstemperaturen von +1 °C bis +45 °C und einer relativen Luftfeuchtigkeit bis maximal 80 % ausgelegt.
Schutzart gegen Eindringen von Fremdkörpern und Wassereintritt: IPX4.
Das Gerät gehört zu den elektrischen Lüftungsanlagen der Klasse II.
Die Bauweise des Geräts wird ständig weiterentwickelt und optimiert, weshalb einige Modelle von der Beschreibung in dieser Betriebsanleitung abweichen können.

Parameter	Centro EC 100	Centro EC 125	Centro EC 150	Centro EC 200	Centro EC 250	Centro EC 315
Versorgungsspannung, V/50 (60) Hz	1~ 230	1~ 230	1~ 230	1~ 230	1~ 230	1~ 230
Leistungsaufnahme, W	82	84	82	84	165	165
Stromaufnahme, A	0,62	0,64	0,63	0,64	1,10	1,15
Max. Förderleistung, m^3/h	340	420	630	885	1250	1500
Drehzahl, min^{-1}	3400	3600	3400	2700	2600	2500
Max. Fördermitteltemperatur, °C	-25 +60					
Schutzart	IPX4					

Außenabmessungen des Geräts, mm

Modell	Abmessungen, mm				Gewicht, kg
	D	H	B	L	
Centro EC 100	100	250	270	230	2,0
Centro EC 125	125	250	270	220	2,2
Centro EC 150	150/160	300	310	286	2,5
Centro EC 200	200	340	354	276	3,0
Centro EC 250	250	340	354	265	4,3
Centro EC 315	315	400	414	276	4,9

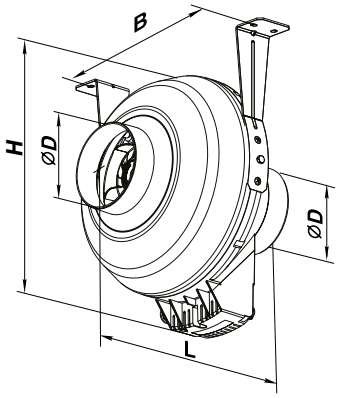

BAUART UND FUNKTIONSWEISE

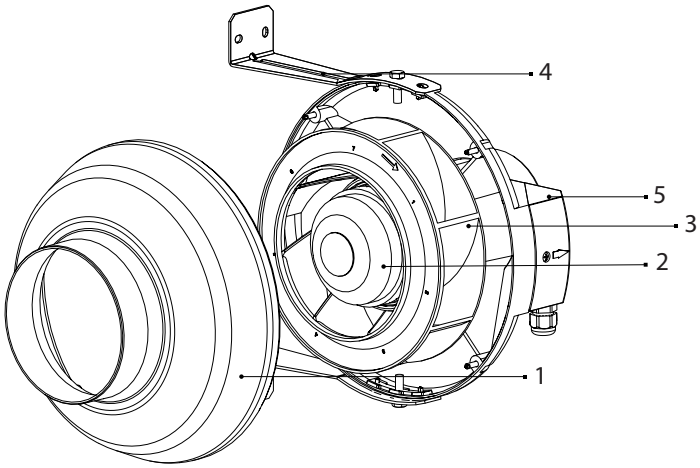

1. Gehäuse
2. Motor
3. Laufrad
4. Montagehalter
5. Anschlusskasten

Der Ventilator ist mit einem Einphasen-Außenläufermotor (EC) und Radiallaufrad ausgestattet.
Der Ventilator ist für Dauerbetrieb bei permanenter Stromversorgung ausgelegt.

ELEKTRONISCHE FUNKTIONSWEISE

Der Ventilator **Centro EC ... G1(GT1/GI1/GTI1/GS1/GSI1)** verfügt über eine elektronische Steuereinheit TSC (Drehzahlregler mit elektronischem Thermostat) zur automatischen Regelung der Lüftungsstufe (Luftdurchsatz) in Abhängigkeit von der Lufttemperatur.

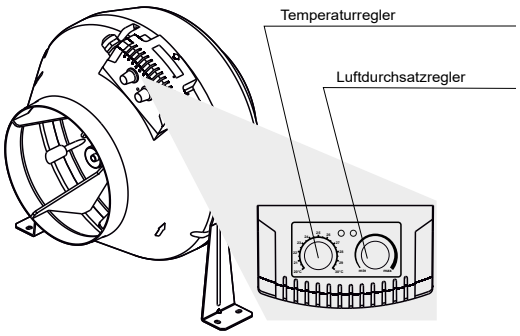

Der Deckel des Anschlusskastens hat zwei Regelknöpfe:
- Voreinstellung der Lüftungsstufe
- Einstellung des Sollwerts des elektrischen Thermostats

Der Ventilator ist mit zwei Anzeigelampen ausgestattet:
- Temperatursensoranzeige (nachfolgend TSA genannt): gelbe Farbe
- Motorsteuerungsanzeige (nachfolgend MSA genannt): grüne/gelbe Farbe

Wenn sich der Ventilator einschaltet, zeigt die TSA die Funktionsweise der Anlage an:
- ein Impuls: G1(GI1);
- zwei Impulse: GT1(GTI1);
- drei Impulse: GS1(GSI1).

Die MSA leuchtet grün, wenn sich der Motor dreht, und rot, wenn er stoppt (oder sich sehr langsam dreht). Zur Einstellung des Sollwertes des Thermostats drehen Sie den Temperatur-Regelknopf zur Erhöhung des Sollwertes im Uhrzeigersinn und zur Verringerung des Sollwertes gegen den Uhrzeigersinn.
Zur Einstellung der Lüftungsstufe (Luftdurchsatzes) drehen Sie den Drehzahlregelknopf in der gleichen Weise.
Centro EC ... G1(GI1): Änderungen der Lüftungsstufe sind in diesem Fall selten. Die TSA leuchtet und der Ventilator schaltet in die hohe Lüftungsstufe, wenn die Raumlufttemperatur den Sollwert überschreitet. Wenn die Raumlufttemperatur 2 °C unter den Sollwert fällt oder wenn die Ausgangstemperatur unter dem Sollwert liegt, erlischt die TSA und der Ventilator läuft in der eingestellten Lüftungsstufe.
Centro EC ... GT1(GTI1): Die Umschaltungen der Lüftungsstufe erfolgen in diesem Fall im Vergleich zur temperaturabhängigen Steuerung **G1(GI1)** häufiger, jedoch beträgt die Betriebsdauer in einer Lüftungsstufe mindestens 5 Minuten. Die TSA leuchtet und der Ventilator schaltet in die hohe Lüftungsstufe, wenn die Raumlufttemperatur den Sollwert überschreitet. Die TSA fängt an zu blinken, wenn die Raumlufttemperatur unter den Sollwert sinkt, der Timer startet einen Countdown von 5 Minuten. Anschließend schaltet der Ventilator in die eingestellte Lüftungsstufe und die TSA erlischt.
Centro EC ... GS1(GSI1): Der Ventilator startet erst bei einer bestimmten Lufttemperatur. Die TSA leuchtet und der Ventilator schaltet in die hohe Lüftungsstufe, wenn die Raumlufttemperatur den Sollwert überschreitet.
Die TSA erlischt und der Ventilator schaltet sich aus, wenn die Raumlufttemperatur 2 °C unter den Sollwert fällt oder die Ausgangstemperatur unter dem Sollwert liegt.

Der Ventilator **Centro EC ... FR1** ist mit einem integrierten stufenlosen Drehzahlregler ausgestattet, mit dem der Ventilator ein- und ausgeschaltet wird und die Drehzahl (Förderleistung) stufenlos (von der niedrigsten bis zur höchsten Lüftungsstufe) eingestellt werden kann.

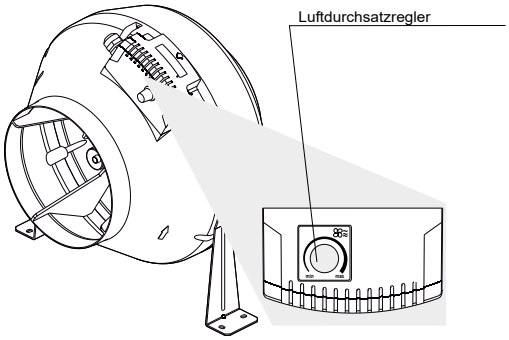

Ausfall des Temperatursensors

Alarmcode	Alarmbeschreibung
Zwei kurze Impulse	Kurzschluss des Temperatursensors
Ein Impuls	Ausfall des Temperatursensors

Der Motor wird dabei ausgeschaltet.

MONTAGE UND BETRIEBSVORBEREITUNG

LESEN SIE DIE VORLIEGENDE BETRIEBSANLEITUNG VOR DER MONTAGE DES GERÄTS AUFMERKSAM DURCH!

Der Ventilator eignet sich für die senkrechte und waagerechte Montage auf dem Boden, an der Wand oder Decke.
Die Luftstromrichtung im System muss mit der Pfeilrichtung auf dem Ventilatorgehäuse übereinstimmen.
Bei vertikaler Einbaulage eine Außenhaube an der Ansaugseite montieren.
Bei horizontaler Einbaulage des Ventilators ist ein gerades Luftrohrstück von mindestens 1 m Länge an der Ansaugseite anzubringen.

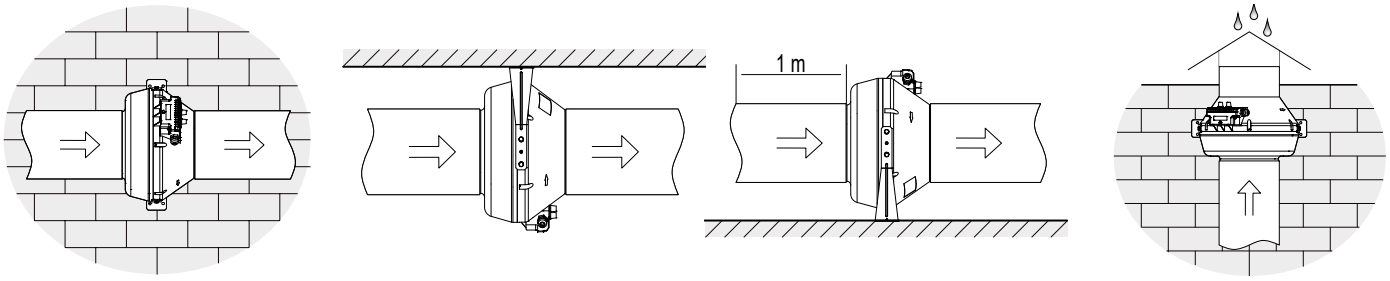

Montagereihenfolge:
1. Entfernen Sie die Schrauben an beiden Seiten des Gehäuses und montieren Sie die Montagehalter so, dass die Löcher in den Montagehaltern mit den Bohrungen im Gehäuse übereinstimmen.
2. Markieren Sie die Bohrlöcher.
3. Bohren Sie die Löcher für die Dübel in die Wand oder Decke.
4. Befestigen Sie den Ventilator mit den Schrauben.
5. Verbinden Sie die Lüftungsrohre im entsprechenden Durchmesser mit dem Ventilator.

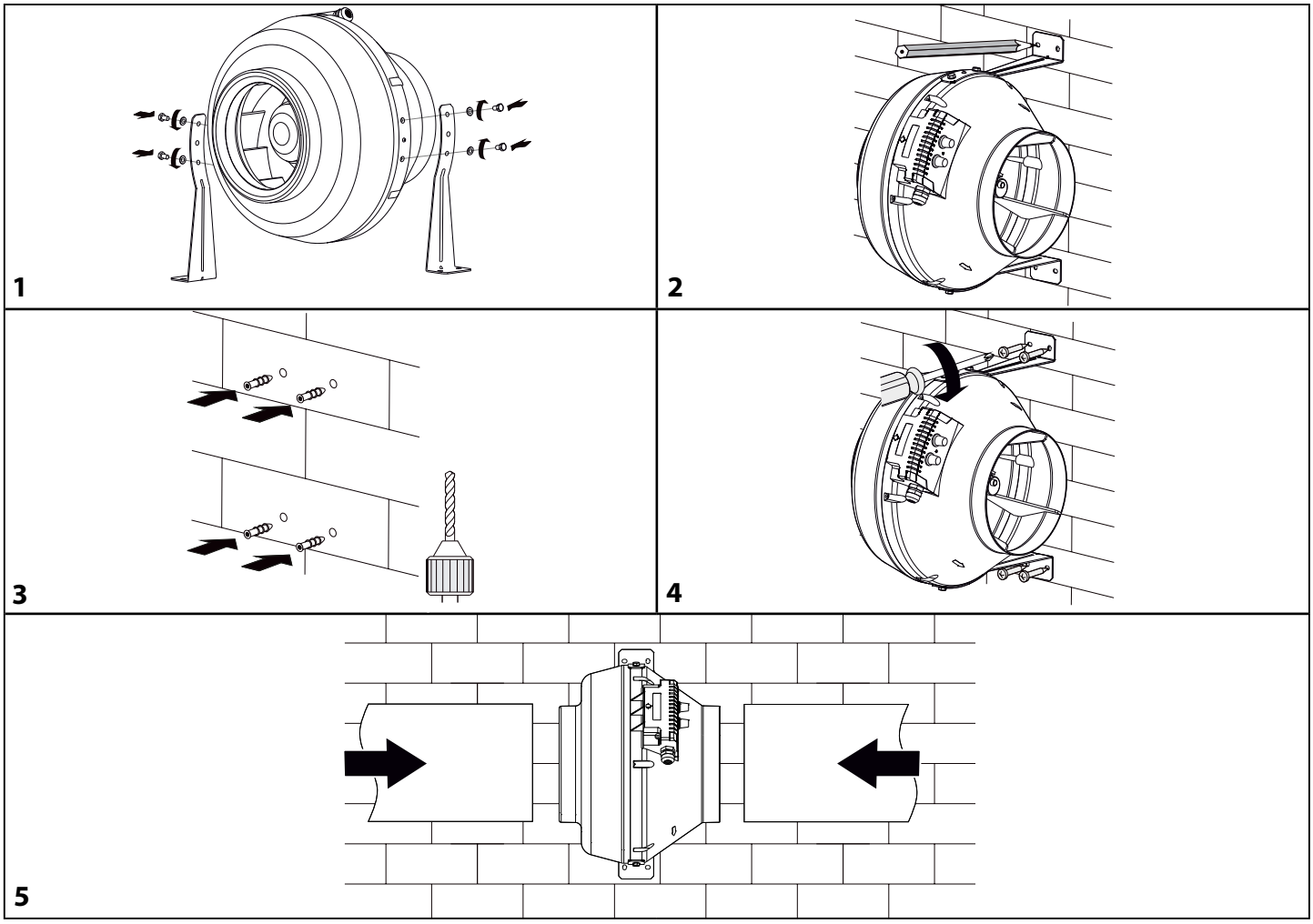

NETZANSCHLUSS

DAS GERÄT IST VOR ALLEN ARBEITEN VOM STROMNETZ ZU TRENNEN.
ELEKTRISCHE ANSCHLÜSSE DÜRFEN NUR VON EINER AUTORISIERTEN FACHKRAFT DURCHGEFÜHRT WERDEN!
DIE ELEKTRISCHEN ECKDATEN DES GERÄTS SIND AUF DEM HERSTELLER-ETIKETT ANGEFÜHRT.

JEGLICHE INTERNE MODIFIKATIONEN DER ANSCHLÜSSE SIND UNTERSAGT UND FÜHREN ZUM GARANTIEVERLUST.

- Das Gerät ist für den Anschluss an ein Wechselstromnetz mit 230 V 50/60 Hz in Übereinstimmung mit dem Anschlussschema vorgesehen.
- Das Gerät ist über isolierte, elektrische Stromleitungen (Kabel) an die Stromversorgung anzuschließen. Bei der Auswahl des passenden Leitungsschutzschalters ist auf den maximalen Laststrom und die maximale Drahttemperatur zu achten, welche vom Leitertyp, der Isolierung, Länge und Verlegungsart des Leiters abhängig ist.
- Am externen Eingang muss ein in das stationäre Stromversorgungsnetz eingebauter Schutzschalter installiert werden, der den Stromkreis bei Kurzschluss oder Überlastung unterbricht. Der Montageort des Leitungsschutzschalters QF muss für den Fall einer Notabschaltung der Lüftungsanlage schnell zugänglich sein. Der Nennauslösestrom des Leitungsschutzschalters muss mit der Stromaufnahme der Lüftungsanlage übereinstimmen, siehe technische Daten. Zur Wahl des Auslösestroms nehmen Sie den nächsten Wert des Leitungsschutzschalters in der Reihe nach der maximalem Stromaufnahme des Geräts. Der Leitungsschutzschalter ist im Lieferumfang nicht enthalten.

ANSCHLUSSSCHEMA

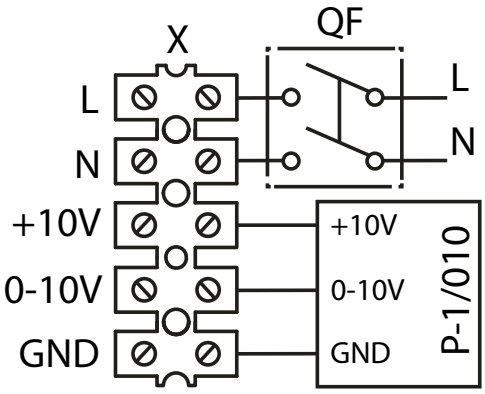

WARTUNGSHINWEISE

VOR DER WARTUNG IST DAS GERÄT VON DER STROMVERSORGUNG ZU TRENNEN!

Die technische Wartung umfasst regelmäßige Reinigung der Oberflächen des Ventilators (alle 6 Monate) von Staub und Schmutz. Zum Reinigen die Schrauben lösen und die Abdeckung des Ventilators entfernen.
Das Gerät ist mit einem in mildem Reinigungsmittel angefeuchteten weichen Tuch oder Pinsel zu reinigen.
Die elektrischen Komponenten sind dabei vor Spritzwasser zu schützen! Trocknen Sie die Oberfläche des Ventilators nach der Reinigung ab. Bringen Sie die Abdeckung wieder an und ziehen Sie die Schrauben fest.

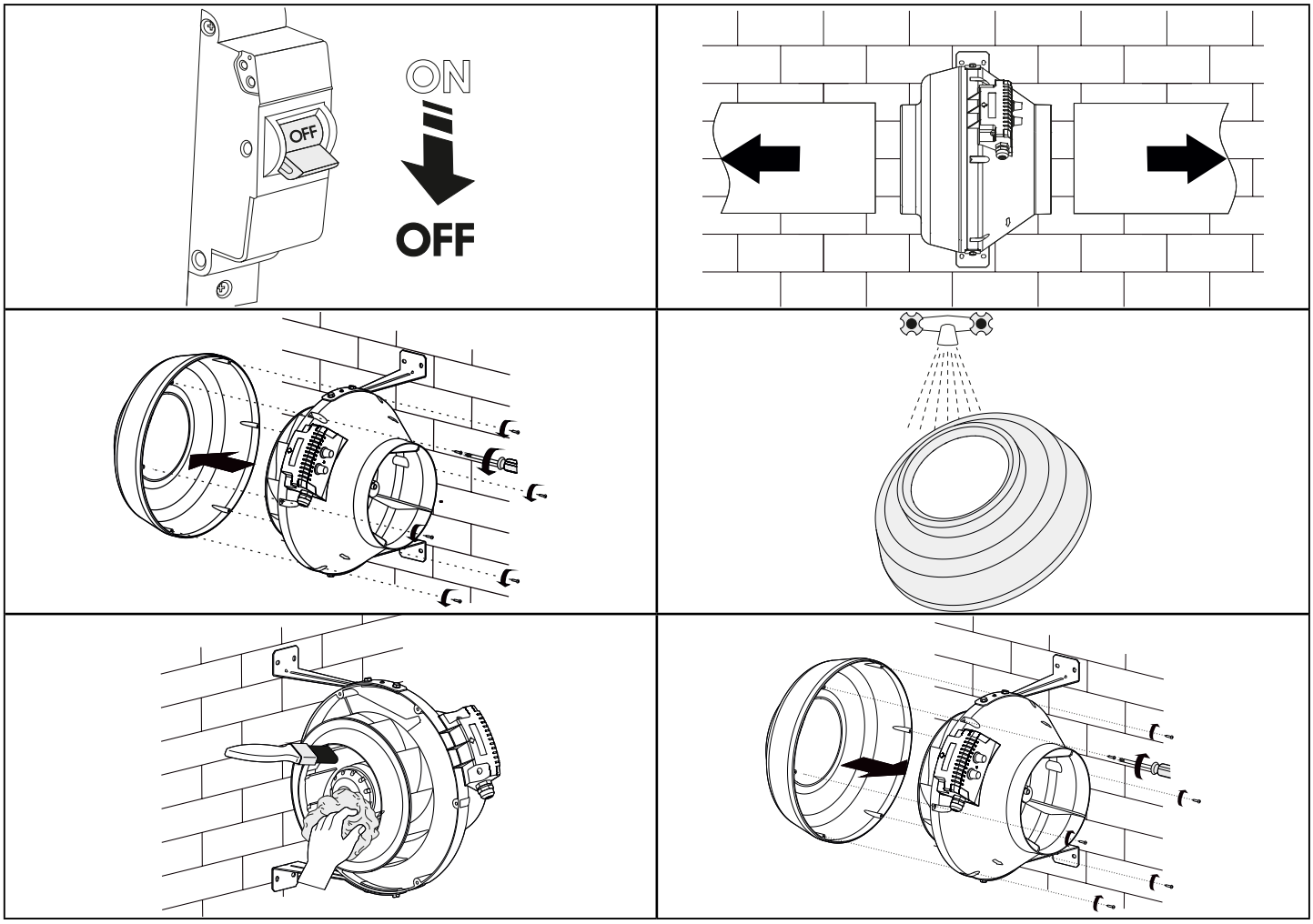

WARNUNG! Wenn das Stromkabel beschädigt ist, muss es vom Hersteller, Kundendienst oder von einer ähnlich qualifizierten Person ausgetauscht werden, um Gefahren zu vermeiden.

LAGERUNGS- UND TRANSPORTVORSCHRIFTEN

- Das Gerät in der Originalverpackung in einem belüfteten Raum bei einer Temperatur von +5 °C bis +40 °C und einer relativen Luftfeuchtigkeit bis maximal 70 % lagern.
- Dämpfe und Fremdstoffe in der Luft, die Korrosion verursachen und Anschluss-Abdichtungen beschädigen können, sind nicht zulässig.
- Bei Umschlagsarbeiten Hebezeug zur Vorbeugung möglicher Schäden verwenden.
- Die Transporterfordernisse für diese Ladungsart sind zu erfüllen.
- Die Beförderung mit Fahrzeugen jeglicher Art muss unter stetigem Schutz vor schädlichen mechanischen und witterungsbedingten Einflüssen erfolgen. Das Gerät nur in der Betriebslage transportieren.
- Be- und Entladearbeiten sorgfältig durchführen, vor Stößen schützen.
- Vor der ersten Verwendung nach dem Transport bei niedrigen Temperaturen muss das Gerät mindestens 3-4 Stunden bei Raumtemperatur aufbewahrt werden.

HERSTELLERGARANTIE

Das Produkt entspricht den Europäischen Normen und Standards, den Richtlinien über Niederspannung und elektromagnetische Verträglichkeit. Hiermit erklären wir, dass das Produkt mit den maßgeblichen Anforderungen aus Richtlinie 2014/30/EU über elektromagnetische Verträglichkeit, Niederspannungsrichtlinie 2014/35/EU und Richtlinie 93/68/EWG über CE-Kennzeichnung übereinstimmt.
Dieses Zertifikat ist nach Prüfung des Produktes auf das Obengenannte ausgestellt.
Der Hersteller setzt eine Garantiedauer von 24 Monaten ab Verkaufsdatum über den Einzelhandel fest, unter der Bedingung der Erfüllung der Vorschriften für Transport, Lagerung, Montage und Betrieb durch den Verbraucher.
Bei Funktionsstörungen des Geräts durch werkseitig verursachte Fehler, die innerhalb der Garantiefrist auftreten, hat der Verbraucher Anspruch auf kostenlose Behebung der Mängel am Gerät mittels Garantiereparatur durch den Hersteller.
Die Garantiereparatur umfasst insbesondere Arbeiten zur Behebung von Mängeln beim Betrieb des Geräts, um eine bestimmungsgemäße Nutzung des Geräts innerhalb der Garantiefrist sicherzustellen.
Die Mängelbehebung erfolgt durch Ersatz oder Reparatur der defekten Teile oder Einheiten des Geräts.

Die Garantie-Serviceleistung umfasst nicht:
- regelmäßige technische Wartung
- Montage/Demontage des Geräts
- Einrichten des Geräts

Für die Garantiereparatur muss der Verbraucher das Gerät, die Betriebsanleitung mit dem Vermerk des Kaufdatums sowie einen Zahlungsbeleg als Bestätigung des Kaufs vorlegen.
Das vorgelegte Modell des Geräts muss mit dem Modell übereinstimmen, welches in der Betriebsanleitung angegeben ist.
Wenden Sie sich für Garantieleistungen an den Verkäufer des Geräts.

Die Garantie gilt nicht in folgenden Fällen:
- Der Verbraucher legt den Ventilator nicht vollständig vor, wie in der Betriebsanleitung angegeben, einschließlich der vom Verbraucher demontierten Bestandteile des Geräts.
- Nichtübereinstimmung des Modells oder der Marke des Geräts mit den Angaben auf der Verpackung und in der Betriebsanleitung.
- Nicht fristgerechte technische Wartung des Geräts durch den Verbraucher.
- Bei vom Verbraucher zugefügten äußerlichen Beschädigungen des Gehäuses und der inneren Einheiten (außer äußeren Änderungen am Gerät, welche für die Montage notwendig sind).
- Änderungen an der Konstruktion des Gerätes oder technische Änderungen am Gerät.
- Austausch und Verwendung von Einheiten oder Teilen, die nicht durch den Hersteller vorgesehen sind.
- Unzweckmäßige Benutzung des Geräts.
- Verletzung der Montagevorschriften des Geräts durch den Verbraucher.
- Verletzung der Vorschriften für die Steuerung des Geräts durch den Verbraucher.
- Anschluss des Geräts an ein Stromnetz mit einer anderen Spannung, als in der Betriebsanleitung angegeben ist.
- Ausfall des Geräts infolge von Spannungssprüngen im Stromnetz.
- Durchführung einer selbständigen Reparatur des Geräts durch nichtautorisierte Personen.
- Reparaturen des Geräts durch Personen, die nicht vom Hersteller autorisiert sind.
- Ablauf der Garantiefrist des Geräts.
- Verletzung geltender Vorschriften für die Beförderung des Geräts durch den Verbraucher.
- Verletzung der Vorschriften über die Lagerung des Geräts durch den Verbraucher.
- Rechtswidrige Handlungen von Drittpersonen in Bezug auf das Gerät.
- Ausfall des Geräts infolge höherer Gewalt (Feuer, Überschwemmung, Erdbeben, Kriege, militärische Handlungen jeder Art, Blockaden).
- Fehlen der Plomben, wenn solche durch die Betriebsanleitung vorgesehen sind.
- Nichtvorlage der Betriebsanleitung mit ausgewiesenem Kaufdatum.
- Fehlen des Kaufbelegs mit ausgewiesenem Kaufdatum, welcher den Kauf bestätigt.

ERFÜLLEN SIE DIE VORLIEGENDEN BETRIEBSANFORDERUNGEN, UM EINE ORDNUNGSGEMÄßE FUNKTION UND EINE LANGE LEBENSDAUER DES GERÄTS SICHERZUSTELLEN.

DIE GEWÄHRLEISTUNGSANSPRÜCHE KÖNNEN NUR DANN GELTEND GEMACHT WERDEN, WENN DAS GERÄT, EIN KAUFBELEG UND DIE BETRIEBSANLEITUNG, IN DER DAS KAUFDATUM NOTIERT IST, VORLIEGEN.

ABNAHMEPROTOKOLL

Typ des Geräts	Radialventilator
Modell	Centro EC_____
Seriennummer	
Herstellungsdatum	
Prüfzeichen	

VERKÄUFERINFORMATIONEN

Bezeichnung der Verkaufsstelle	
Anschrift	
Telefon	
E-Mail	
Kaufdatum	
Gerät mit sämtlichem Zubehör mit einer Betriebsanleitung erhalten. Die Garantiebedingungen sind verständlich und akzeptiert.	
Unterschrift des Käufers	

Stempel des Händlers

MONTAGEPROTOKOLL

Das Gerät Centro EC_____ ist gemäß den Anforderungen dieser Betriebsanleitung montiert und an das Stromnetz angeschlossen.	
Firmenname	
Anschrift	
Telefon	
Name, Vorname des Monteurs	
Montagedatum	**Unterschrift**
Die Montage des Geräts entspricht allen geltenden lokalen und nationalen Baunormen, elektrischen und technischen Normen und Standards. Das Gerät funktioniert einwandfrei, wie vom Hersteller vorgesehen.	
Unterschrift	

Stempel der Montagefirma

GARANTIEKARTE

Typ des Geräts	Radialventilator
Modell	Centro EC_____
Seriennummer	
Herstellungsdatum	
Kaufdatum	
Garantiefrist	
Händler	

Stempel des Händlers

BLAUBERG
Ventilatoren

www.blaubergventilatoren.de
BV_GmbHB02-1DE-02