KOMFORT EC S5(B) 270

Приточно-вытяжные установки с рекуперацией тепла

Особенности

- Вентиляционные установки для организации эффективной энергосберегающей приточно-вытяжной вентиляции в квартирах, домах, коттеджах и других помещениях.
- Рекуперация тепла минимизирует тепловые потери в холодное время года и снижает нагрузку на кондиционер в теплое время года.
- Обеспечивают качественный регулируемый воздухообмен для создания индивидуально необходимого микроклимата.
- Совместимы с круглыми воздуховодами диаметром 125 мм.

Производительность:
до 300 м³/ч
83 л/с

Эффективность рекуперации:
до 98 %

EC motor · ErP 2016 · ErP 2018 · Wi Fi READY · BMS

Конструкция

- Корпус изготовлен из вспененного полипропилена (EPP), толщиной 15–26 мм, который имеет высокие тепло- и звукоизоляционные свойства.
- Патрубки из корпуса выведены вертикально и оснащены резиновыми уплотнителями для герметичного соединения с воздуховодами.
- Для удобного обслуживания фильтров и рекуператора установка оборудована сервисными панелями.

Двигатели

- Используются высокоэффективные электронно-коммутируемые (EC) двигатели с внешним ротором, оборудованные центробежным рабочим колесом с загнутыми назад лопатками.
- EC-двигатели обладают наиболее оптимальным соотношением потребляемой мощности и производительности и отвечают самым последним требованиям по созданию энергосберегающей и высокоэффективной вентиляции.
- EC-двигатели отличаются высокой производительностью, низким уровнем шума и оптимальным управлением во всем диапазоне скоростей.
- Крыльчатки динамически сбалансированы.

Фильтрация воздуха

- Очистку приточного и вытяжного воздуха обеспечивают встроенные фильтры с классом очистки G4.
- Для обеспечения высокой степени очистки приточного воздуха возможно дополнительно установить опциональный фильтр с классом очистки F8.

Байпас

- Установки **KOMFORT EC S5B 270(-E)** оснащены байпасом для проветривания (охлаждение помещения за счет прохладного воздуха с улицы).

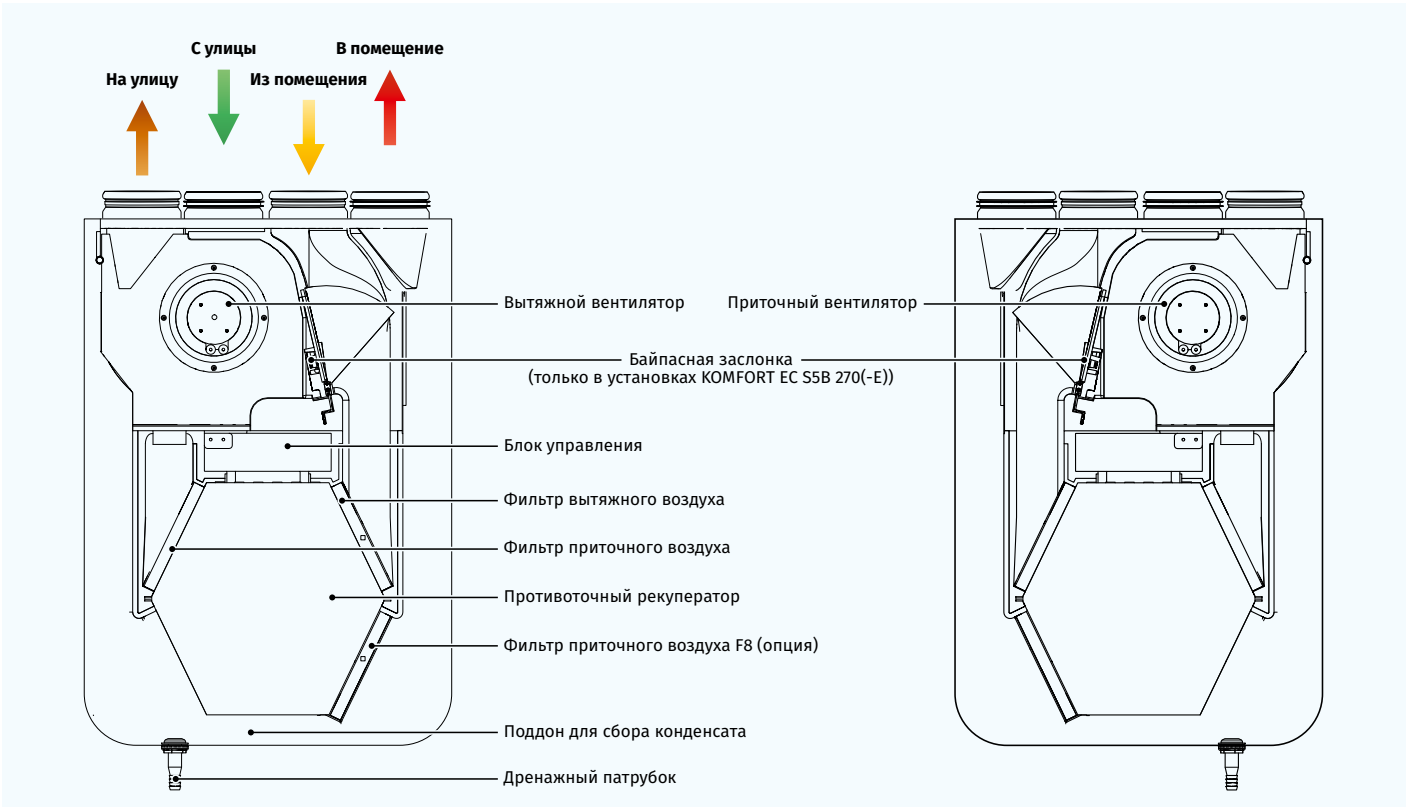

Рекуперация тепла

- В установке **KOMFORT EC S5(B) 270** применяется пластинчатый противоточный рекуператор из полистирола, который возвращает тепло. Для сбора и отвода конденсата в установке предусмотрен поддон, расположенный под блоком рекуператора.

- В установке **KOMFORT EC S5(B) 270-E** применяется энтальпийный пластинчатый противоточный рекуператор, который возвращает тепло и влагу. Благодаря передаче влаги энтальпийный рекуператор не производит конденсат.

- Рекуператор полностью разделяет воздушные потоки, благодаря чему исключается передача приточному воздуху запахов и загрязнений от вытяжного воздуха.
- Принцип рекуперации основан на передаче тепла и/или влаги через пластины рекуператора. В холодный период года приточный воздух подогревается в рекуператоре за счет теплого вытяжного воздуха, что позволяет существенно уменьшить потери тепла за счет вентиляции и, соответственно, расходы на отопление.
- В жаркий период происходит обратный процесс: приточный воздух охлаждается в рекуператоре за счет прохладного вытяжного воздуха, что снижает нагрузку на кондиционеры и экономит электричество.

Монтаж

- Установки предназначены для настенного и напольного монтажа.
- Универсальный корпус обеспечивает как левосторонний, так и правосторонний монтаж.

Управление и автоматика

- Установки **KOMFORT EC S5B 270(-E) S21** оснащены встроенной системой автоматики. Дистанционная панель управления в комплект не входит (приобретается отдельно).
- Контроллер S21 дает возможность интегрировать установку в систему **Умный дом** или **BMS** (**Building Management System**).
- Возможность управления установкой с помощью мобильного приложения **Blauberg AHU** через Wi-Fi.

Скачать приложение **Blauberg AHU** для Android

Скачать приложение **Blauberg AHU** для iOS

- Установки **KOMFORT EC S5B 270(-E) S14** оснащены встроенной системой автоматики и настенной сенсорной панелью управления S14 с LED-индикацией.
- Установки **KOMFORT EC S5 270(-E) S2** оснащены регулятором скорости CDT E/0-10.

Функции автоматики

Функции	KOMFORT EC S5B 270(-E) S21	KOMFORT EC S5B 270(-E) S14	KOMFORT EC S5 270(-E) S2
Управление по мобильному приложению через Wi-Fi	+	–	–
Управление с помощью дистанционной панели проводной	панель управления S22 (опция)	панель управления S14	регулятор скорости CDT E/0-10
Управление с помощью дистанционной панели беспроводной	панель управления S22 Wi-Fi (опция)	–	–
Управление с помощью дистанционной LCD панели проводной	панель управления S25 (опция)	–	–
BMS (Building Management System)	RS-485	–	–
	Wi-Fi	–	–
	Ethernet	–	–
	MODBUS (RTU, TCP)	–	–
Сервис Blauberg Cloud Server	+	–	–
Переключение скорости	+	+	+
Индикация замены фильтров	по таймеру фильтра	по таймеру фильтра	–
Индикация аварии	полное описание аварии в мобильном приложении	LED-индикация о наличии аварии	–
Работа по недельному расписанию	+	–	–
Байпас	автоматический	–	–
	ручной	ручной	–
Таймер	+	–	–
Режим "Boost"	+	–	–
Режим "Камин"	+	–	–
Защита от обмерзания	с помощью циклических остановок приточного вентилятора	с помощью циклических остановок приточного вентилятора	с помощью циклических остановок приточного вентилятора
	с помощью преднагрева (опция)	–	–
Подключение догрева	опция	–	–
Подключение охладителя	опция	–	–
Контроль минимальной температуры приточного воздуха	+	–	–
Контроль влажности	опция	опция	–
Контроль CO_2	опция	опция	–
Контроль VOC	опция	–	–
Контроль PM2.5	опция	–	–
Подключение датчика пожарной сигнализации	опция	опция	–

Опция: функционал доступен при приобретении соответствующего аксессуара (см. раздел "Аксессуары")

Условное обозначение

Серия	Тип двигателя	Модификация патрубков	Исполнение корпуса	Байпас	Номинальная производительность, м³/ч	Тип рекуператора	Управление
KOMFORT	**EC:** электронно-коммутируемый двигатель	**S:** вертикальное направление патрубков	**5:** вспененный полипропилен	**_ :** без байпаса **B:** с байпасом	**270**	**_:** рекуперация тепла **–E:** рекуперация тепла и влаги	**S21** **S14** **S2**

Габаритные размеры, мм

Модель	∅ D	B	H	H1	L
KOMFORT EC S5(B) 270(-E) S21/S14/S2	125	590	852	893	316

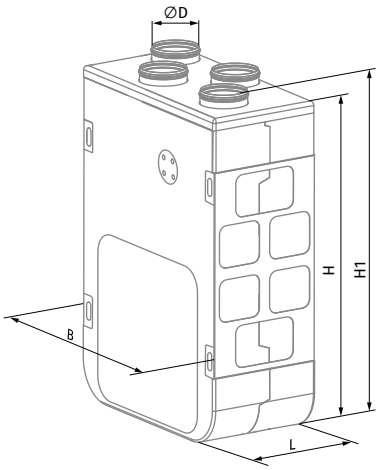

	L1	L2	L3	H1	H2	H3
Внешний блок автоматики (только установки с S21 автоматикой)	324	313	93	180	330	196

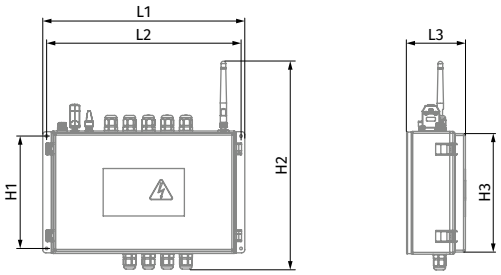

Технические характеристики

Параметры	KOMFORT EC S5B 270 S21 KOMFORT EC S5B 270 S14 KOMFORT EC S5 270 S2	KOMFORT EC S5B 270-E S21 KOMFORT EC S5B 270-E S14 KOMFORT EC S5 270-E S2
Напряжение питания, В/50 (60) Гц	1 ~ 230	1 ~ 230
Потребляемая мощность, Вт	162	162
Потребляемый ток, А	1,2	1,2
Максимальная производительность, м³/ч (л/с)	300 (83)	300 (83)
Частота вращения, мин⁻¹	3200	3200
Уровень звукового давления на расст. 3 м, дБА	34	34
Температура перемещаемого воздуха, °С	-25…+40	-25…+40
Материал корпуса	EPP	EPP
Изоляция	15–26 мм, EPP	15–26 мм, EPP
Вытяжной фильтр	G4	G4
Приточный фильтр	G4 (опция: F8)	G4 (опция: F8)
Диаметр подключаемого воздуховода, мм	125	125
Масса, кг	13	13,5
Эффективность рекуперации тепла, %	87–98	72–94
Тип рекуператора	противоточный	противоточный
Материал рекуператора	полистирол	энтальпийный
Класс энергоэффективности для S21, S14	A+	A
Класс энергоэффективности для S2	B	B
ErP	2016, 2018	2016, 2018

Уровень звуковой мощности по фильтру А	Общ.	Октавные полосы, Гц								LpA 3 м	LpA 1 м
		63	125	250	500	1000	2000	4000	8000		
LwA ко входу притока, дБА	**82**	65	63	65	80	74	74	68	64		
LwA к выходу притока, дБА	**66**	60	56	55	63	58	49	40	33		
LwA ко входу вытяжки, дБА	**85**	64	67	71	81	77	79	75	67		
LwA к выходу вытяжки, дБА	**71**	51	64	62	68	60	60	50	42		
LwA к окружению, дБА	**55**	37	45	44	53	43	43	40	38	**34**	**44**

Данные предоставлены для точки 1 на диаграмме производительности

Точка	Мощность, Вт	Уровень звукового давления на расстоянии 3 м (1 м), дБА
1	153	34 (44)
2	150	34 (44)
3	142	33 (43)
4	62	30 (40)
5	60	29 (39)
6	59	28 (38)
7	17	27 (37)
8	17	23 (33)
9	16	23 (33)

BRE

Конфигурация выхлопного патрубка	Производительность, л/с	Удельная мощность вентилятора, Вт/л/с	Эффективность теплообмена,%
Кухня + 1 доп. помещение с повышенной влажностью	21	0,73	85
Кухня + 2 доп. помещения с повышенной влажностью	29	0,86	84
Кухня + 3 доп. помещения с повышенной влажностью	37	1,08	82
Кухня + 4 доп. помещения с повышенной влажностью	45	1,39	81

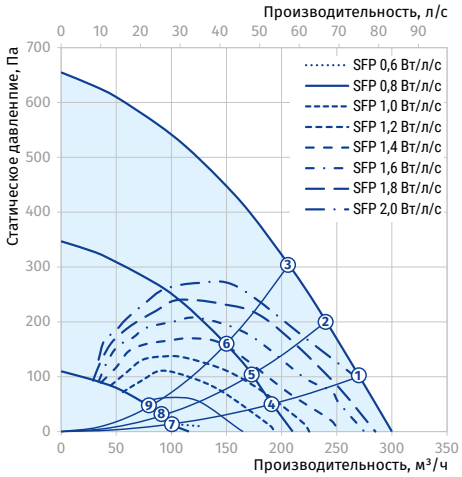

KOMFORT EC S5(B) 270

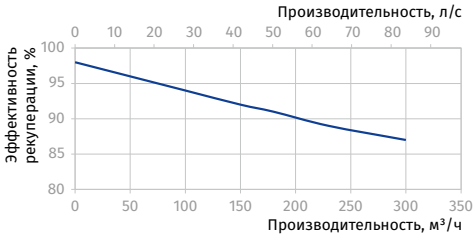

KOMFORT EC S5(B) 270-E

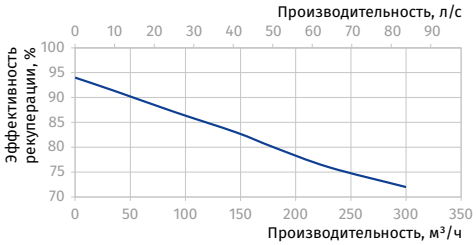

Определение температуры воздуха после рекуператора:

$$t = t_{нар} + k_{рек} \times (t_{выт} - t_{нар}) / 100$$

где

$t_{нар}$ – температура наружного воздуха, °С
$t_{выт}$ – температура вытяжного воздуха, °С
$k_{рек}$ – эффективность рекуператора (по диаграмме), %

Аксессуары

		KOMFORT EC S5B 270(-E) S21	KOMFORT EC S5B 270(-E) S14
Панельный фильтр G4		FP 264x182x18 G4	FP 264x182x18 G4
Панельный фильтр F8		FP 264x182x18 F8	FP 264x182x18 F8
Панель управления проводная		S22	–
Панель управления беспроводная		S22 Wi-Fi	–
LCD панель управления проводная		S25	–
Внутренний датчик влажности		FS2	FS2
Датчик влажности		HR-S	HR-S
Датчик CO_2		CD-2	CD-2
Датчик CO_2 с индикацией		CD-1	CD-1
Датчик VOC		DPWQ30600	–
Датчик CO_2		DPWQ40200	–
Датчик влажности		DPWC11200	–
Электрический нагреватель преднагрева		EVH 125	–
Электрический нагреватель догрева		ENH 125	–
Сифон гидравлический (для установок без энтальпийного рекуператора)		SFK 20x32	SFK 20x32
Заслонка		VKA 125	VKA 125
Электропривод		LF230	LF230

		KOMFORT EC S5 270(-E) S2
Панельный фильтр G4		FP 264x182x18 G4
Панельный фильтр F8		FP 264x182x18 F8
Сифон гидравлический (для установок без энтальпийного рекуператора)		SFK 20x32