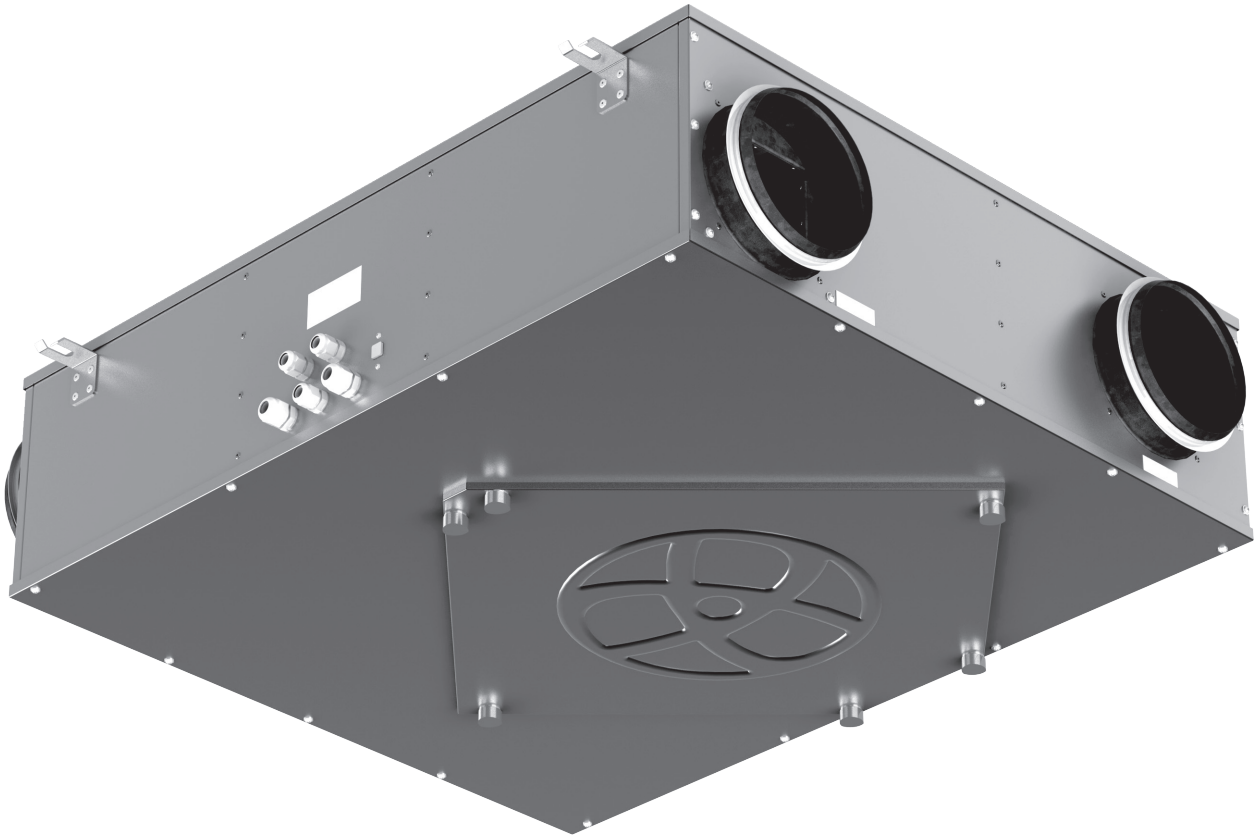

ПРИТОЧНО-ВЫТЯЖНАЯ ВЕНТИЛЯЦИОННАЯ УСТАНОВКА С РЕКУПЕРАЦИЕЙ ТЕПЛА И ВЛАГИ

Komfort ERV EC DB 150 S14
Komfort ERV EC DB 250 S14
Komfort ERV EC DB 350 S14

RU **РУКОВОДСТВО ПО ЭКСПЛУАТАЦИИ**

BLAUBERG Ventilatoren

СОДЕРЖАНИЕ

Требования безопасности 2
Назначение 4
Комплект поставки 4
Структура условного обозначения 4
Технические характеристики 5
Устройство и принцип работы 7
Монтаж и подготовка к работе 9
Подключение 11
Управление установкой 12
Техническое обслуживание 14
Устранение неисправностей 15
Правила хранения и транспортировки 15
Гарантии изготовителя 16
Свидетельство о приемке 17
Информация о продавце 17
Свидетельство о подключении 17
Гарантийный талон 17

Руководство пользователя объединено с техническим описанием, инструкцией по эксплуатации и паспортом, содержит сведения о монтаже и подключении приточно-вытяжной вентиляционной установки с рекуперацией тепла и влаги Komfort ERV EC DB ... S14 (далее по тексту – установка, в разделах „Требования безопасности“, „Гарантии изготовителя“, предупреждающих и информационных блоках – изделие).

ТРЕБОВАНИЯ БЕЗОПАСНОСТИ

Перед началом эксплуатации и монтажом изделия внимательно ознакомьтесь с руководством пользователя.
При монтаже и эксплуатации изделия должны выполняться требования руководства, а также требования всех применимых местных и национальных строительных, электрических и технических норм и стандартов.
Обязательно ознакомьтесь с предупреждениями в руководстве, поскольку они содержат сведения, касающиеся вашей безопасности.
Несоблюдение правил и предупреждений руководства может привести к травме пользователя или повреждению изделия.
После прочтения руководства пользователя сохраняйте его в течение всего времени использования изделия.
При передаче управления другому пользователю обязательно обеспечьте его руководством.

Значение символов, применяемых в руководстве:

ВНИМАНИЕ!

ЗАПРЕЩАЕТСЯ!

МЕРЫ ПРЕДОСТОРОЖНОСТИ ПРИ МОНТАЖЕ И ЭКСПЛУАТАЦИИ ИЗДЕЛИЯ

- При монтаже изделия обязательно отключите сеть электропитания.

- Не прокладывайте сетевой шнур изделия вблизи отопительного/ нагревательного оборудования.

- Не используйте поврежденное оборудование и проводники при подключении изделия к электросети.

- Не прикасайтесь мокрыми руками к устройствам управления.
- Не производите монтаж и техническое обслуживание изделия мокрыми руками.

- Не допускайте детей к эксплуатации изделия.

- Не храните вблизи изделия взрывоопасные и легковоспламеняющиеся вещества.

- Не открывайте изделие во время работы.

- Не перекрывайте воздушный канал во время работы изделия.

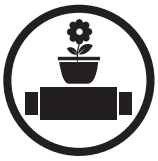

- Не садитесь на изделие и не ставьте другие предметы.

- Соблюдайте осторожность при распаковке изделия.

- Соблюдайте технику безопасности во время работы с электроинструментом при монтаже изделия.

- Не эксплуатируйте изделие за пределами диапазона температур, указанных в руководстве пользователя.
- Не эксплуатируйте изделие в агрессивной и взрывоопасной среде.

- Не мойте изделие водой.
- Избегайте попадания воды на электрические части изделия.

- При техническом обслуживании изделия отключите его от сети питания.

- При появлении посторонних звуков, запаха, дыма отключите изделие от сети питания и обратитесь в сервисный центр.

- Не направляйте поток воздуха от изделия на источники открытого огня.

- При длительной эксплуатации изделия время от времени проверяйте надежность монтажа.

- Используйте изделие только по его прямому назначению.

ПО ОКОНЧАНИИ СРОКА СЛУЖБЫ ИЗДЕЛИЕ ПОДЛЕЖИТ ОТДЕЛЬНОЙ УТИЛИЗАЦИИ.

НЕ УТИЛИЗИРУЙТЕ ИЗДЕЛИЕ ВМЕСТЕ С НЕОТСОРТИРОВАННЫМИ ГОРОДСКИМИ ОТХОДАМИ.

НАЗНАЧЕНИЕ

Установка представляет собой устройство по сбережению тепловой энергии посредством рекуперации тепла и является одним из элементов энергосберегающих технологий помещений. Установка является комплектующим изделием и не подлежит автономной эксплуатации.

Установка предназначена для создания постоянного воздухообмена посредством механической вентиляции в частных домах, офисах, гостиницах, кафе, конференц-залах и других бытовых и общественных помещениях, а также рекуперации тепловой энергии удаляемого из помещения воздуха для подогрева приточного очищенного воздуха.

ИЗДЕЛИЕ НЕ ПРЕДНАЗНАЧЕНО ДЛЯ ИСПОЛЬЗОВАНИЯ ДЕТЬМИ, ЛИЦАМИ С ПОНИЖЕННЫМИ СЕНСОРНЫМИ ИЛИ УМСТВЕННЫМИ СПОСОБНОСТЯМИ, А ТАКЖЕ ЛИЦАМИ, НЕ ПОДГОТОВЛЕННЫМИ СООТВЕТСТВУЮЩИМ ОБРАЗОМ.

К РАБОТАМ С ИЗДЕЛИЕМ ДОПУСКАЮТСЯ СПЕЦИАЛИСТЫ ПОСЛЕ СООТВЕТСТВУЮЩЕГО ИНСТРУКТАЖА.

ИЗДЕЛИЕ ДОЛЖНО БЫТЬ УСТАНОВЛЕНО В МЕСТАХ, ИСКЛЮЧАЮЩИХ САМОСТОЯТЕЛЬНЫЙ ДОСТУП ДЕТЕЙ.

Перемещаемый воздух не должен содержать горючих или взрывных смесей, химически активных испарений, липких веществ, волокнистых материалов, крупной пыли, сажи, жиров или сред, которые способствуют образованию вредных веществ (яды, пыль, болезнетворные микроорганизмы).

КОМПЛЕКТ ПОСТАВКИ

Наименование	Количество
Вентиляционная установка	1 шт.
Руководство пользователя	1 шт.
Панель управления	1 шт.
Монтажная коробка для настенного монтажа	1 шт.
Монтажная коробка для внутристенного монтажа	1 шт.
Упаковочный ящик	1 шт.

СТРУКТУРА УСЛОВНОГО ОБОЗНАЧЕНИЯ

ТЕХНИЧЕСКИЕ ХАРАКТЕРИСТИКИ

Установка предназначена для работы в закрытом помещении при температуре окружающего воздуха от +1 ˚С до + 40 ˚С и относительной влажности до 80 %.

По типу защиты от поражения электрическим током установка относится к приборам класса 1 по ГОСТ 12.2.007.0-75.

Степень защиты установки, подключенной к воздуховодам – IP22, двигателей установки – IP44.

Конструкция установки постоянно совершенствуется, поэтому некоторые модели могут незначительно отличаться от описанных в данном руководстве.

Технические параметры	Komfort ERV EC DB 150 S14	Komfort ERV EC DB 250 S14	Komfort ERV EC DB 350 S14
Напряжение питания установки, В / 50/60 Гц	1~ 230		
Максимальная мощность установки, Вт	70	84	150
Максимальный ток установки, А	0,6	0,7	1,0
Максимальный расход воздуха, м^3/ч	180	300	400
Частота вращения, мин$^{-1}$	1925	2000	3200
Уровень звукового давления на расст. 3м, дБ(А)	32	36	46
Температура перемещаемого воздуха, ˚С	от -25 до +40		
Материал корпуса	Сталь окрашенная		
Изоляция	5 мм, 10 мм вспененная резина		
Вытяжной фильтр	G4		
Приточные фильтры	G4 и F8 (PM2.5 93%)	G4 и F8 (PM2.5 83%)	G4 и F8 (PM2.5 87%)
Диаметр подключаемого воздуховода, мм	Ø 100	Ø 150	Ø 150
Эффективность рекуперации тепла, %	68–82	63–73	68–85
Эффективность рекуперации влаги, %	22–41	16–27	19–34
Тип рекуператора	Перекрестноточный		
Материал рекуператора	Полимеризированная целлюлоза		
Вес, кг	26	29	42
Класс энергоэффективности	A	B	A

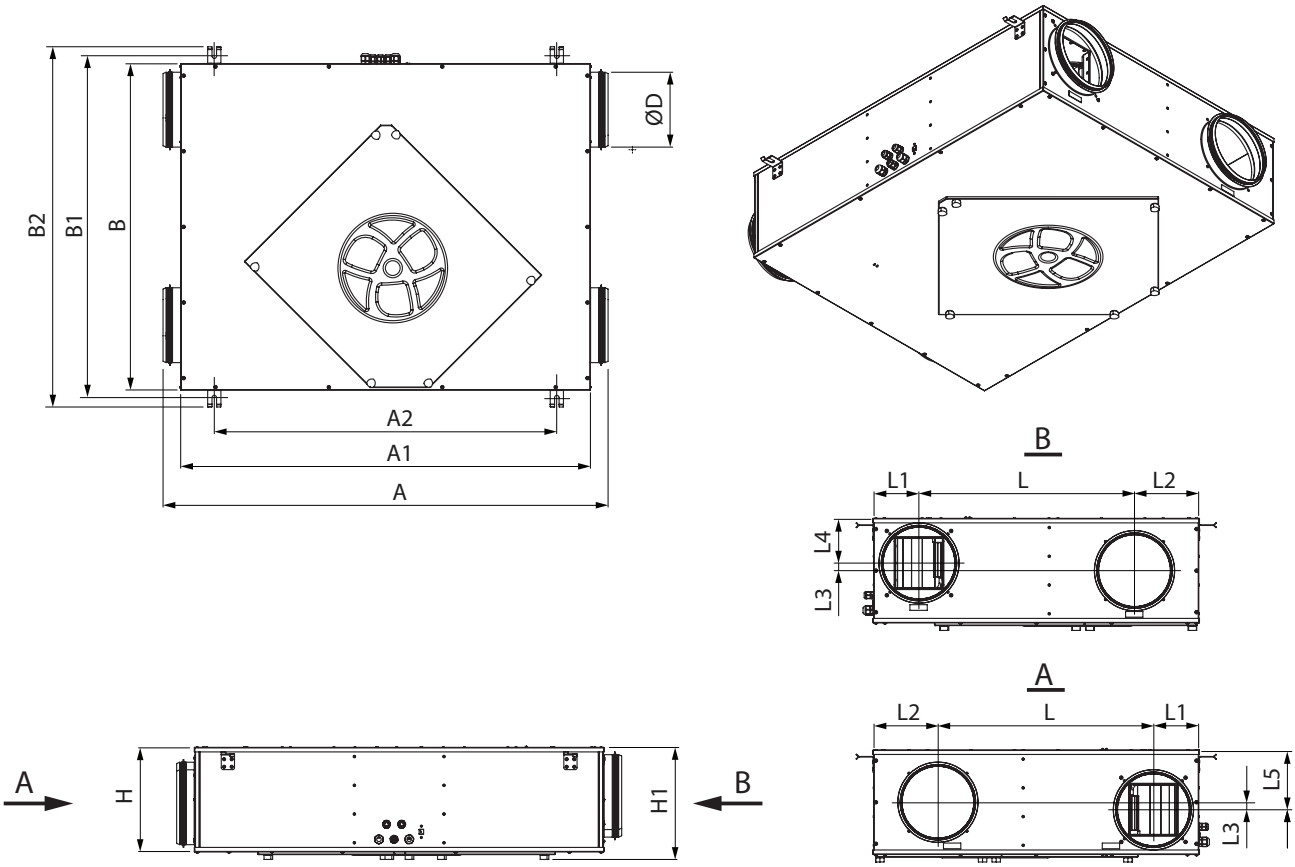

Модель	Размеры, мм														
	Ø D	A	A1	A2	B	B1	B2	H	H	L	L1	L2	L3	L4	L5
Komfort ERV EC DB 150 S14	99	947	854	676	704	743	793	227	247	480	92	128	25	113	113
Komfort ERV EC DB 250 S14	149	947	854	676	704	743	793	227	247	480	92	128	25	113	88
Komfort ERV EC DB 350 S14	149	1117	1024	846	754	793	843	277	297	488	109	153	50	88	138

Панель управления

На сенсорной панели расположены кнопки-индикаторы для управления установкой и индикатор аварии.

Напряжение питания	8–30 В
Температурный диапазон	от 0 °С до +45 °С
Срок службы	100 000 срабатываний
Степень защиты	IP30
Вес	150 г
Диапазон влажности	от 5 % до 80 % (без конденсации)

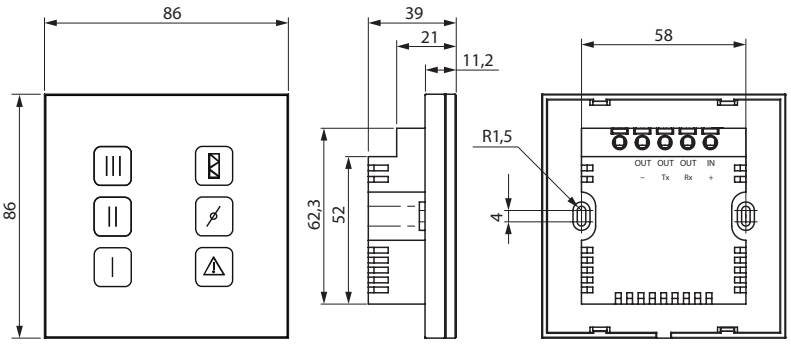

УСТРОЙСТВО И ПРИНЦИП РАБОТЫ

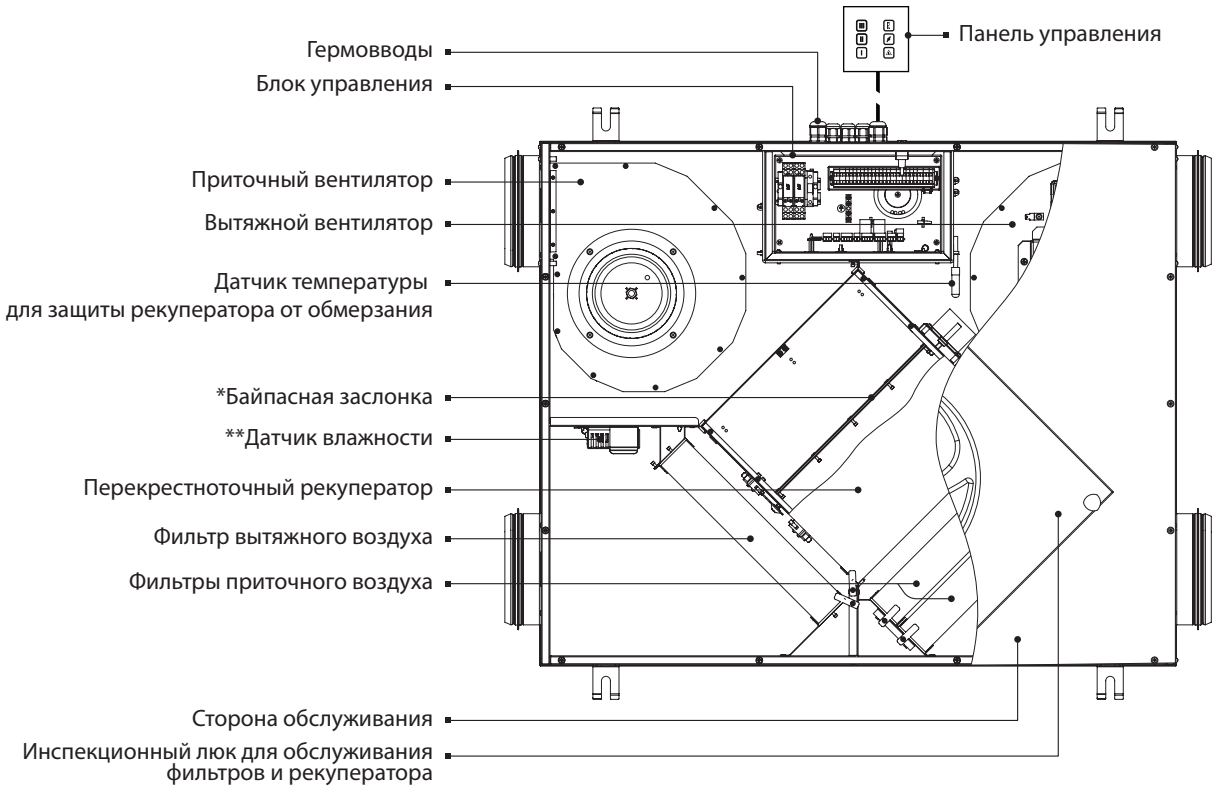

Сервисная панель установки оборудована съемным инспекционным люком на ручных болтах для проведения работ по очистке или замене фильтров и рекуператора. Блок управления размещен внутри корпуса установки. Кабель питания и кабель заземления подключаются к блоку управления через гермовводы на боковой стороне установки.

Пластинчатый энтальпийный рекуператор перекрестного тока выполнен из полимеризированной целюлозы.

*Байпасная заслонка находится в открытом или закрытом положении в зависимости от режима работы установки.

**По желанию заказчика установка может быть оборудована датчиком влажности, который продается отдельно как аксессуар. С помощью датчика установка автоматически поддерживает заданный уровень влажности воздуха в помещении: при достижении заданного уровня влажности вытяжного воздуха установка автоматически переходит на максимальную скорость. При понижении уровня влажности ниже установленного значения установка возвращается к предыдущему режиму работы. Монтаж и подключение датчика влажности проводится непосредственно на объекте работником сервисной службы.

РЕЖИМЫ РАБОТЫ УСТАНОВКИ

Рекуперация: теплый загрязненный воздух из помещения поступает в установку, очищается в вытяжном фильтре, далее воздух проходит через рекуператор и при помощи вытяжного вентилятора удаляется на улицу.
Чистый холодный воздух с улицы по воздуховоду поступает в установку, где он очищается в приточном фильтре. Далее воздух проходит через рекуператор и при помощи приточного вентилятора подается в помещение.
Приточный воздух в рекуператоре нагревается за счет передачи холодному воздуху с улицы тепловой энергии, извлекаемой из теплого вытяжного воздуха. При этом воздушные потоки не перемешиваются. Рекуперация тепла обеспечивает уменьшение потерь тепловой энергии, что приводит к уменьшению затрат на обогрев помещений в холодный период года.
Энтальпийный рекуператор позволяет утилизировать не только тепло, но и влагу. В летнее время рекуператор охлаждает и осушает приточный воздух, а в зимнее – подогревает и увлажняет. Водяной пар конденсируется из влажного отработанного воздуха и впитывается пластинами рекуператора. Полученная влага и тепло передаются приточному воздуху, при этом полностью исключается передача микробов и неприятных запахов.

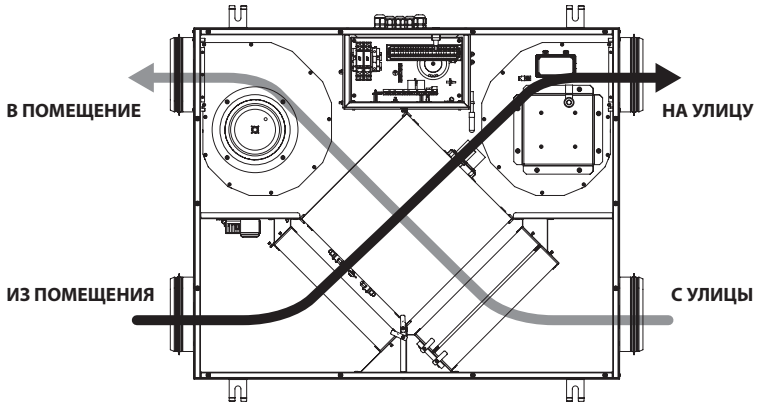

Оттаивание: для защиты рекуператора от обмерзания в холодное время года в установке предусмотрен автоматический режим размораживания по показаниям датчика температуры для защиты рекуператора от обмерзания, который расположен в вытяжном воздуховоде после рекуператора. Установка переходит в режим размораживания при температуре вытяжного воздуха +3 °С. После повышения температуры установка возвращается к предыдущему режиму. В режиме размораживания работает только вытяжной вентилятор, приточный вентилятор отключен.

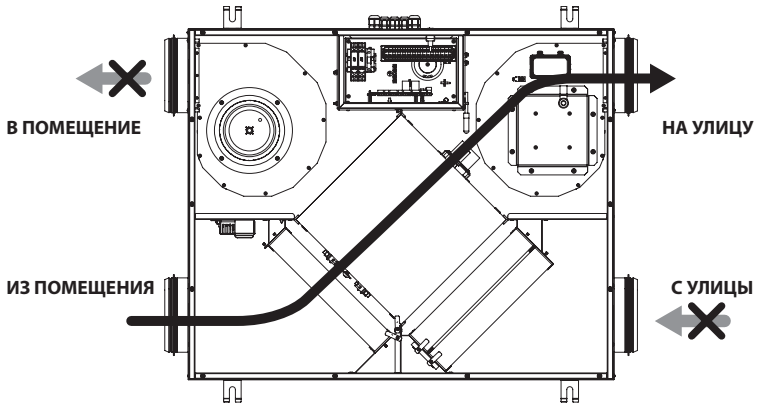

Без рекуперации: в установках с байпасной заслонкой часть воздуха с улицы, подаваемого в помещение, направляется в обход рекуператора, байпасная заслонка открыта, а температура воздуха, поступающего с улицы, изменяется незначительно.

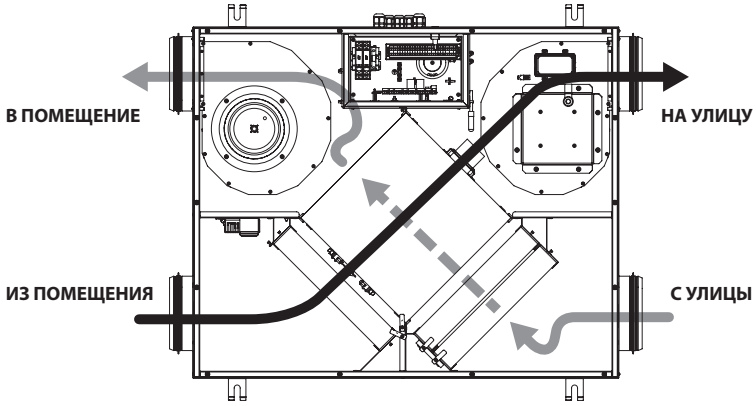

МОНТАЖ И ПОДГОТОВКА К РАБОТЕ

МОНТАЖ УСТАНОВКИ ДОЛЖЕН ПРОВОДИТЬ КВАЛИФИЦИРОВАННЫЙ СПЕЦИАЛИСТ, ПРОШЕДШИЙ СООТВЕТСТВУЮЩИЕ ОБУЧЕНИЕ И ИМЕЮЩИЙ НЕОБХОДИМЫЕ ИНСТРУМЕНТЫ И МАТЕРИАЛЫ.

МОНТАЖ ДАТЧИКА ВЛАЖНОСТИ

Датчик влажности не входит в комплект поставки, заказывается отдельно.
Датчик влажности должен быть установлен до монтажа установки. Последовательность монтажа следующая:

- открутите винты крепления на сервисной панели со стороны обслуживания установки и снимите ее;
- установите датчик влажности в крепление, расположенное на внутренней стенке корпуса возле вытяжного патрубка и подключите разъем датчика к соответствующему разъему блока управления (см. схему внешних подключений);
- установите сервисную панель на прежнее место.

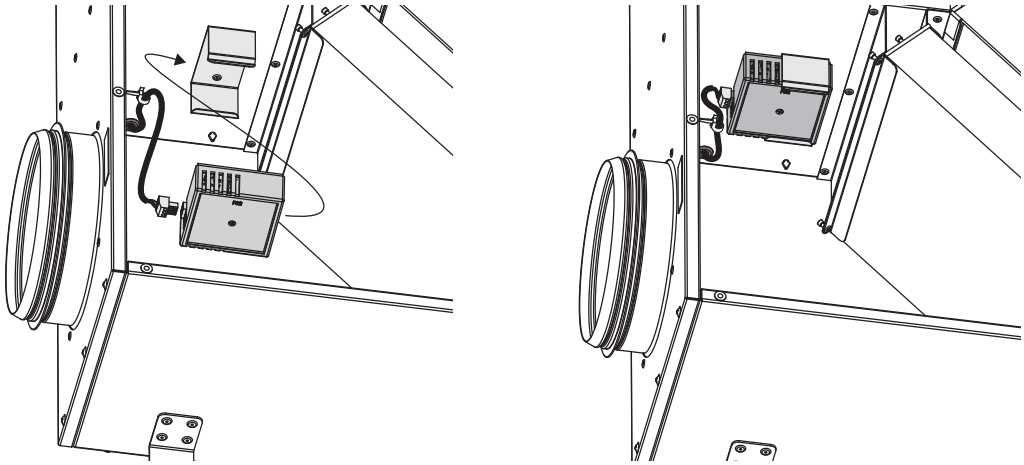

МОНТАЖ УСТАНОВКИ

Установка предназначена для подвесного потолочного монтажа при помощи анкерных резьбовых шпилек, гаек и виброизолирующей резины. Крепежные изделия для монтажа установки не входят в комплект поставки, приобретаются отдельно. При подборе крепежа необходимо учитывать материал монтажной поверхности и вес установки (см. технические характеристики установки). Подбор крепежа должен проводить специалист!
Перед монтажом убедитесь, что корпус не содержит посторонних предметов, например, пленки или бумаги. При проведении монтажа обеспечьте доступ к установке для проведения работ по обслуживанию или ремонту.
Минимальное расстояние между установкой и потолком должно быть не менее 20 мм.
Для обеспечения оптимальной производительности установки и уменьшения аэродинамических потерь, связанных с турбулентностью воздушного потока, присоедините прямой участок воздуховода к патрубкам с обеих сторон установки.
Минимальная рекомендуемая длина прямых участков:

- 1 диаметр воздуховода со стороны входа воздуха;
- 3 диаметра со стороны выхода.

При отсутствии или небольшой длине воздуховодов на одном или нескольких патрубках установки необходимо защитить внутренние части установки от попадания посторонних предметов. Например, установите решетку или другое защитное устройство с размером стороны ячейки не более 12,5 мм для предотвращения свободного доступа к вентиляторам.

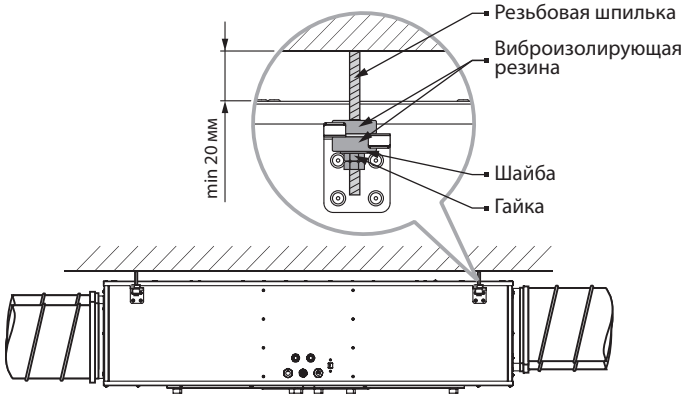

МОНТАЖ ПАНЕЛИ УПРАВЛЕНИЯ

УБЕДИТЕСЬ, ЧТО ПАНЕЛЬ УПРАВЛЕНИЯ НЕ ПОВРЕЖДЕНА. НЕ ИСПОЛЬЗУЙТЕ ПОВРЕЖДЕННУЮ ПАНЕЛЬ УПРАВЛЕНИЯ! НЕ УСТАНАВЛИВАЙТЕ ПАНЕЛЬ УПРАВЛЕНИЯ НА НЕРОВНОЙ ПОВЕРХНОСТИ! ВО ВРЕМЯ ЗАТЯЖКИ ШУРУПОВ НЕ ПРИКЛАДЫВАЙТЕ ЧРЕЗМЕРНЫХ УСИЛИЙ ВО ИЗБЕЖАНИЕ ДЕФОРМАЦИИ КОРПУСА ПАНЕЛИ УПРАВЛЕНИЯ!

Внутристенный монтаж панели управления:

1. Подготовьте нишу в стене, проложите необходимые провода и кабели к месту установки панели. Установите монтажную коробку для внутристенного монтажа. Коробка входит в монтажный комплект панели управления.

2. Аккуратно отверткой отстегните защелки с обратной стороны панели и снимите заднюю часть корпуса.

3. Закрепите заднюю часть корпуса на монтажной коробке через крепежные отверстия при помощи винтов. Винты для крепления панели к монтажной коробке входят в комплект панели управления. Затем подключите кабель к панели управления в соответствии со схемой подключения внешних устройств.

4. Установите экран панели управления на защелки и прижмите его до фиксации.

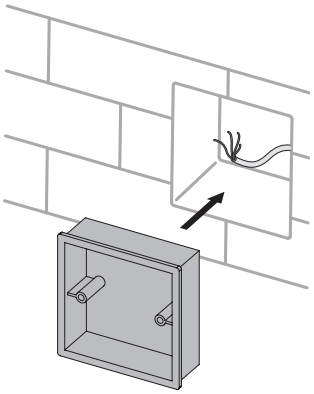
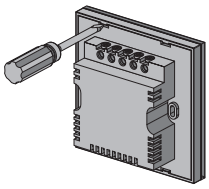
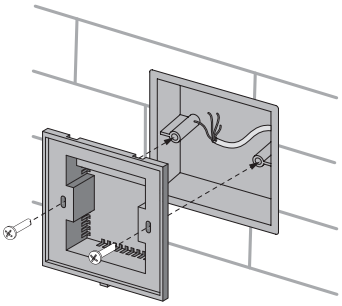
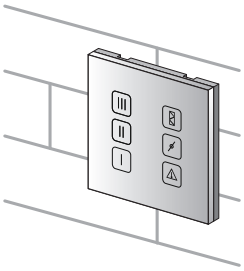

Настенный монтаж панели управления:

1. Проложите к месту крепления панели управления все необходимые провода и кабели. Сделайте отверстия в стене для винтов и закрепите монтажную коробку. Коробка входит в комплект панели управления. Винты для крепления коробки к стене приобретаются отдельно.

2. Аккуратно отверткой отстегните защелки с обратной стороны панели и снимите заднюю часть корпуса.

3. Закрепите заднюю часть корпуса на монтажной коробке через крепежные отверстия при помощи винтов. Винты для крепления панели к монтажной коробке входят в комплект панели управления. Затем подключите кабель к панели управления в соответствии со схемой подключения внешних устройств.

4. Установите экран панели управления на защелки и прижмите его до фиксации.

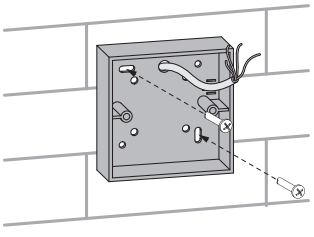
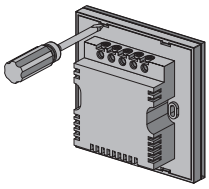
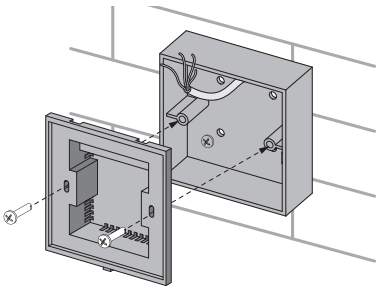
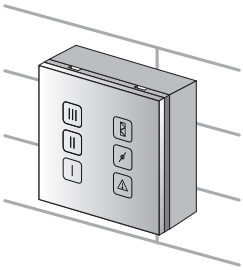

ПОДКЛЮЧЕНИЕ

ПЕРЕД ПРОВЕДЕНИЕМ ЛЮБЫХ РАБОТ С ИЗДЕЛИЕМ ОТКЛЮЧИТЕ ЕГО ОТ ИСТОЧНИКА ЭЛЕКТРОЭНЕРГИИ.
ПОДКЛЮЧЕНИЕ К СЕТИ ДОЛЖЕН ВЫПОЛНЯТЬ КВАЛИФИЦИРОВАННЫЙ ЭЛЕКТРИК, ИМЕЮЩИЙ ПРАВО САМОСТОЯТЕЛЬНОЙ РАБОТЫ НА ЭЛЕКТРОУСТАНОВКАХ ДО 1000 В, ПОСЛЕ ИЗУЧЕНИЯ ДАННОГО РУКОВОДСТВА ПОЛЬЗОВАТЕЛЯ.
НОМИНАЛЬНЫЕ ЗНАЧЕНИЯ ЭЛЕКТРИЧЕСКИХ ПАРАМЕТРОВ ИЗДЕЛИЯ ПРИВЕДЕНЫ НА НАКЛЕЙКЕ ЗАВОДА-ИЗГОТОВИТЕЛЯ. ЛЮБЫЕ ИЗМЕНЕНИЯ ВО ВНУТРЕННЕМ ПОДКЛЮЧЕНИИ ЗАПРЕЩЕНЫ И ВЕДУТ К ПОТЕРЕ ПРАВА НА ГАРАНТИЮ.

ЗАПРЕЩАЕТСЯ ПРОКЛАДЫВАТЬ КАБЕЛЬ ПИТАНИЯ УСТАНОВОК В НЕПОСРЕДСТВЕННОЙ БЛИЗОСТИ ПАРАЛЛЕЛЬНО С КАБЕЛЕМ ПАНЕЛИ УПРАВЛЕНИЯ! ПРИ ПРОКЛАДКЕ КАБЕЛЯ ПАНЕЛИ УПРАВЛЕНИЯ НЕ ДОПУСКАЕТСЯ СМАТЫВАТЬ ЕГО ИЗЛИШКИ КОЛЬЦАМИ.

Установка рассчитана на работу в однофазной электросети переменного тока 230 В/50/60 Гц.
Технические требования к кабелю подключения панели управления к установке: тип – 4х0,25 мм^2, длина – до 10 м.
Подключение установки необходимо проводить при помощи изолированных прочных и термоустойчивых проводников (кабеля, проводов) сечением не менее 1 мм^2. Подключение установки к электросети осуществляется при помощи подключенного изготовителем кабеля электропитания с вилкой Euro Plug XP через встроенный в стационарную сеть электроснабжения автоматический выключатель с электромагнитным расцепителем, номинальный ток которого должен быть не менее потребляемого тока установки. Место установки автоматического выключателя должно обеспечивать свободный доступ для оперативного отключения установки. Ток срабатывания автоматического выключателя должен соответствовать току потребления установки (см. технические характеристики).

Подведите кабели к блоку управления через гермовводы на установке.
Для доступа к блоку управления отвинтите винты на панели со стороны обслуживания и снимите ее.

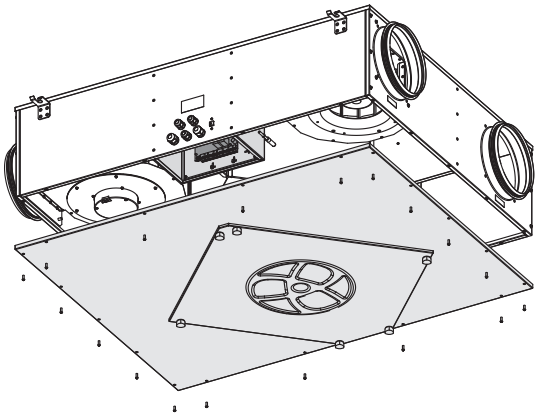

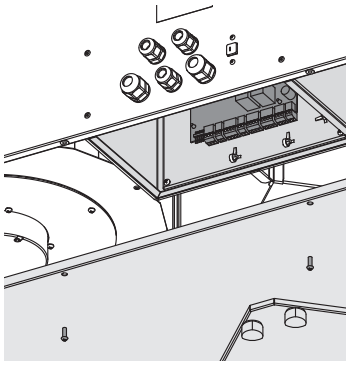

Выполните электрические соединения в соответствии со схемой внешних подключений через клеммную колодку X1 в блоке управления. В установке предусмотрена опция подключения дополнительных внешних устройств. Дополнительно подключаемые устройства не входят в комплект поставки, заказываются отдельно. На схеме внешних подключений показаны пунктиром.

- **Подключение контакта системы автоматического пожаротушения (РК).**
  При подключении контакта системы автоматического пожаротушения уберите перемычку между клеммами 11 и 12. Подключение осуществляется при помощи нормально замкнутого сухого контакта, который при срабатывании по сигналу от пульта пожарной сигнализации размыкает цепь управления установкой и отключает электропитание.
- **Подключение контакта внешнего устройства управления, например, датчика CO_2 (NO, C).**
  Подключите датчик CO_2 к клеммам 16 и 17. В этом случае подключение осуществляется при помощи нормально открытого сухого контакта, при замыкании которого установка переключается на максимальную скорость.
- **Подключение датчика влажности HV2 (+U, 0–10V, GND).**
  Подключите датчик влажности HV2 (в комплект поставки не входит, заказывается отдельно) к разъему блока управления в соответствии со схемой внешних подключений.
- **Подключение внешних заслонок (приточная SM1, вытяжная SM2).**
  Заслонки и электропривод в комплект поставки не входят, заказываются отдельно. Для подключения заслонок используйте электропривод типа LF 230 BELIMO с напряжением питания 230 В и двухпозиционной схемой управления. Подключите электроприводы заслонок к клеммам 22 и 23.

Схема внешних подключений

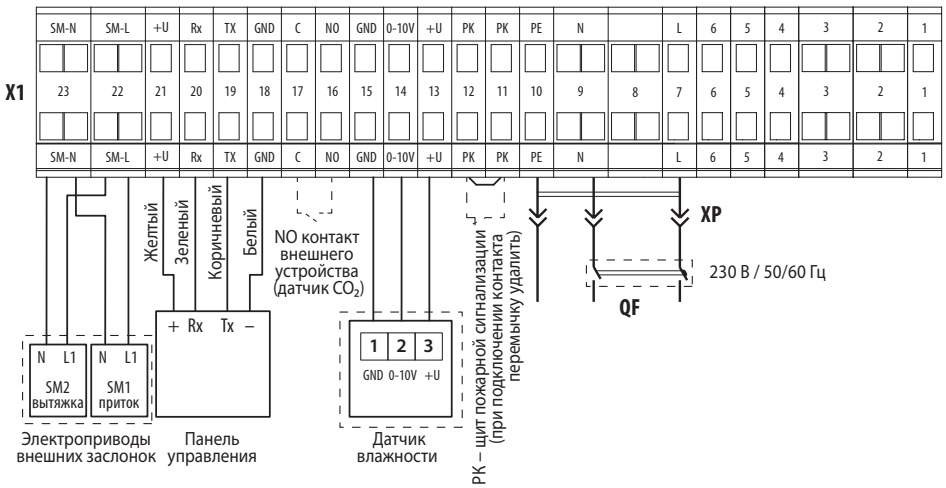

УПРАВЛЕНИЕ УСТАНОВКОЙ

РАБОТА С ПРОГРАММНЫМ ОБЕСПЕЧЕНИЕМ

Для работы с предустановленным ПО (программным обеспечением) подключите установку к ноутбуку или компьютеру при помощи кабеля USB с разъемами Type A и Type B. Кабель USB не входит в комплект поставки.

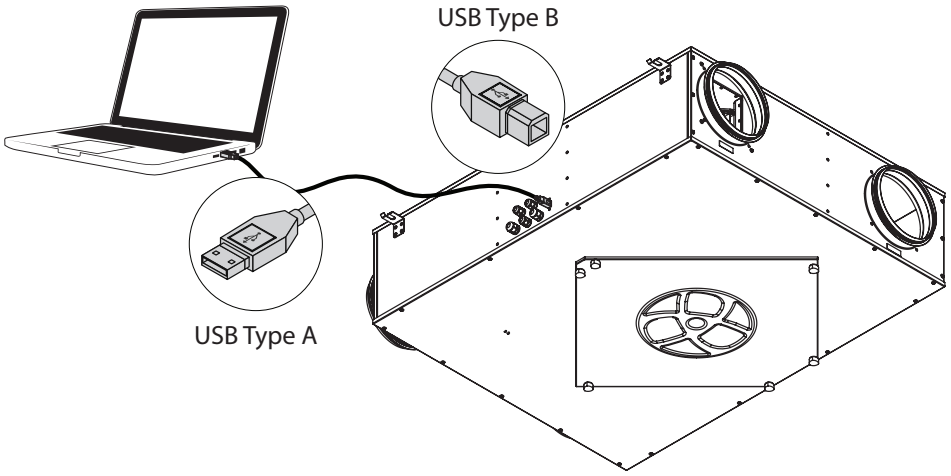

ПО позволяет изменять заводские настройки параметров установки:

Параметр	Заводская настройка	Диапазон регулирования
Нулевая скорость (Выкл.), %	0	0–100
Минимальная скорость, %	40	0–100
Средняя скорость, %	70	0–100
Максимальная скорость, %	100	0–100
Скорость при замыкании сухого контакта внешнего устройства, %	100	0–100
Периодичность очистки (замены) фильтров, ч	2160 (3 месяца)	0–10000
Уровень влажности, %	60	30–80

В новых версиях ПО список настраиваемых параметров может расшириться. Настройка, диагностика и обновление версии ПО проводится специалистом сервисной службы. ПО доступно для скачивания на нашем сайте:
RU http://rus.blaubergventilatoren.de/files/uploads/software-units19-08-2015.zip
EN http://eng.blaubergventilatoren.de/files/uploads/software-units19-08-2015.zip
DE http://blaubergventilatoren.de/files/uploads/software-units19-08-2015.zip

ПАНЕЛЬ УПРАВЛЕНИЯ

Управление установкой осуществляется кнопоками-индикаторами настенной панели управления. После нажатия на кнопку-индикатор она выделится подсветкой. Сигнал от панели управления поступит на контроллер, и установка плавно перейдет в выбранный режим работы.
Панель управления не является автономным устройством.

ВНИМАНИЕ !
Панель должна быть закреплена на поверхности в рабочем положении!
Не переключайте кнопки на незафиксированной панели во избежание ложных срабатываний переключения скорости!
Быстрые кратковременные нажатия на кнопки могут привести к сбою в работе установки!
Переключение скорости необходимо осуществлять четким нажатием кнопки в требуемом секторе панели управления.

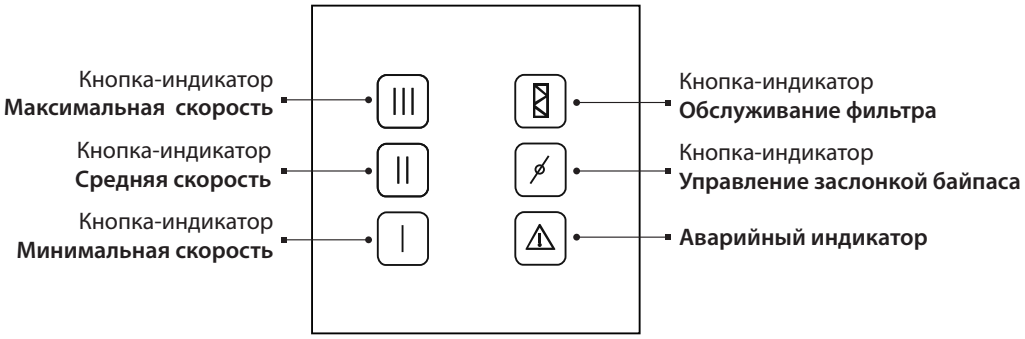

Варианты индикации при выключенной установке:
- Кнопки-индикаторы на панели управления не подсвечены.
- Индикатор обслуживания фильтра и аварийный индикатор выделены подсветкой в соответствующих случаях.

Включение установки:
Нажмите одну из трех кнопок-индикаторов установки скорости. После нажатия выбранная кнопка выделится подсветкой, и установка начнет работать на установленной скорости.

Переключение скорости:
Нажмите однократно неактивную кнопку-индикатор установки скорости. Кнопка-индикатор выделится подсветкой, установка переключится на выбранную скорость.

Выключение установки:
Для выключения установки нажмите выделенную подсветкой кнопку-индикатор скорости.

Без рекуперации:
Нажмите однократно кнопку-индикатор. При активировании кнопки-индикатора загорается подсветка, заслонка байпаса открывается, и установка переключается в режим работы без рекуперации.
При каждом последующем нажатии кнопки-индикатора текущее состояние установки изменяется и сохраняется в памяти панели управления.

Обслуживание фильтров:
После отработки установленного количества моточасов кнопка-индикатор выделяется подсветкой для напоминания об очистке или замене фильтров.
Для обнуления счетчика моточасов после замены или очистки фильтров нажмите и удерживайте кнопку-индикатор в течение 5 секунд, после чего счетчик обнулится, и подсветка кнопки-индикатора погаснет.
При пользовательской настройке счетчика в ПО для установки количества моточасов см. раздел технического обслуживания фильтров.

Авария:
В случае аварии горит подсветка аварийного индикатора.
Причину аварийной индикации см. в разделе „Устранение неисправностей“.

ТЕХНИЧЕСКОЕ ОБСЛУЖИВАНИЕ

ПЕРЕД ПРОВЕДЕНИЕМ ЛЮБЫХ РАБОТ ПО ТЕХНИЧЕСКОМУ ОБСЛУЖИВАНИЮ ОТКЛЮЧИТЕ УСТАНОВКУ ОТ ЭЛЕКТРОСЕТИ.
ОБСЛУЖИВАНИЕ БЛОКА УПРАВЛЕНИЯ ДОЛЖЕН ПРОВОДИТЬ СПЕЦИАЛИСТ, ИМЕЮЩИЙ ПРАВО САМОСТОЯТЕЛЬНОЙ РАБОТЫ НА ЭЛЕКТРОУСТАНОВКАХ ДО 1000 В, ПОСЛЕ ИЗУЧЕНИЯ ДАННОГО РУКОВОДСТВА ПОЛЬЗОВАТЕЛЯ.

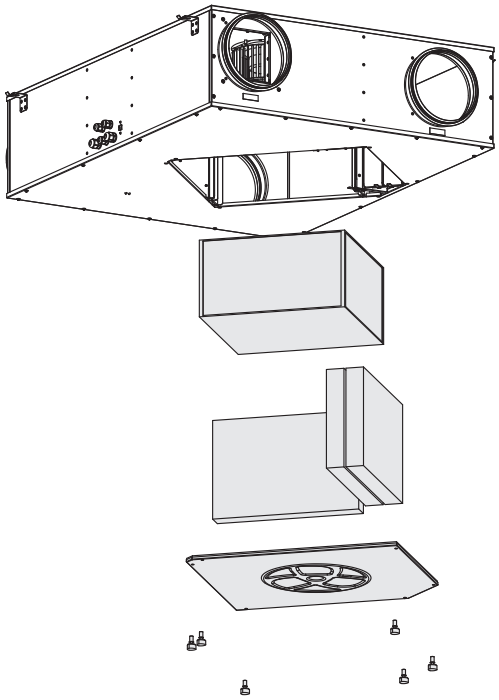

Техническое обслуживание установки необходимо проводить 3–4 раза в год. Техническое обслуживание включает в себя общую чистку установки и следующие работы:

1. Техническое обслуживание фильтров (3–4 раза в год).
Загрязненные фильтры повышают сопротивление воздуха, что приводит к уменьшению подачи приточного воздуха в помещение. Замену фильтров проводите по мере засорения, но не реже 3–4 раз в год.
Для замены фильтров снимите инспекционный люк, расположенный на сервисной панели и извлеките загрязненные фильтры, затем установите новые фильтры и инспекционный люк в обратном порядке.
Для приобретения новых фильтров обратитесь к продавцу.

2. Техническое обслуживание рекуператора (1 раз в год).
Даже при регулярном техобслуживании фильтров на блоке рекуператора могут накапливаться пылевые отложения. Для поддержания высокой эффективности теплообмена рекомендуется периодическая сухая очистка рекуператора пылесосом с использованием щелевой насадки.
Для замены рекуператора снимите инспекционный люк, расположенный на сервисной панели, и извлеките загрязненный рекуператор. Затем установите новый рекуператор и инспекционный люк в обратном порядке.
Для приобретения нового рекуператора обратитесь к продавцу.

3. Техническое обслуживание вентиляторов (1 раз в год).
Даже при регулярном выполнении работ по техобслуживанию фильтров в вентиляторах могут накапливаться пылевые отложения, что приводит к уменьшению производительности установки и уменьшению подачи приточного воздуха в помещение. Для очистки вентиляторов используйте ткань или мягкую щетку. Не применяйте для очистки воду, агрессивные растворители, острые предметы и т. д. во избежание повреждения крыльчатки.

4. Техническое обслуживание системы воздуховодов (каждые 5 лет)
Даже при регулярном выполнении всех выше указанных работ по техобслуживанию установки внутри воздуховодов могут накапливаться пылевые отложения, что приводит к снижению производительности установки. Техническое обслуживание воздуховодов состоит в их периодической очистке или замене.

5. Техническое обслуживание блока управления (по мере необходимости)
Блок управления расположен внутри корпуса установки. Для доступа к блоку управления открутите винты крепления на сервисной панели и снимите ее.

УСТРАНЕНИЕ НЕИСПРАВНОСТЕЙ

Возникшая проблема	Вероятные причины	Способ устранения
Вентилятор (вентиляторы) не запускаются.	Установка не подключена к электросети.	Убедитесь, что установка правильно подключена к электросети, в обратном случае устраните ошибку подключения.
Низкий расход воздуха.	Засорены фильтры, вентиляторы или рекуператор.	Очистите или замените фильтры; очистите вентиляторы и рекуператор.
	Система вентиляции засорена или повреждена.	Очистите компоненты вентиляционной системы. Замените поврежденные компоненты.
Шум, вибрация.	Засорена крыльчатка вентилятора.	Очистите крыльчатку вентилятора.
	Ослаблена затяжка винтовых соединений вентиляторов или корпуса.	Затяните крепежные винты вентиляторов или корпуса до упора.
На панели управления горит аварийный индикатор – ⚠.	Потеря связи (обрыв кабеля или одного из проводов) между панелью управления и установкой.	Убедитесь в целостности кабелей и проводов связи и питания между панелью управления и установкой с помощью измерительного прибора (мультиметра). Если самостоятельное устранение проблемы невозможно, обратитесь в сервисный центр!
	Неправильно выполнена укладка кабеля.	Убедитесь, что укладка кабеля выполнена в соответствии с требованиями на стр.11. В обратном случае выполните укладку кабеля согласно требованиям.

ПРАВИЛА ХРАНЕНИЯ И ТРАНСПОРТИРОВКИ

Хранить изделие необходимо в заводской упаковке в вентилируемом помещении при температуре от +5 ˚С до +40 ˚С. Наличие в воздухе паров и примесей, вызывающих коррозию и нарушающих изоляцию и герметичность соединений, не допускается.

Транспортировать разрешается любым видом транспорта при условии защиты изделия от атмосферных осадков и механических повреждений.

Для погрузочно-разгрузочных работ используйте соответствующую подъемную технику для предотвращения возможных повреждений изделия.

Во время погрузочно-разгрузочных работ выполняйте требования перемещений для данного типа грузов.

Погрузка и разгрузка должны производиться без резких толчков и ударов.

Не подвергайте изделие резким перепадам температур. Резкая смена температуры может вызвать конденсацию влаги внутри изделия и нарушить его работоспособность при включении.

После перевозки или хранения при низких отрицательных температурах изделие рекомендуется включать не ранее, чем через 2 часа пребывания в рабочих условиях.

ГАРАНТИЯ ИЗГОТОВИТЕЛЯ

Изготовитель устанавливает гарантийный срок на изделие в течение 24 месяцев с даты продажи изделия через розничную торговую сеть, при условии выполнения пользователем правил транспортировки, хранения, монтажа и эксплуатации изделия.
В случае появления нарушений в работе изделия по вине изготовителя в течение гарантийного срока эксплуатации, пользователь имеет право на бесплатное устранение недостатков изделия посредством осуществления изготовителем гарантийного ремонта.
Гарантийный ремонт состоит в выполнении работ, связанных с устранением недостатков изделия для обеспечения возможности использования такого изделия по назначению в течение гарантийного срока эксплуатации. Устранение недостатков осуществляется посредством замены или ремонта комплектующих изделия или отдельной составляющей части такого изделия.

Гарантийный ремонт не включает в себя:

- периодическое техническое обслуживание;
- монтаж/демонтаж изделия;
- настройку изделия.

Для проведения гарантийного ремонта пользователь должен предоставить изделие, руководство пользователя с отметкой о дате продажи и расчетный документ, который подтверждает факт покупки.
Модель изделия должна соответствовать модели, указанной в руководстве пользователя.
По вопросам гарантийного обслуживания обращайтесь к продавцу.

Гарантия изготовителя не распространяется на нижеприведенные случаи:

- непредоставление пользователем изделия в комплектности, указанной в руководстве пользователя, в том числе, демонтаж пользователем комплектующих частей такого изделия;
- несоответствие модели, марки изделия данным, указанным на упаковке изделия и в руководстве пользователя;
- несвоевременное техническое обслуживание пользователем изделия;
- наличие внешних повреждений корпуса (повреждениями не являются внешние изменения изделия, необходимые для монтажа изделия) и внутренних узлов изделия;
- внесение в конструкцию изделия изменений или осуществление доработок изделия;
- замена и использование узлов, деталей и комплектующих частей такого изделия, не предусмотренных изготовителем;
- использование изделия не по назначению;
- нарушение пользователем правил монтажа изделия;
- нарушение пользователем правил управления изделием;
- подключение изделия к электрической сети с напряжением, отличным от указанного в руководстве пользователя;
- выход изделия из строя вследствие скачков напряжения в электрической сети;
- осуществление пользователем самостоятельного ремонта изделия;
- осуществление ремонта изделия лицами, не уполномоченными на то изготовителем;
- истечение гарантийного срока эксплуатации изделия;
- нарушение пользователем установленных правил перевозки изделия;
- нарушение пользователем правил хранения изделия;
- совершение третьими лицами противоправных действий по отношению к изделию;
- выход изделия из строя вследствие возникновения обстоятельств непреодолимой силы (пожар, наводнения, землетрясения, войны, военные действия любого характера, блокады);
- отсутствие пломб, если наличие таковых предусмотрено руководством пользователя;
- непредоставление руководства пользователя с отметкой о дате продажи;
- отсутствие расчетного документа, который подтверждает факт покупки изделия.

ВЫПОЛНЯЙТЕ ТРЕБОВАНИЯ ДАННОГО РУКОВОДСТВА ПОЛЬЗОВАТЕЛЯ ДЛЯ ОБЕСПЕЧЕНИЯ ДЛИТЕЛЬНОЙ БЕСПЕРЕБОЙНОЙ РАБОТЫ ИЗДЕЛИЯ.

ГАРАНТИЙНЫЕ ТРЕБОВАНИЯ ПОЛЬЗОВАТЕЛЯ РАССМАТРИВАЮТСЯ ПОСЛЕ ПРЕДЪЯВЛЕНИЯ ИМ ИЗДЕЛИЯ, ГАРАНТИЙНОГО ТАЛОНА, РАСЧЕТНОГО ДОКУМЕНТА И РУКОВОДСТВА ПОЛЬЗОВАТЕЛЯ С ОТМЕТКОЙ О ДАТЕ ПРОДАЖИ.

СВИДЕТЕЛЬСТВО О ПРИЁМКЕ

Приточно-вытяжная вентиляционная установка с рекуперацией тепла и влаги

Komfort ERV EC DB _____ S14

соответствует техническим условиям и признана годной к эксплуатации.

Установка соответствует Европейским нормам и стандартам, директивам о Низком напряжении и электромагнитной совместимости. Мы с ответственностью заявляем, что данный продукт соответствует требованиям Директивы Совета Европейского Экономического Сообщества 2004/108/EC, 89/336/EEC, требованиям Директивы Совета по низковольтному оборудованию 2006/95/EC, 73/23/EEC, а также требованиям маркировки CE Директивы 93/68/EEC о тождественности законов Государств-участников в области электромагнитной совместимости, касающихся электрооборудования, используемого в заданных классах напряжения.

Данный сертификат выдан на основании испытаний, проведенных на образцах выше указанной продукции.

Клеймо приёмщика Дата изготовления _____

СВИДЕТЕЛЬСТВО О ПОДКЛЮЧЕНИИ

Приточно-вытяжная вентиляционная установка с рекуперацией тепла и влаги

Komfort ERV EC DB _____ S14

подключена к сети в соответствии с требованиями данного руководства пользователя специалистом:

Компания: _____

Ф.И.О._____

Дата_____Подпись_____

ГАРАНТИЙНЫЙ ТАЛОН

Komfort ERV EC DB _____ S14

ПРОДАВЕЦ

ДАТА ПРОДАЖИ

ПРЕДСТАВИТЕЛЬ НА ТЕРРИТОРИИ ЕВРОПЕЙСКОГО СОЮЗА

BLAUBERG Ventilatoren GmbH
Aidenbachstr. 52
D-81379 München,
Deutschland

BLAUBERG
Ventilatoren

www.blaubergventilatoren.de
Komfort ERV EC DB S14