SMART WI-FI / SMART IR WI-FI

ИНТЕЛЛЕКТУАЛЬНЫЕ ВЕНТИЛЯТОРЫ

Стильные интеллектуальные вытяжные вентиляторы для создания нового уровня комфорта в санузлах, душевых, кухнях и управлением со смартфона посредством Wi-Fi

Производительность:
до 133 м³/ч
37 л/с

Мощность:
от 1,6 Вт
SFP:
от 0,1 Вт/л/с

Уровень шума:
от 17 дБА

DC motor

Wi Fi READY

Savanna

Cosmos Black

Royal Granit

Brilliant Red

Platinum

Volcano Gray

Madeira

Особенности

- Интеллектуальная электроника и интегрированные функции для обеспечения идеального микроклимата.
- Высокая производительность до 133 м³/ч и бесшумная работа благодаря специальной конструкции двигателя и аэродинамической форме крыльчатки.
- Высокоэффективный DC-двигатель с низким энергопотреблением и надежной беспрерывной работой более 50 000 часов.
- Импульсный блок питания с широким диапазоном питающего напряжения 100-240 В (50/60 Гц) обеспечивает стабильную работу в энергосетях с «размытым» стандартом качества электроэнергии.
- Вентилятор оснащен автоматической системой отключения питания при заклинивании двигателя.
- Низкий уровень шума вентилятора достигается благодаря креплению двигателя с крыльчаткой на специальной вибровставке.
- Встроенный ползунковый выключатель позволяет отключить вентилятор от сети для простоты и безопасности обслуживания.
- Сверхтонкий корпус: толщина составляет всего 28 мм.
- Универсальный монтаж: вертикальная или горизонтальная установка.
- Сменные патрубки для соединения с воздуховодами Ø 100 или 125 мм.

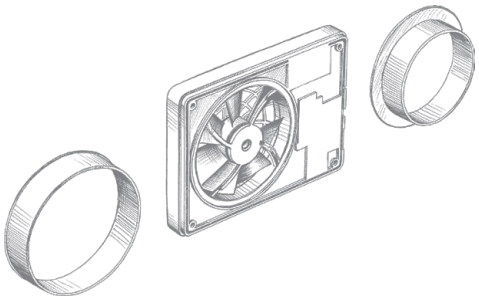

- Для удобного обслуживания двигатель с крыльчаткой легко вынимается из корпуса без специальных инструментов.

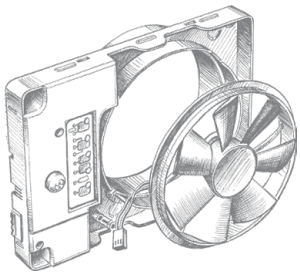

Режимы и функции

- Выбор режима работы для вентилятора Smart Wi-Fi осуществляется с помощью приложения **Blauberg Fan** для Android или iOS.

Загрузите в App Store

ДОСТУПНО В Google Play

ИНТЕЛЛЕКТУАЛЬНЫЙ КОНТРОЛЬ ВЛАЖНОСТИ

Вентилятор оборудован интеллектуальным датчиком влажности со следующими режимами работы:

Автоматический режим – интеллектуальный контроль влажности. Предусматривает изменение порога влажности и выбора скорости вентилятора автоматически. Вентилятор самостоятельно выбирает оптимальный порог влажности для помещения, в котором установлен. Выбор алгоритма работы вентилятора определяется путем анализа статистических данных уровня влажности в помещении.

Ручной режим позволяет установить порог срабатывания датчика влажности в пределах от 40 % до 80 %, при превышении которого вентилятор включится или перейдет на более высокую скорость.

АВТОМАТИЧЕСКАЯ РАБОТА ПО ДАТЧИКУ ТЕМПЕРАТУРЫ

При превышении установленного температурного порога вентилятор перейдет на скорость Max и будет работать в данном режиме до тех пор, пока температура в помещении не опустится на 4 °C ниже установленного порога, затем вентилятор перейдет в предыдущий режим.

SMART WI-FI / SMART IR WI-FI

ИНТЕЛЛЕКТУАЛЬНЫЕ ВЕНТИЛЯТОРЫ

ТАЙМЕР

Вентилятор оборудован двумя различными таймерами для максимальной комфортности:

- **Таймер задержки включения –** позволяет отложить переход на повышенную скорость при срабатывании датчиков на 2 или 5 минут.
- **Таймер задержки выключения –** продлевает работу вентилятора в режиме, вызванном срабатыванием датчиков или активацией режима Boost, на 5, 15, 30 или 60 мин.

24 HOURS

24 hours – режим постоянной работы вентилятора на небольшой скорости.

Не беспокоить – функция доступна только при активированном режиме **24 hours** и позволяет установить временной интервал, при котором вентилятор не будет реагировать на срабатывания датчиков или выключатель, при этом будет работать на минимальной скорости данного режима.

ИНТЕРВАЛЬНОЕ ПРОВЕТРИВАНИЕ

Автоматическое интервальное проветривание (функция доступна только при деактивированном режиме **24 hours**) – данный режим позволяет производить проветривание помещения каждые 12 часов в течение 30 минут на установленной скорости.

ПЛАВНОЕ РЕГУЛИРОВАНИЕ СКОРОСТИ

В вентиляторе реализована функция плавного регулирования производительности:

- **Silent** – режим работы вентилятора, который активируется при получении сигнала от датчика движения или внешнего выключателя. Скорость режима Silent можно регулировать в диапазоне от 30 % до 100 % от максимальной производительности вентилятора.
- **Max (Boost Mode)** – режим работы вентилятора, который активируется при превышении влажности. Скорость данного режима можно регулировать в диапазоне от 30 % до 100 % от максимальной производительности.

ДАТЧИК ДВИЖЕНИЯ (ДЛЯ SMART IR WI-FI)

При срабатывании датчика движения включается таймер задержки включения, затем вентилятор перейдет на скорость Silent. Когда датчик прекратит регистрацию движения, и после отработки таймера задержки выключения, вентилятор переходит в режим ожидания.

Габаритные размеры

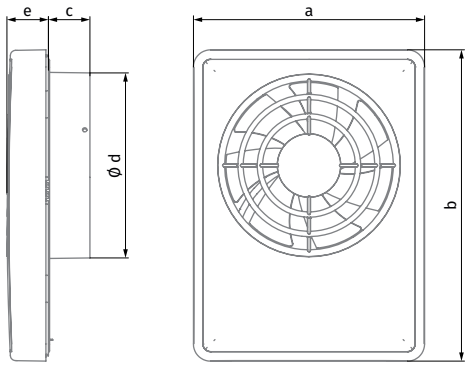

Размеры, мм	a	b	c	Ø d	e
Smart Wi-Fi / Smart IR Wi-Fi	155	209	28	100/125	28

Условное обозначение			
Smart	**IR**	**Wi-Fi**	**Savanna**
Модель	Датчик движения	Встроенный модуль Wi-Fi	Цвет

Основные технические параметры

Модель	Smart Wi-Fi / Smart IR Wi-Fi					
Диаметр патрубка, мм	100			125		
Режим	24 hours	Silent	Max	24 hours	Silent	Max
Напряжение, В	100-240					
Частота, Гц	50/60					
Потребляемая мощность, Вт	1,6	2,9	5,6	1,7	3	6
Ток, А	0,02	0,04	0,06	0,03	0,04	0,07
Расход воздуха, м³/ч	33 (9)	72 (20)	106 (29)	40 (11)	83 (23)	133 (37)
Диапазон регулирования, м³/ч	–	33 (9) ... 106 (29)		–	40 (11) ... 133 (37)	
Уровень шума, дБА	17	21	31	17	22	32

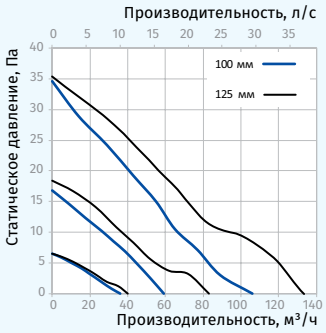

IP44

Аксессуары			
Система воздуховодов	**Гибкие воздуховоды**	**Решетки и колпаки**	**Хомуты**
BlauPlast	**BlauFlex**	**Decor, GM**	**K, KZ**