VENTO ECO2 A50 S10 Pro

EINZELRAUMLÜFTUNGSANLAGEN MIT WÄRMERÜCKGEWINNUNG

Eigenschaften

- Energieeffiziente Be- und Entlüftung in Wohnungen, Häusern, Mehrfamilienhäusern, öffentlichen und gewerblichen Gebäuden.
- Luftreinigung mit optionalem Filter F8 (PM2,5 > 99 %)
- Dämmung von Außengeräuschen
- Reduzierung der Lüftungswärmeverluste dank Wärmerückgewinnung
- Feuchtigkeitsausgleich und regelbarer Luftwechsel schaffen ein individuell angepasstes Mikroklima.

Förderleistung bis 50 m³/h
14 l/s

Effizienz der Wärmerückgewinnung bis 92 %

Leistungsaufnahme ab 2,07 W

Schalldruckpegel ab 13 dBA

EC motor · ErP 2016 · ErP 2018

Aufbau

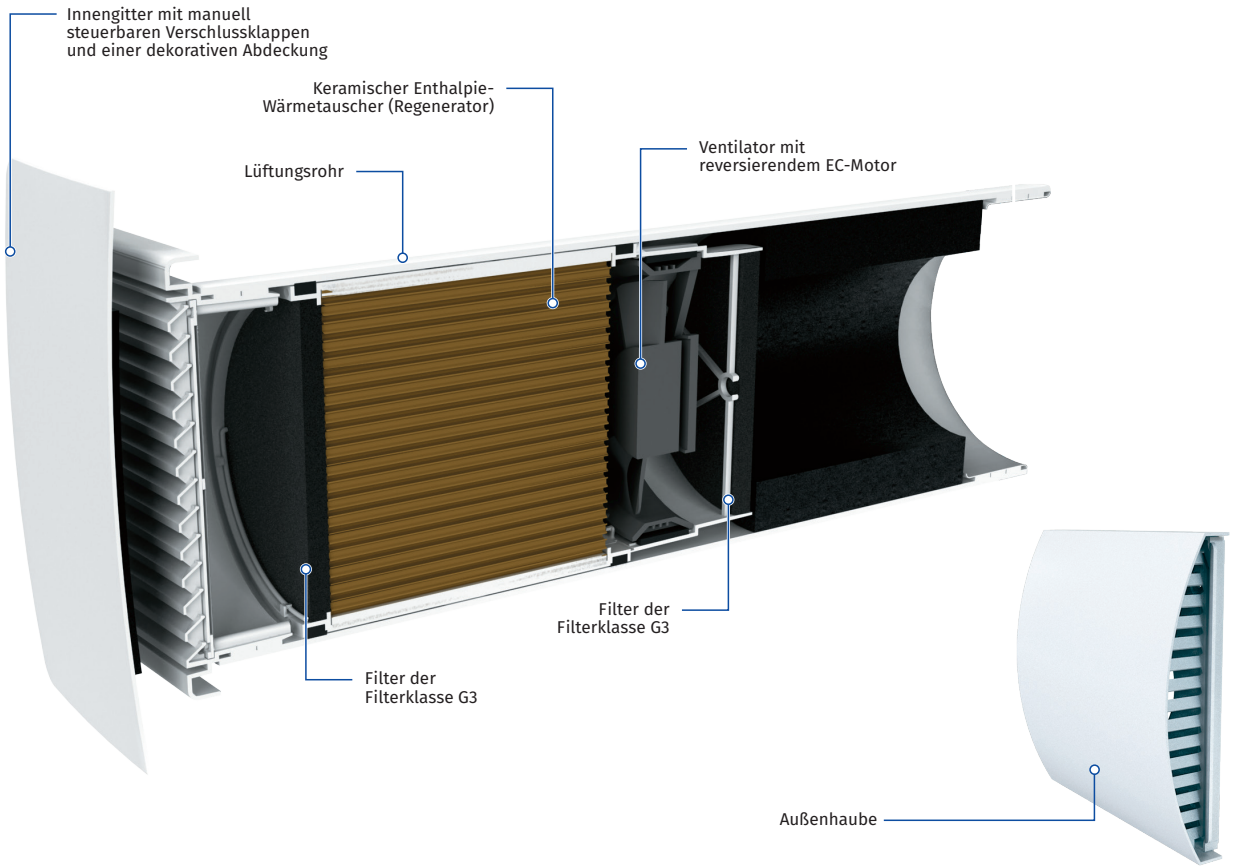

Bezeichnungsschlüssel

Modell	Anzahl der Lüftungsanlagen, Stück	Luftleitung	Max. Förderleistung, m³/h	Typ der Lüftungshaube	Steuerung
VENTO Eco	2	**A:** Lüftungsrohr	50	**S10: Außenhaube aus Kunststoff** **S:** Metallhaube für dünne Wände	**Pro:** Bedienfeld mit Touchscreen

VENTO ECO2 A50 S10 Pro

EINZELRAUMLÜFTUNGSANLAGEN MIT WÄRMERÜCKGEWINNUNG

Wärme- und Feuchterückgewinnung

FUNKTIONSWEISE DER LÜFTUNGSANLAGE

Phase 1 (70 Sekunden)
Entlüftung der verbrauchten Luft aus dem Raum

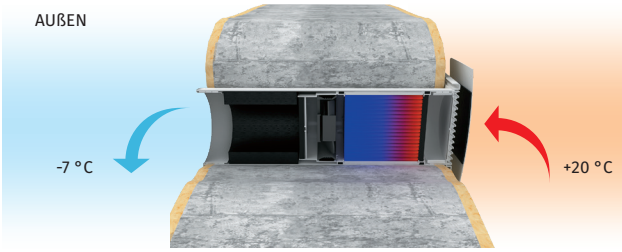

- Die warme Abluft strömt aus dem Raum durch den Keramik-Wärmetauscher und überträgt die gespeicherte Wärme und Feuchte an den Wärmetauscher.
- Der Wärmetauscher ist nach 70 Sekunden erwärmt, dann wechselt die Lüftungsanlage in den Zuluftbetrieb.

Phase 2 (70 Sekunden)
Belüftung des Raums mit frischer Luft

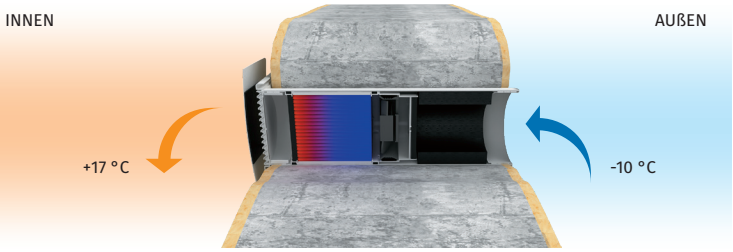

- Die frische, kalte Außenluft strömt durch den Wärmetauscher und entnimmt die gespeicherte Wärme und Feuchte.
- Der Wärmetauscher ist nach 70 Sekunden abgekühlt, dann wechselt die Lüftungsanlage in den Abluftbetrieb.

Steuerung

- Die Lüftungsanlage wird über das Bedienfeld mit Touchscreen gesteuert.

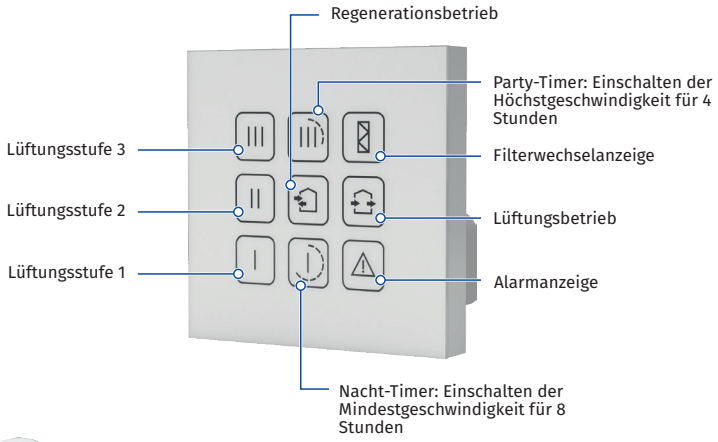

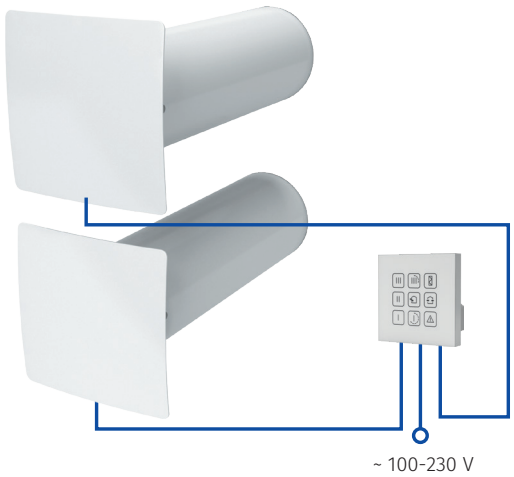

- Sichere Niederspannung zwischen dem Bedienfeld und den Lüftungsanlagen VENTO Eco2.

VENTO ECO2 A50 S10 Pro

EINZELRAUMLÜFTUNGSANLAGEN MIT WÄRMERÜCKGEWINNUNG

Montage

- Die Lüftungsanlage ist für den Einbau in Außenwände von Gebäuden in eine vorbereitete, runde Öffnung in der Außenwand des Gebäudes konstruiert.
- VENTO Eco2 A50 ermöglicht effizienteste Be- und Entlüftung. Zwei Lüftungsanlagen werden an ein gemeinsames Bedienfeld angeschlossen und arbeiten gegenphasig. Eine Lüftungsanlage läuft im Zuluftbetrieb und führt frische Luft zu, während die andere Lüftungsanlage im Abluftbetrieb läuft und die verbrauchte Luft abzieht. Im Wärmerückgewinnungsbetrieb wechseln die Lüftungsanlagen ihre Stömungsrichtung alle 70 Sekunden.
- Eine Lüftungsanlage sorgt für die Lüftung eines Raums von bis zu 25 m² (Luftwechsel ca. 0,4 1/h). Größere Räume bedürfen der Montage von zwei oder mehr Lüftungsanlagen.

VENTO ECO2 A50 S10 Pro

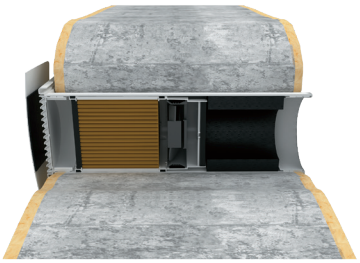

VENTO ECO2 A50 S Pro

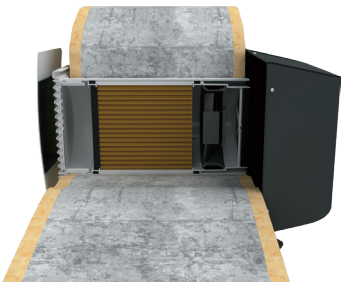

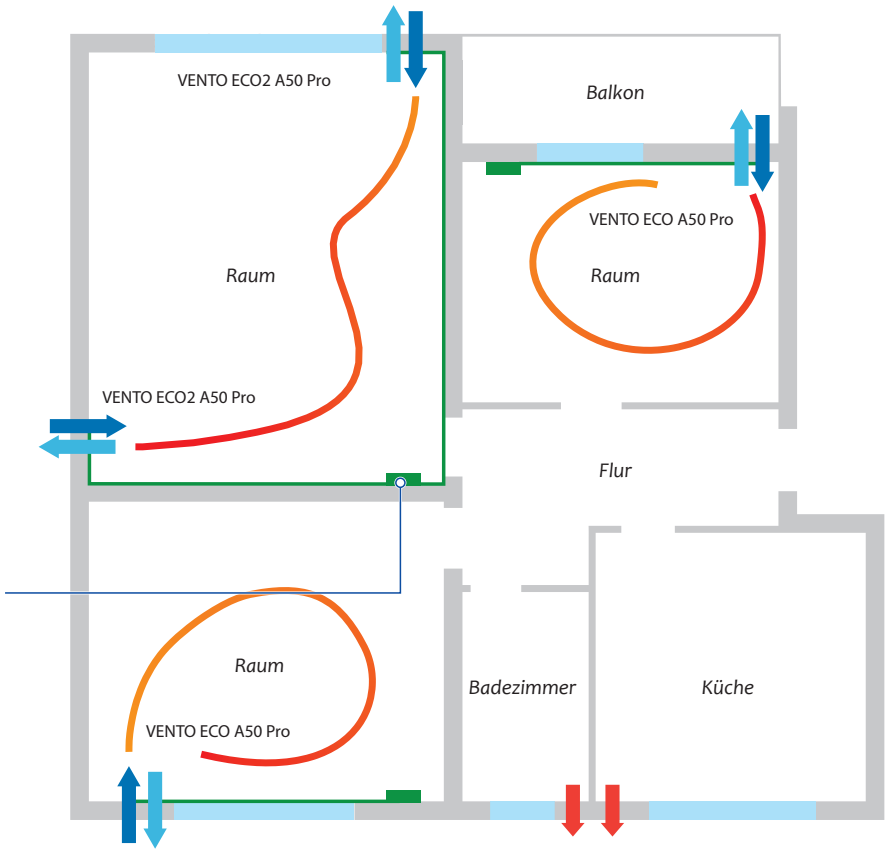

Außenabmessungen, mm

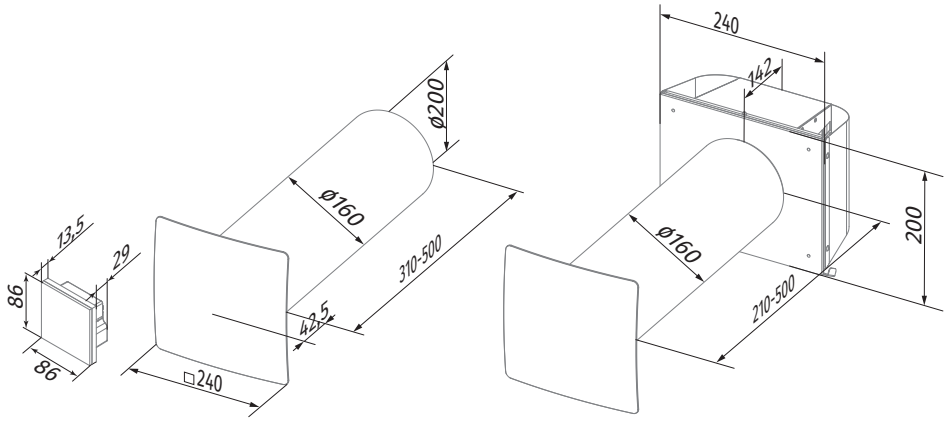

VENTO ECO2 A50 S10 Pro

VENTO ECO2 A50 S Pro

VENTO ECO2 A50 S10 Pro

EINZELRAUMLÜFTUNGSANLAGEN MIT WÄRMERÜCKGEWINNUNG

Technische Daten

Kenndaten	VENTO ECO2 A50 S10 Pro		
Lüftungsstufe	I	II	III
Versorgungsspannung / 50 (60) Hz, V	100-230		
Leistungsaufnahme, W	2,07	4,15	10,10
Stromaufnahme, A	0,030	0,049	0,098
Drehzahl, min¹	1030	1760	2690
Luftdurchsatz im Lüftungsbetrieb, m³/h (l/s)	15 (4)	30 (8)	50 (14)
Luftdurchsatz im Wärmerückgewinnungsbetrieb, m³/h (l/s)	15 (4)	30 (8)	50 (14)
Filter	G3 (Option: F8 PM2,5 > 99 %*)		
Fördermitteltemperatur, °C	-20...+50		
Geräuschpegel bei 1 m Entfernung, dBA gemäß ISO 3741: 2004	22	29	32
Geräuschpegel bei 3 m Entfernung, dBA gemäß ISO 3741: 2004	13	20	23
Dämmung des Außen-Schalldruckpegels, dBA, gemäß DIN EN 20140	41		
Effizienz der Wärmerückgewinnung, % gemäß DIBt LÜ-A 20	bis 92		
SEV-Klasse	A		
Schutzart	IP24		

* max. Luftdurchsatz 40 m³/h

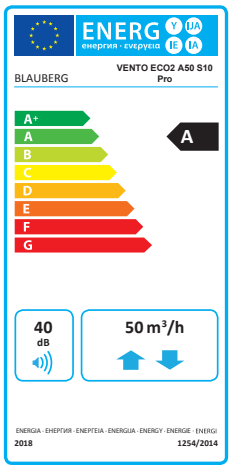

Zubehör

Produktname		Beschreibung
Completion Kit VENTO Eco A50		Patrone mit Wärmetauscher, Ventilator und Filter der Filterklasse G3, quadratisches Lüftungsgitter mit manuell betriebenen Verschlussklappen
SE VENTO Eco A50 Pro		Bedienfeld mit Touchscreen (weiß)
SE VENTO Eco A50 Pro black		Bedienfeld mit Touchscreen (schwarz)
R 160-500		500 mm langes Lüftungsrohr mit Styropor-Stopfen
R 160-700	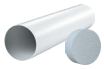	700 mm langes Lüftungsrohr mit Styropor-Stopfen
AH chrome 160		Außenhaube aus gebürstetem Edelstahl
AH-S chrome 160		Außenhaube aus gebürstetem Edelstahl für dünne Wände
KIT BlauPlast white 160		Winkelmontagesatz mit weißem Außengitter
KIT BlauPlast chrome 160		Winkelmontagesatz mit Außengitter aus Edelstahl
FP VENTO Eco A50 G3		Filter der Filterklasse G3 (2 Stk.)
FP VENTO Eco A50 F8		G2 + F8 Filter (Filtrationsrate PM2,5 > 99 %). Die Kombination G2 und F8 (1 Stk.) vermindert den Luftdurchsatz bis 40 m³/h.
L VENTO Eco A50		Ventilator