VENTO ECO A50 Pro

EINZELRAUMLÜFTUNGSANLAGEN MIT WÄRMERÜCKGEWINNUNG

Eigenschaften

- Energieeffiziente Be- und Entlüftung in Wohnungen, Häusern, Mehrfamilienhäusern, öffentlichen und gewerblichen Gebäuden.
- Luftreinigung mit dem optionalen Filter F8 PM2,5 > 99 %.
- Dämmung von Außengeräuschen.
- Reduzierung der Lüftungswärmeverluste dank Wärmerückgewinnung.
- Feuchtigkeitsausgleich und regelbarer Luftwechsel schaffen ein individuell angepasstes Mikroklima.

Förderleistung bis 50 m³/h
14 l/s

Effizienz der Wärmerückgewinnung bis 92 %

Leistungsaufnahme ab 0,89 W

Schalldruckpegel ab 13 dBA

EC motor · ErP 2016 · ErP 2018

Aufbau

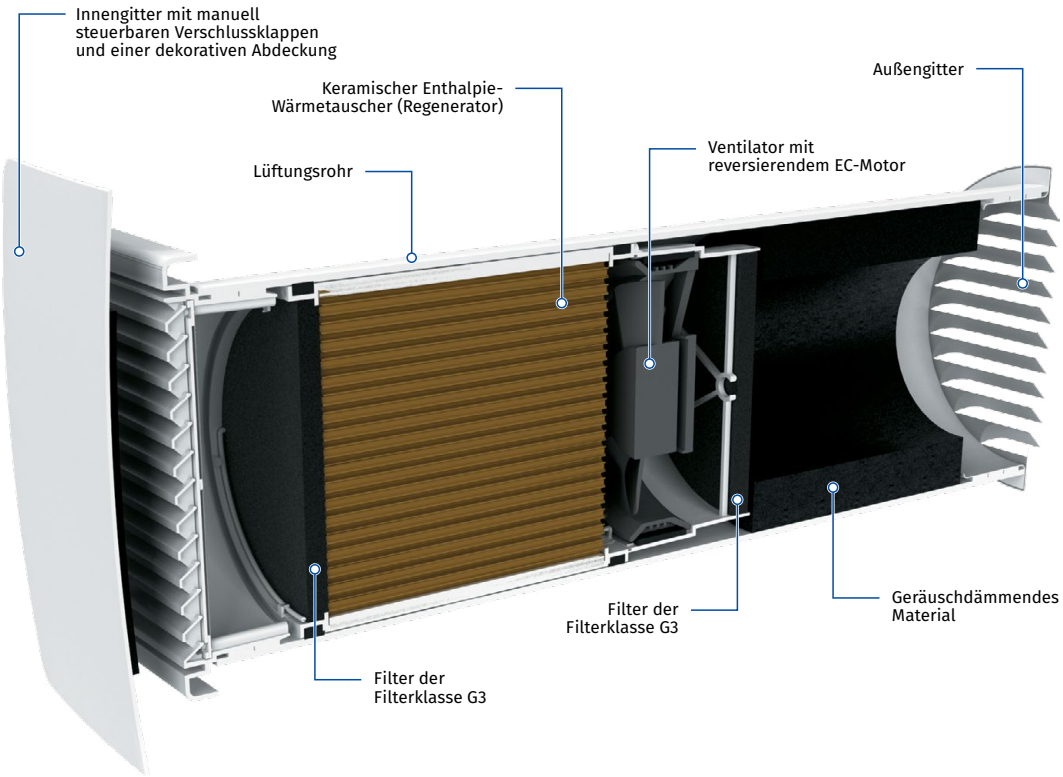

Bezeichnungsschlüssel

Modell	Luftleitung	Max. Förderleistung, m³/h	Typ der Lüftungshaube	Steuerung
VENTO Eco	**A:** rundes Lüftungsrohr	50	**S9:** Rundes Kunststoffgitter **S:** Metallhaube für dünne Wände	**Pro:** Bedienfeld mit Touchscreen

VENTO ECO A50 Pro

EINZELRAUMLÜFTUNGSANLAGEN MIT WÄRMERÜCKGEWINNUNG

Wärme- und Feuchterückgewinnung

FUNKTIONSWEISE DER LÜFTUNGSANLAGE IM WINTER

Phase 1 (70 Sekunden)
Entlüftung der verbrauchten Luft aus dem Raum

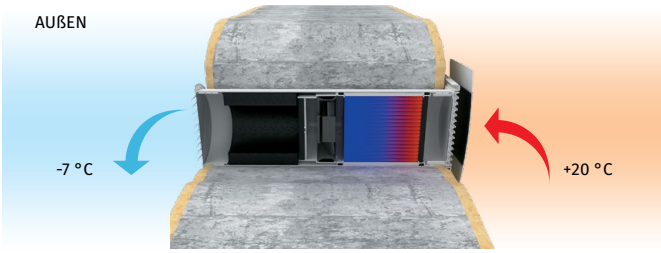

- Die warme Abluft strömt aus dem Raum durch den Keramik-Wärmetauscher und gibt die gespeicherte Wärme und Feuchte an den Wärmetauscher ab.
- Der Wärmetauscher ist nach 70 Sekunden erwärmt, dann wechselt die Lüftungsanlage in den Zuluftbetrieb.

Phase 2 (70 Sekunden)
Belüftung des Raums mit frischer Luft

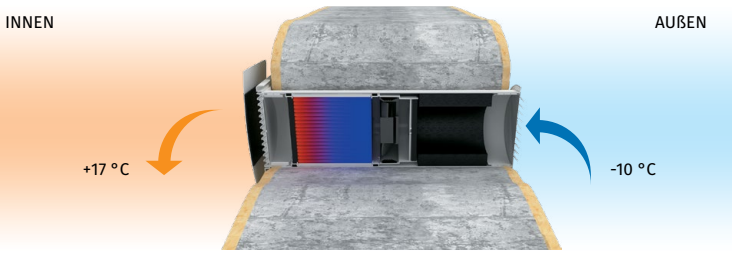

- Die frische, kalte Außenluft strömt durch den Wärmetauscher und entnimmt die gespeicherte Wärme und Feuchte.
- Der Wärmetauscher ist nach 70 Sekunden abgekühlt, dann wechselt die Lüftungsanlage in den Abluftbetrieb.

Steuerung

- Die Lüftungsanlage wird über das Bedienfeld mit Touchscreen gesteuert.

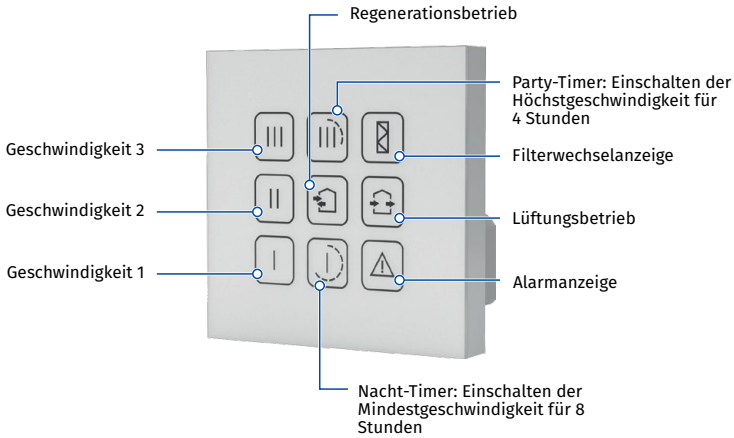

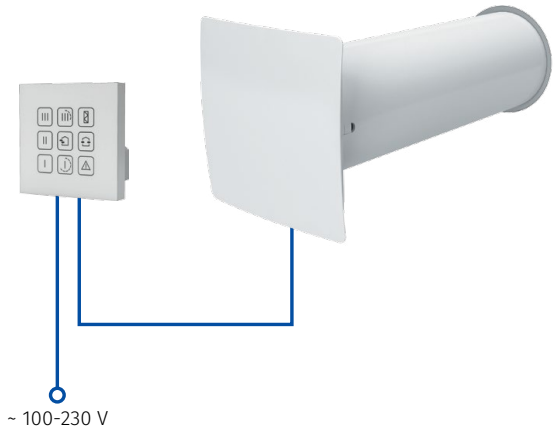

- Ein Bedienfeld mit Touchscreen kann maximal zwei Lüftungsanlagen steuern.
- Sichere Niederspannung zwischen dem Bedienfeld und den Lüftungsanlagen VENTO Eco.

VENTO ECO A50 Pro

EINZELRAUMLÜFTUNGSANLAGEN MIT WÄRMERÜCKGEWINNUNG

Montage

- Die Lüftungsanlage ist für den Einbau in Außenwände von Gebäuden in eine vorbereitete Öffnung in der Außenwand des Gebäudes konstruiert.
- Eine Lüftungsanlage sorgt für die Lüftung eines Raums von bis zu 25 m². Größere Räume bedürfen der Montage von zwei oder mehr Lüftungsanlagen.

VENTO ECO A50 S9 Pro

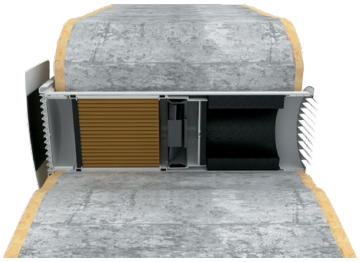

VENTO ECO A50 S Pro

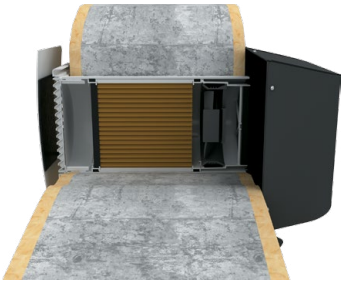

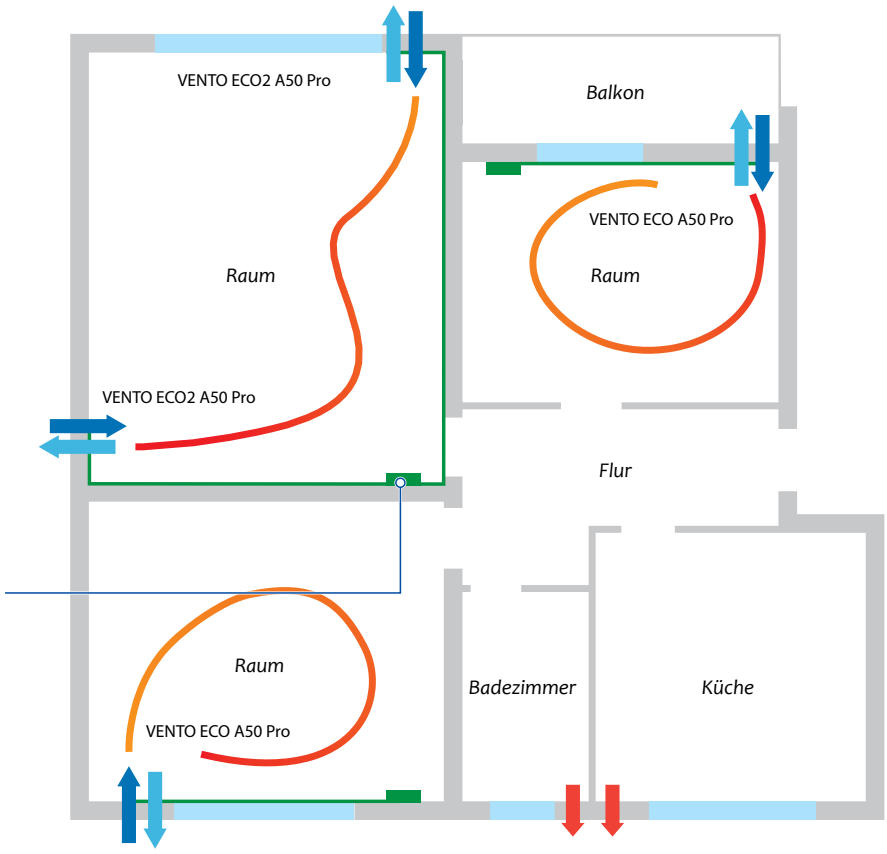

Außenabmessungen, mm

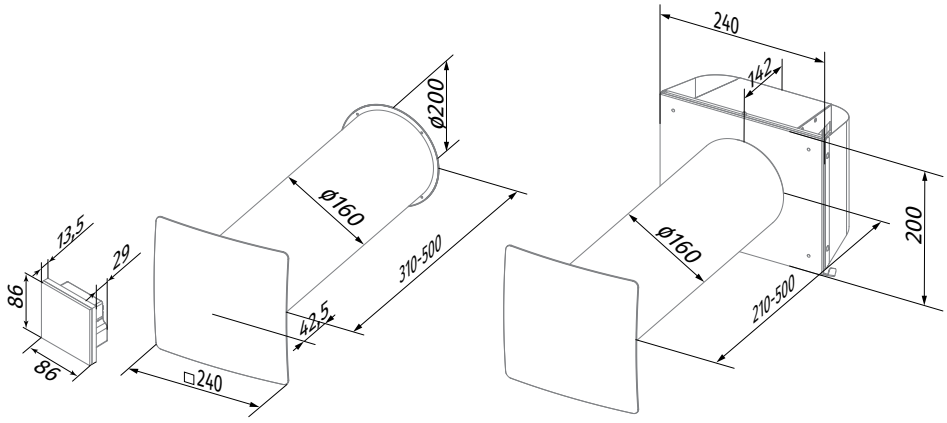

VENTO ECO A50 S9 Pro

VENTO ECO A50 S Pro

VENTO ECO A50 Pro

EINZELRAUMLÜFTUNGSANLAGEN MIT WÄRMERÜCKGEWINNUNG

Technische Daten

Kenndaten	VENTO ECO A50 Pro		
Geschwindigkeitsstufe	I	II	III
Versorgungsspannung / 50 (60) Hz, V	100-230		
Leistungsaufnahme, W	0,89	2,32	5,39
Stromaufnahme, A	0,018	0,032	0,060
Drehzahl, min^{-1}	1030	1760	2690
Luftdurchsatz im Lüftungsbetrieb, m^3/h (l/s)	15 (4)	30 (8)	50 (14)
Luftdurchsatz im Wärmerückgewinnungsbetrieb, m^3/h (l/s)	8 (2)	15 (4)	25 (7)
Filter	G3 (Option: F8 PM2,5 > 99 %*)		
Fördermitteltemperatur, °C	-20...+50		
Geräuschpegel bei 1 m Entfernung, dBA gemäß ISO 3741: 2004	22	29	32
Geräuschpegel bei 3 m Entfernung, dBA gemäß ISO 3741: 2004	13	20	23
Dämmung des Außen-Schalldruckpegels, dBA, gemäß DIN EN 20140	41		
Effizienz der Wärmerückgewinnung, % gemäß DIBt LÜ-A 20	bis 92		
SEV-Klasse	A		
Schutzart	IP24		

* max. Luftdurchsatz 40 m^3/h

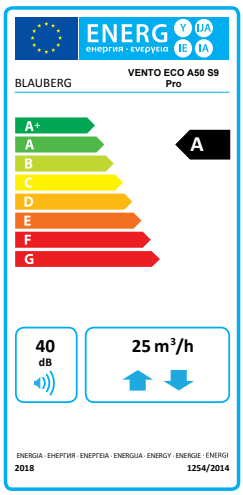

Zubehör

Produktname		Beschreibung
Completion Kit VENTO Eco A50		Patrone mit Wärmetauscher, Ventilator und Filter der Filterklasse G3, quadratisches und rundes Lüftungsgitter mit manuell verstellbaren Verschlussklappen
SE VENTO Eco A50 Pro		Bedienfeld mit Touchscreen (weiß)
SE VENTO Eco A50 Pro black		Bedienfeld mit Touchscreen (schwarz)
R 160-500		500 mm langes Lüftungsrohr mit Styropor-Stopfen
R 160-700		700 mm langes Lüftungsrohr mit Styropor-Stopfen
AH chrome 160		Außenhaube aus gebürstetem Edelstahl
AH-S chrome 160		Außenhaube aus gebürstetem Edelstahl für dünne Wände
Decor 150Fs An white		Außengitter
KIT BlauPlast white 160		Winkelmontagesatz mit weißem Außengitter
KIT BlauPlast chrome 160		Winkelmontagesatz mit Außengitter aus Edelstahl
FP VENTO Eco A50 G3		Filter der Filterklasse G3 (2 Stk.)
FP VENTO Eco A50 F8		G2 + F8 Filter Filtrationsrate PM2,5 > 99 %. Die Kombination G2 und F8 (1 Stk.) vermindert den Luftdurchsatz bis 40 m^3/h.
L VENTO Eco A50		Ventilator
PP 160/0.7		Außengitter aus Kunststoff mit einem 700 mm Rohr für die Montage von innen