NEU

VENTO Expert A50-1 Pro

Förderleistung bis 50 m³/h
Wirkungsgrad der Wärmerückgewinnung bis 97 %

MOTOR EC

Anwendung

- Energieeffiziente Be- und Entlüftung in Wohnungen, Häusern, Mehrfamilienhäusern, öffentlichen und gewerblichen Gebäuden.
- Reduzierung der Lüftungswärmeverluste dank Wärmerückgewinnung.
- Feuchtigkeitsausgleich und regelbarer Luftwechsel schaffen ein individuell angepasstes Mikroklima.
- Koordiniertes Lüftungssystem auf der Grundlage mehrerer Lüftungsanlagen mit einer zentralen Steuerung.

Aufbau

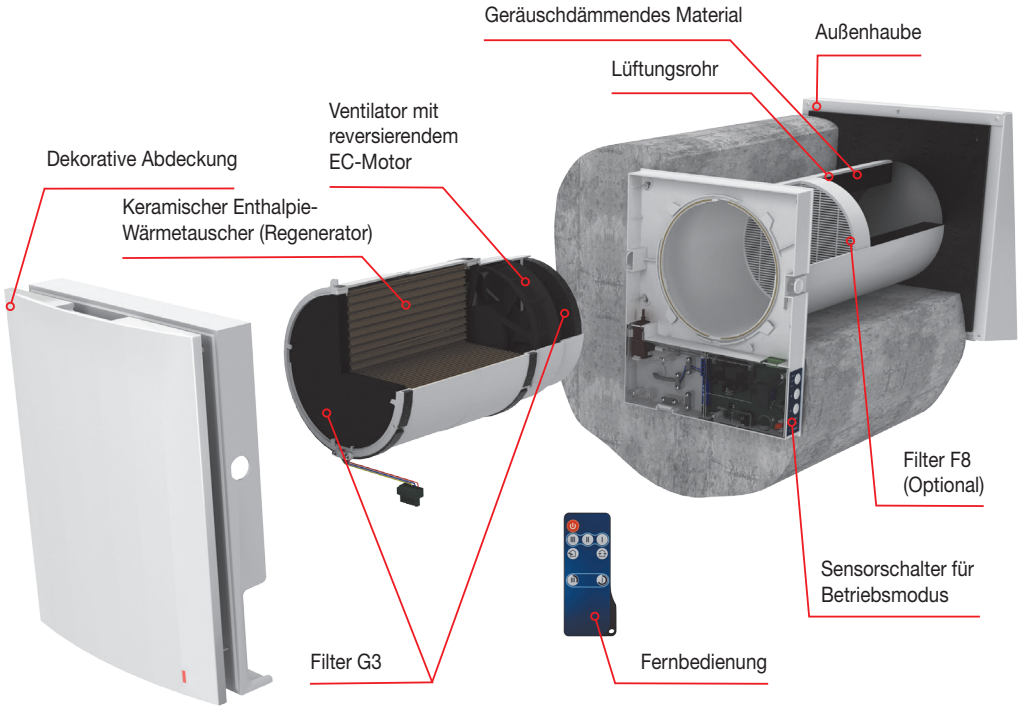

Einfache Wartung:
die innere Abdeckung wird durch Drücken der Riegel auf beiden Seiten abgenommen

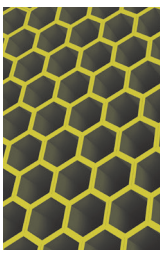

Einer der höchsten Wirkungsgrade der Wärmerückgewinnung auf dem Markt dank der hexagonalen Struktur der Wärmetauscherzellen

Die automatischen Verschlussklappen verhindern ungewollten Luftrückstrom

Die speziell entwickelte Abdeckung lässt sich leicht schließen, gewährleistet eine 100%ige Luftdichtheit und schützt bei extremen Windlasten

❑ Funktionsweise der Lüftungsanlage im Winter

Phase 1 (70 Sekunden)

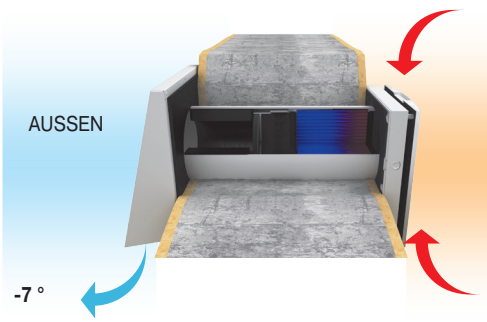

Phase 2 (70 Sekunden)

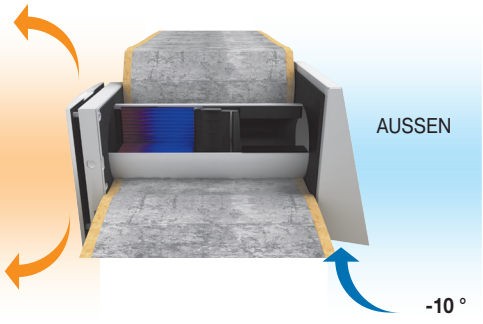

- Der Ventilator läuft im Zuluftbetrieb und liefert frische Luft in den Raum über einen entsprechenden Teil des Wärmetauschers. Dabei entnimmt die strömende Luft die gespeicherte Wärme und Feuchte.
- Gleichzeitig läuft der andere Ventilator im Abluftbetrieb und saugt verbrauchte und feuchte Luft aus dem Raum ab. Die Abluft strömt über einen anderen Teil des Wärmetauschers und gibt die gespeicherte Wärmeenergie und Feuchtigkeit an den Wärmetauscher ab.
- Nach 70 Sekunden wechseln die Ventilatoren ihre Laufrichtung in die entgegengesetzte Richtung und der Zyklus startet von Neuem.

Steuerung

❑ Die Steuerung der Betriebsarten der Lüftungsanlage erfolgt mittels des Bedienfeldes am Gerät oder mittels der Fernbedienung.

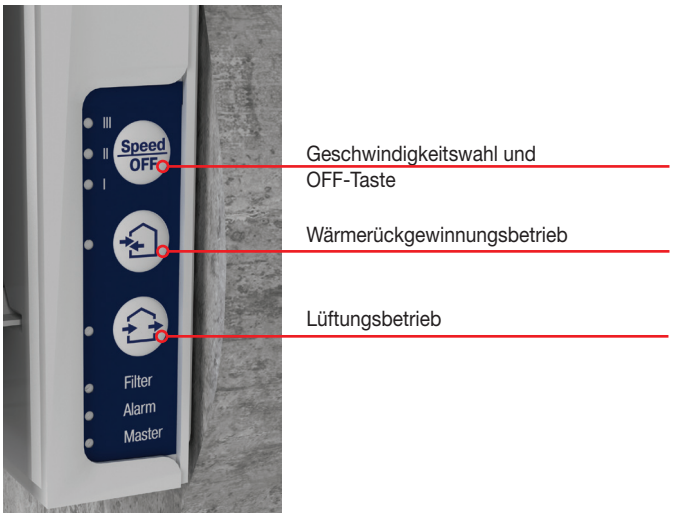

Die Lüftungsanlage ist mit einem Feuchtigkeitssensor zur Kontrolle der Raumluftfeuchtigkeit ausgestattet.
Die Reihenschaltung mehrerer Lüftungsanlagen gewährleistet eine kontrollierte Raumlüftung. Die erste Lüftungsanlage in der Reihe wird zum Mastergerät. Der Lüftungsbetrieb des ganzen Systems wird über das Bedienfeld des Mastergeräts gesteuert. Signale von der Fernbedienung werden nur vom Mastergerät empfangen.

Montage

- Die Lüftungsanlage ist für den Einbau in eine Kenrlochbohrung durch die Außenwand des Gebäudes konstruiert.
- Die optimale Lüftungslösung ist die paarweise Montage von reversierenden Lüftungsanlagen, die gegenphasig arbeiten. Einige Anlagen funktionieren in Zuluftbetrieb und sichern frische Luftzufuhr und die anderen Anlagen funktionieren in Abluftbetrieb und sichern Abzug der verbrauchten Luft. Dies ermöglicht eine sehr effiziente kontrollierte Be- und Entlüftung.
- Bei Neubauten erfolgt die Montage der Lüftungsanlagen in zwei Stufen:
  - **Vorinstallation:** während des Innenausbaus und des dekorativen Außenausbaus der Wände (Installation des Rohres, der Lüftungshaube und Kabelverlegung).
  - **Endmontage:** bei der Fertigstellung eines Hauses (Installation des Wärmetauschers, des Filters sowie Anschluss der Ventilatoreinheit und der Steuerung).

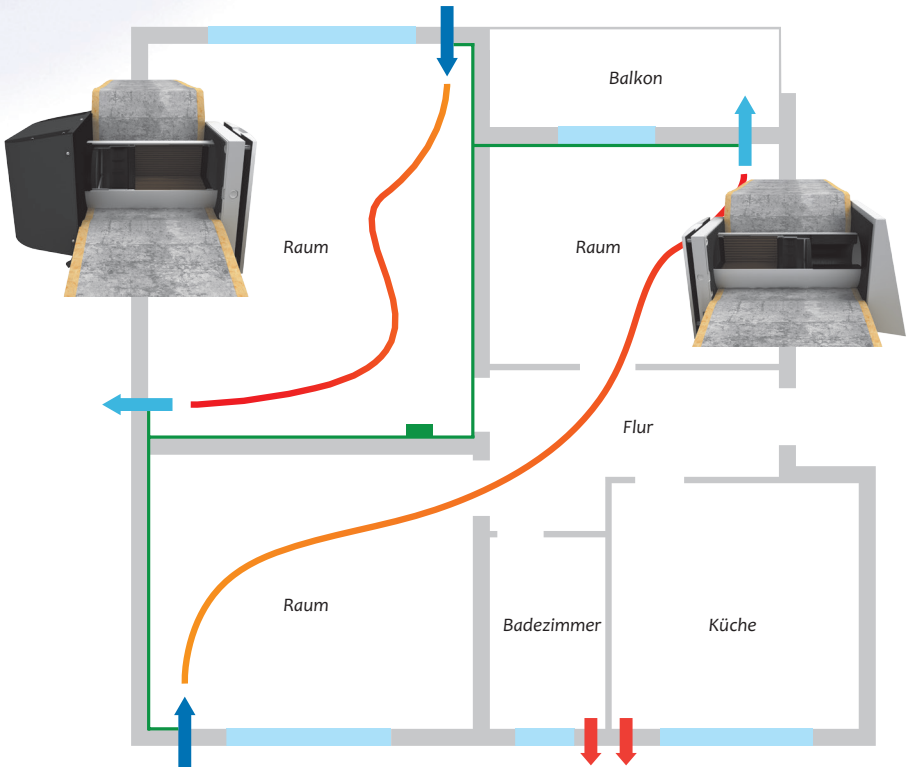

Technische Daten

Geschwindigkeit	1	2	3
Versorgungsspannung / 50-60 Hz, V	100-230		
Leistung, W	3,61	4,15	5,20
Stromaufnahme, A	0,025	0,030	0,039
Drehzahl, min^{-1}	800	1300	1900
Förderleistung im Lüftungsbetrieb, m^3/h	15	30	50
Förderleistung im Wärmerückgewinnungsbetrieb, m^3/h	7,5	15	25
Filter	G3 (F8* PM2,5 > 75 %)		
Fördermitteltemperatur, °C	-30…50		
Schalldruckpegel @ 1 m, dB(A)	20	27	30
Schalldruckpegel @ 3 m, dB(A)	11	18	21
Dämmung des Außen-Schalldruckpegels, dB(A) gemäß DIN EN 20140	42		
Wirkungsgrad der Wärmerückgewinnung, %	97	90	82
SEV-Klasse	A		
Schutzart	IP24		

*optional

Laibungskit für Winkelmontage für Standardwandstärke
KIT BlauPlast white 160 /
KIT BlauPlast chrome 160

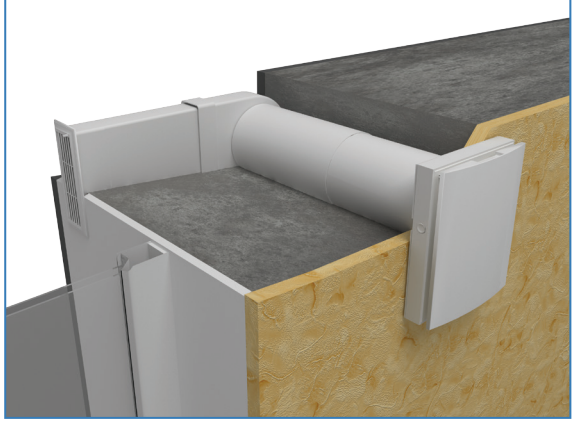

Außenabmessungen, mm

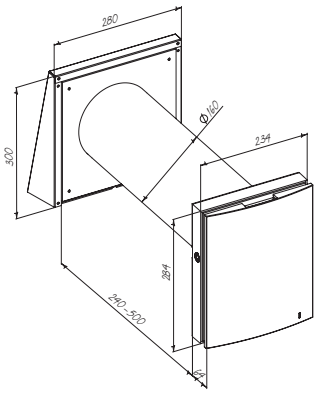

Vento Expert
A50-1 Pro

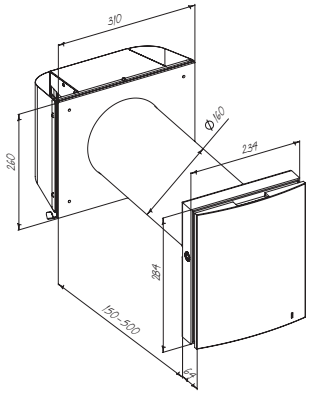

Vento Expert
A50-1 S Pro (für dünne Wände)

Zubehör

Zubehörname	Beschreibung
Pre-installation Kit VENTO Expert A50-1 Pro Vorbereitungsset für Standardwandstärke	❑ Beinhaltet: • Lüftungsrohr • Außen-Lüftungshaube AH 160 • Styropor-Keile
Pre-installation Kit VENTO Expert A50-1 S Pro Vorbereitungsset für dünne Wandstärke	❑ Beinhaltet: • Lüftungsrohr • Außen-Lüftungshaube AH-S 160 • Styropor-Keile
Completion Kit VENTO Expert A50-1 Pro Fertigstellungsset	❑ Beinhaltet: • Patrone mit Wärmetauscher, Ventilator und Filtern mit der Filterklasse G3 • Innenelement mit Steuereinheit und Verschlussklappen • Fernsteuerung
FP VENTO Expert A50 G3 Filter	❑ Beinhaltet: • Filter 2 St.
FP VENTO Expert A50 F8 Filter	❑ Filtrationsrate PM2,5 > 75 % • Filter mit der Filterklasse F8 vermindert den maximalen Luftdurchsatz auf 40 m^3/h
FB-VENTO Expert Fernbedienung	❑ Fernsteuerung
KIT BlauPlast white 160 / KIT BlauPlast chrome 160 Laibungskit	❑ Laibungskit für Winkelmontage für Standardwandstärke